LIBRO DE INSTRUCCIONES

Modelo 3550

INSTRUCCIONES IMPORTANTES DE SEGURIDAD

Cuando se utiliza un aparato eléctrico es necesario tomar ciertas precauciones básicas de seguridad, como las siguientes:

Lea todas las instrucciones antes de utilizar este aparato.

PELIGRO — Para reducir el riesgo de choque eléctrico:

1. No deje nunca el aparato sin vigilancia mientras esté enchufado. Desenchufe siempre la máquina de la toma eléctrica inmediatamente después de utilizarla y antes de limpiarla.
2. Desenchufe la máquina cada vez que vaya a cambiar la bombilla. Cambie la bombilla por otra del mismo tipo (12 V, 5 W).

AVISO — Para reducir el riesgo de quemaduras, incendio, choque eléctrico o heridas a personas:

1. No deje que nadie utilice la máquina como si fuera un juguete. Preste especial atención cuando la máquina de coser sea utilizada por niños o cerca de ellos.
2. Utilice el aparato únicamente para los usos descritos en este manual del usuario.
   Utilice únicamente los accesorios recomendados por el fabricante e indicados en este manual del usuario.
3. Nunca utilice esta máquina de coser si tiene un enchufe o un cable en mal estado, si no funciona correctamente, si se ha golpeado o está dañada, o si ha caído en agua.
   Envíe esta máquina de coser a la tienda o centro de mantenimiento más próximo si es necesario examinarla, repararla o someterla a ajustes eléctricos o mecánicos.
4. No utilice nunca el aparato si tiene bloqueada alguna vía de ventilación. Mantenga las vías de ventilación de esta máquina de coser y el pedal de control libres de pelusa, polvo y trozos de tela.
5. No deje caer ni introduzca ningún tipo de objeto en ninguna abertura.
6. No utilice la máquina en exteriores.
7. No utilice la máquina donde se empleen productos de aerosol (spray) o donde se administre oxígeno.
8. Para desconectar, ponga todos los controles en la posición OFF (“0”) y desenchufe la máquina.
9. No tire del cable para desenchufar. Para desenchufar hay que agarrar el enchufe, no el cable.
10. Mantenga los dedos alejados de todas las piezas móviles. Tenga especial cuidado alrededor de la aguja de la máquina de coser.
11. Utilice siempre la placa de agujas adecuada. Una placa incorrecta puede hacer que se rompa la aguja.
12. No utilice agujas que estén dobladas.
13. No tire de la tela ni la empuje mientras esté cosiendo. La aguja podría desviarse y romperse.
14. Apague esta máquina de coser (“0”) cada vez que tenga que hacer ajustes en la zona de la aguja, como enhebrar la aguja, cambiar la aguja, enhebrar la bobina, cambiar el prensatelas y operaciones similares.
15. Desenchufe esta máquina de coser cada vez que tenga que desmontar cubiertas, engrasar, o hacer cualquier otro de los ajustes mencionados en este manual del usuario.

CONSERVE ESTAS INSTRUCCIONES

El diseño y las especificaciones están conforme a cambio sin un aviso anterior.

Rogamos tenga en cuenta que para la destruccion y/o reciclado de este producto debe seguir las normas de la legislacion nacional relativa a productos electricos y/o electronicos. En caso de duda Pregunte a su distribuidor. (Sólo Unión Europea)

ÍNDICE

DESCRIPCIÓN DE LA MÁQUINA 2-4
Nombres de las piezas 2
Accesorios estándar 3
Tabla de ampliación extraíble 4

PREPARATIVOS ANTES DE COSER 5-18
Conexión a la fuente de alimentación 5
Botón de inicio/parada 5
Botón del corta hilos automático 5
Bobinado de la bobina 6
Extracción de la bobina 6
Fijación del carrete de hilo 6
Segundo pasador de carrete 6
Bobinado de la bobina 7
Colocación de la bobina 8
Elevación del prensatelas 9
Enhebrado de la máquina 9-10
Enhebrador de agujas 11
Extracción del hilo de la bobina 12
Ajuste de la tensión del hilo 13
Cambio de agujas 14
Bastidores de bordado 15
Plantillas 15
Estabilizadores 16
Tipos de estabilizador 16
Utilización 16
Colocación de la tela en un bastidor de bordado 17
Colocación del bastidor de bordado en la máquina 18

OPERACIONES CLAVE 19-27
Ventana de selección de patrones 19
Configuración de modo 20
Configuración de la máquina 21-23
Selección de idioma 24
Ayuda en pantalla 24
Selección de diseños integrados 25-27

BORDADO 28
Inicio del bordado 28

MONOGRAMAS 29-34
Ventana de selección de monogramas 29-30
Bordado de monogramas 31-32
Monogramas de dos letras 33
Corrección de un monograma 34

ARTÍCULOS OPCIONALES 35-36
Tarjeta PC 35
Memoria USB 36

MODO DE EDICIÓN 37-41
Edición de los diseños de bordado 38-41

GUARDADO DE UN ARCHIVO 42-44
Creación de una carpeta nueva 43
Asignación del nombre de archivo 43
Borrado de un archivo 44

CREACIÓN DE UN DISEÑO ORIGINAL 45-46

CUIDADOS Y MANTENIMIENTO 47-48
Limpieza de la carrera del portabobinas 47
Cambio de la bombilla 48
Resolución de problemas 49

DESCRIPCIÓN DE LA MÁQUINA

Nombre de las piezas

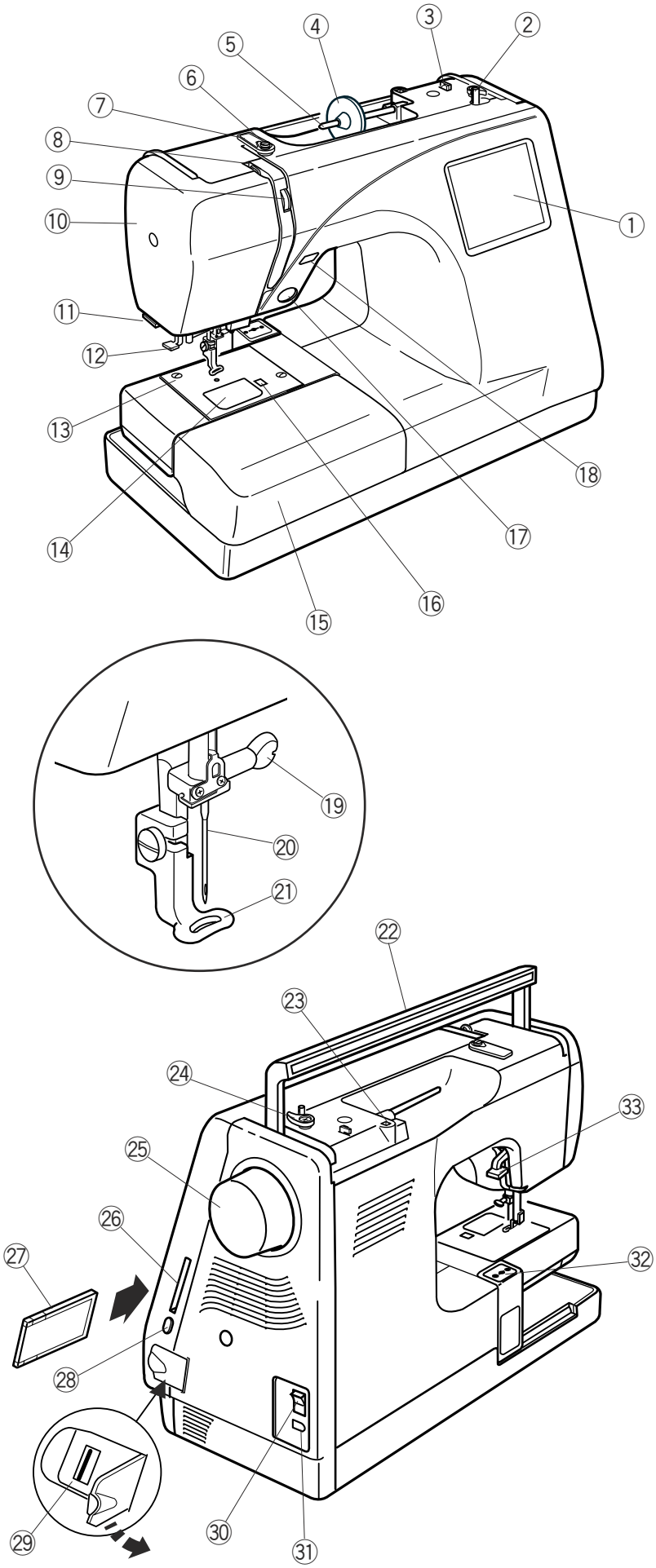

① Pantalla táctil
② Huso de la bobinadora
③ Corta hilos de la bobina
④ Portacarretes (grande)
⑤ Pasador del carrete
⑥ Guiahilos de bobinado de la bobina
⑦ Placa del guiahilos
⑧ Palanca tira hilos
⑨ Indicador de tensión del hilo
⑩ Placa frontal
⑪ Corta hilos y porta hilos
⑫ Enhebrador de la aguja
⑬ Placa de la aguja
⑭ Placa de cubierta del portabobinas
⑮ Tabla de extensión (caja de accesorios)
⑯ Botón de apertura de la placa de cubierta del portabobinas
⑰ Botón de inicio/parada
⑱ Botón de corta hilos automático
⑲ Tornillo de fijación de la aguja
⑳ Aguja
㉑ Pie para bordados

㉒ Asa de transporte
㉓ Agujero para segundo pasador de carrete
㉔ Tope de la bobinadora
㉕ Volante
㉖ Ranura para tarjeta PC
㉗ Tarjeta PC (artículo opcional)
㉘ Botón de expulsión de la tarjeta
㉙ Toma USB (para memoria USB)
㉚ Interruptor de encendido
㉛ Toma de corriente de la máquina
㉜ Carro (para bordados)
㉝ Alzador del pie prensatelas

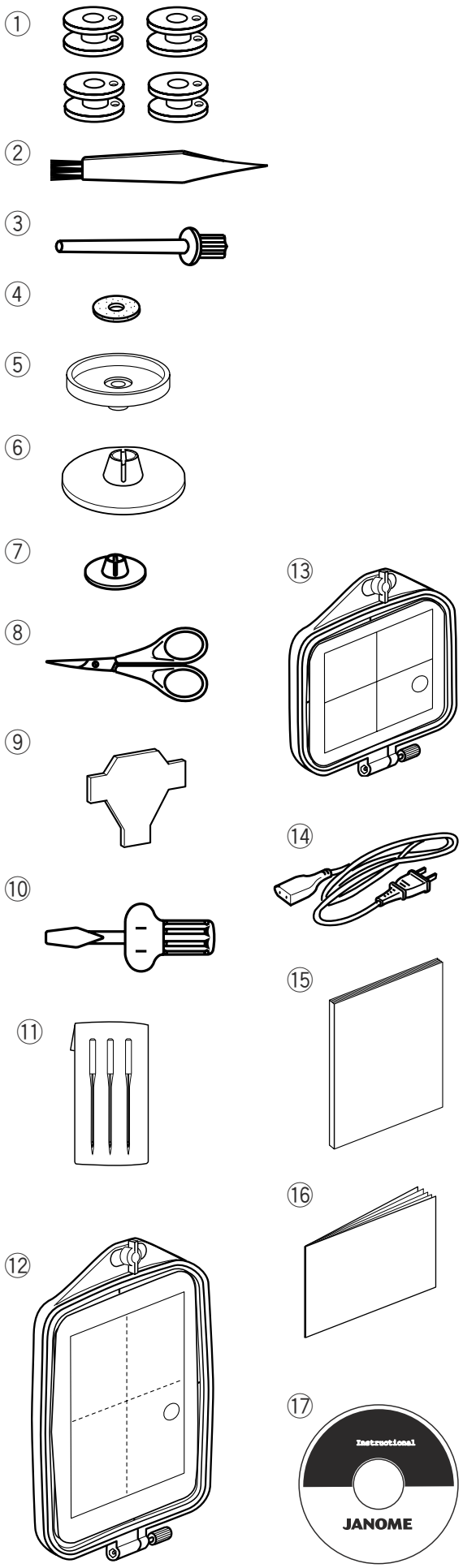

Accesorios estándar

① Bobinas
② Cepillo para pelusa
③ Segundo pasador de carrete
④ Fieltro del pasador de carrete
⑤ Portacarretes
⑥ Portacarretes (grande)
⑦ Portacarretes (pequeño)
⑧ Tijeras
⑨ Destornillador
⑩ Destornillador
⑪ Juego de agujas
⑫ Bastidor de bordado (B) (con plantilla)
⑬ Bastidor de bordado (A) (con plantilla)
⑭ Cable de alimentación
⑮ Manual de instrucciones
⑯ Hojas de plantillas (para diseños integrados)
⑰ CD con vídeo de instrucciones

Tabla de ampliación extraíble

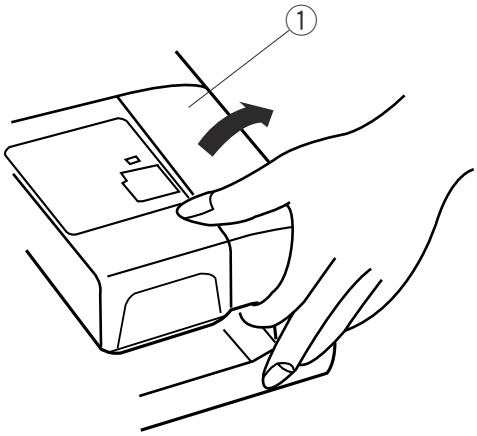

Cuando utilice el bastidor de brazo libre C opcional, retire la tabla de ampliación.
Para desmontarla, tire de la tabla de ampliación hacia usted, como muestra la ilustración.

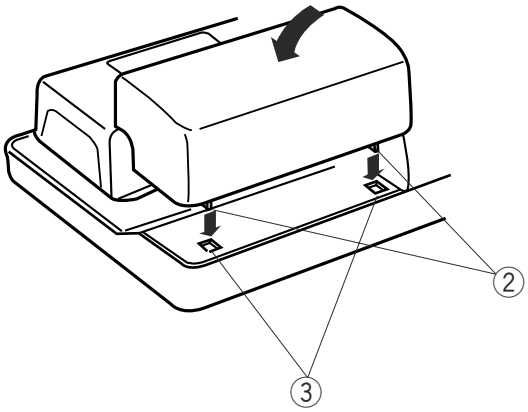

Para montarla, coloque las lengüetas en los orificios al efecto que hay en la base y empuje suavemente hacia abajo.

① Tabla de ampliación
② Lengüetas
③ Orificios para las lengüetas en la base

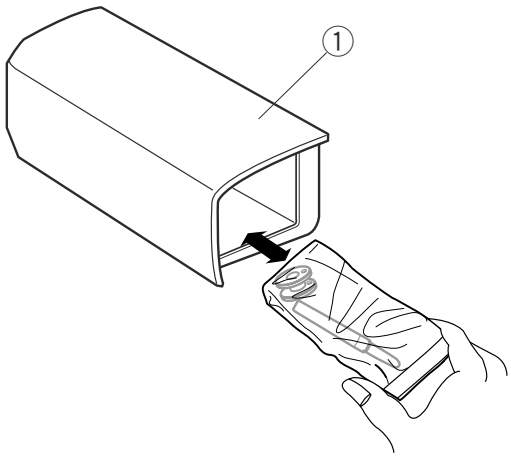

Los accesorios de costura se colocan en la tabla de ampliación.

PREPARATIVOS ANTES DE COSER

Conexión a la alimentación

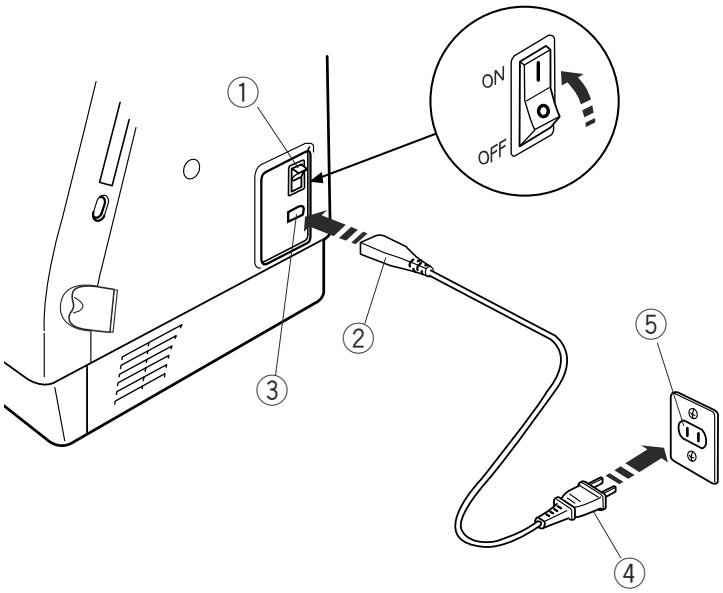

Ponga el interruptor en OFF (apagado) e introduzca la clavija de alimentación en la toma de la máquina.
Introduzca el enchufe en la toma de la red eléctrica y encienda el interruptor de encendido.

① Interruptor de encendido
② Enchufe de la máquina
③ Toma de corriente de la máquina
④ Enchufe de suministro eléctrico
⑤ Toma de pared

NOTA:
Después de encender la máquina, pasarán unos seis segundos antes de que aparezca la ventana de selección de patrón en la pantalla táctil.
Se trata del tiempo de arranque; no es un defecto.

Instrucciones de uso:
El símbolo “O” en un interruptor indica que está en la posición “OFF" (apagado).
Para aparatos con enchufe polarizado (con una clavija más ancha que la otra): Para reducir el riesgo de descarga eléctrica, este enchufe se debe utilizar en una toma polarizada de posición única. Si el enchufe no entra totalmente en la toma de corriente, gírelo. Si aún así no entra bien, llame a un electricista cualificado para que le instale una toma de corriente apropiada. No altere el enchufe en forma alguna. (Sólo en EE.UU. y Canadá).

Para su seguridad:
Mientras tenga la máquina en funcionamiento, no pierda de vista la zona de costura y no toque ninguna pieza móvil, como la palanca tira hilos, el volante o la aguja.
No olvide apagar el interruptor y desenchufar la máquina de la red eléctrica:
– Cuando vaya a dejar la máquina sin vigilancia
– Cuando vaya a fijar o a retirar una pieza
– Cuando vaya a limpiar la máquina

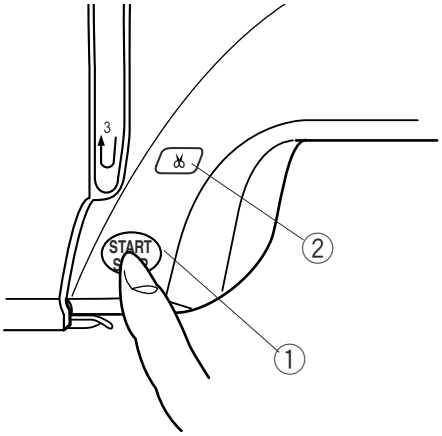

Botón de inicio/parada

Pulse este botón para iniciar o detener la máquina. El color del botón cambia cada vez que se pulsa: se pone en rojo cuando la máquina está en funcionamiento y verde cuando está detenida.

① Botón de inicio/parada

NOTA:
La máquina de coser Memory Craft 350E está dotada de una función de desconexión automática que evita los sobrecalentamientos cuando la máquina funciona con una sobrecarga. Siga las instrucciones de seguridad que aparecen en la pantalla táctil si le ocurriera.

Botón del corta hilos automático

Pulse este botón para recortar los hilos al acabar el trabajo de costura (consulte la página 28).

② Botón de corta hilos automático

Bobinado de la bobina

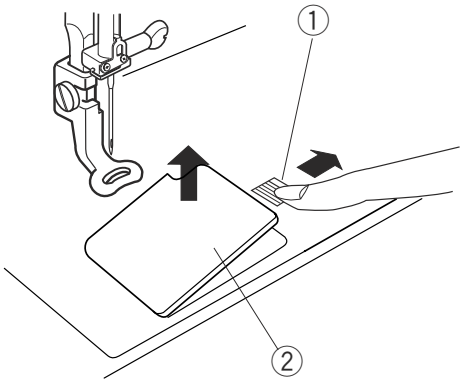

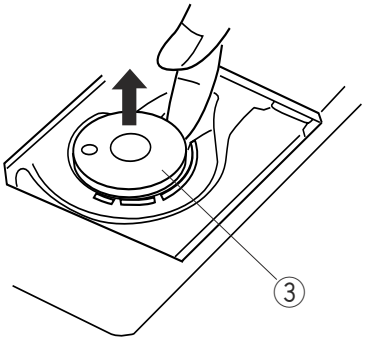

Extracción de la bobina

Mueva a la derecha el botón de apertura de la placa de cubierta del portabobinas, y saque la cubierta. Levante la bobina del portabobinas.

① Botón de apertura de la placa de cubierta del portabobinas
② Placa de cubierta del portabobinas
③ Bobina

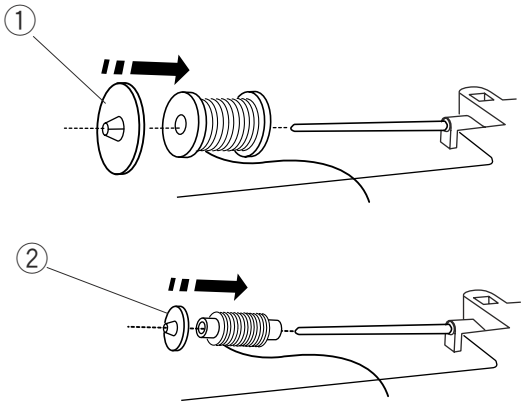

Colocación del carrete de hilo

Coloque el carrete de hilo en el pasador del carrete, haciendo que el hilo salga del carrete como se indica. Fije el sujetador de carrete grande y presiónelo con firmeza contra el carrete de hilo.

NOTA:
Use el sujetador de carrete pequeño para los carretes estrechos o pequeños.

① Sujetador de carrete grande
② Sujetador de carrete pequeño

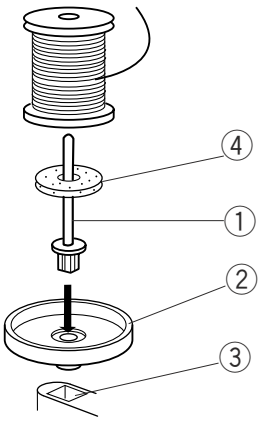

Segundo pasador de carrete

Utilice el segundo pasador de carrete si necesita enrollar la bobina sin desenhebrar la máquina, mientras está trabajando en un proyecto de costura.

Introduzca el segundo pasador de carrete en el portacarretes y en el orificio que hay al lado del pasador de carrete horizontal.
Coloque la pieza de fieltro en el pasador de carrete y ponga un carrete de hilo, como se muestra en la ilustración.

① Segundo pasador de carrete
② Portacarretes
③ Agujero
④ Fieltro

Bobinado de la bobina

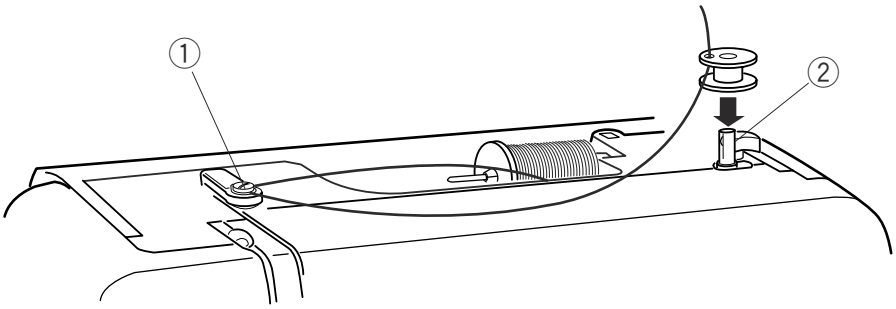

1

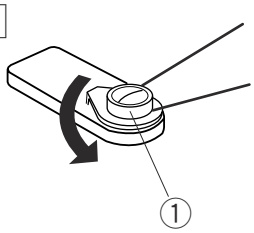

1 Pase el hilo alrededor de la guía de hilo de la bobinadora de bobinas mientras sujeta el hilo por el carrete.

① Guiahilos de la bobinadora

2

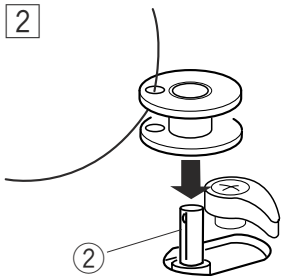

2 Inserte el hilo por el agujero de la bobina, pasándolo del lado interior al exterior. Ponga la bobina en el huso de la bobinadora.

② Huso de la bobinadora

3

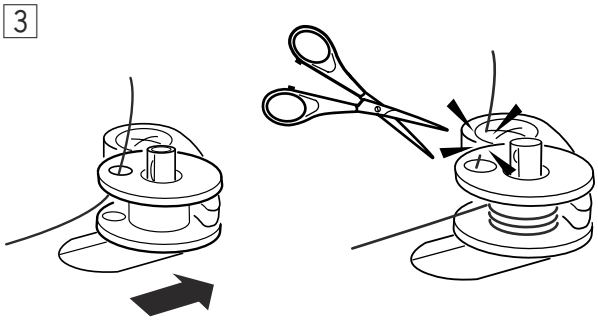

3 Empuje el huso hacia la derecha. Pulse el botón de inicio/parada mientras sujeta el extremo del hilo. Deje que la bobina gire unas cuantas veces y detenga la máquina. Corte el hilo cerca del orificio de la bobina.

4

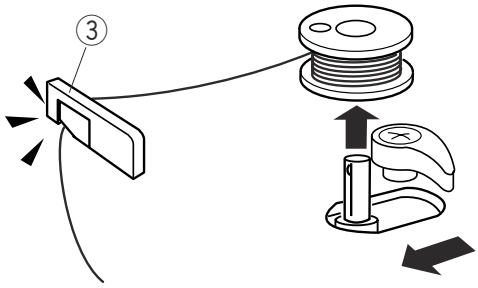

4 Pulse otra vez el botón de inicio/parada. La bobina se detendrá automáticamente cuando se acabe el bobinado.
Pulse el botón de inicio/parada para detener la máquina. Después, vuelva a mover el huso de la bobinadora a la izquierda.
Saque la bobina y corte el hilo con el corta hilos de la bobina.

③ Corta hilos de la bobina

NOTAS:
No mueva el huso de la bobinadora mientras la máquina esté funcionando.
Por motivos de seguridad, el motor se detendrá automáticamente después de funcionar durante un par de minutos.

Introducción de la bobina

1

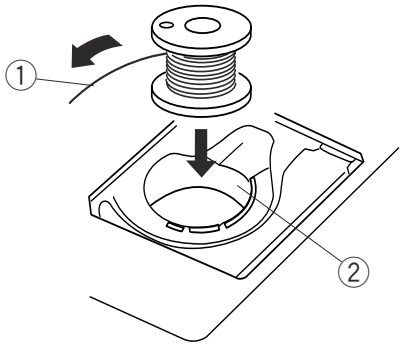

1 Coloque la bobina en el portabobinas, con el hilo saliendo por la izquierda.

① Hilo
② Portabobinas

2

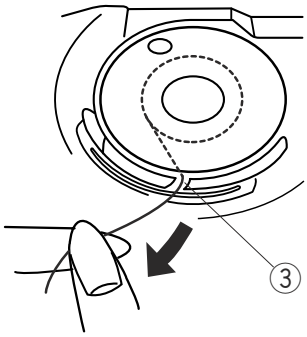

2 Pase el hilo por la muesca de la parte delantera del portabobinas.
Saque el hilo por la izquierda, pasándolo entre las hojas del muelle de tensión.

③ Ranura delantera

3

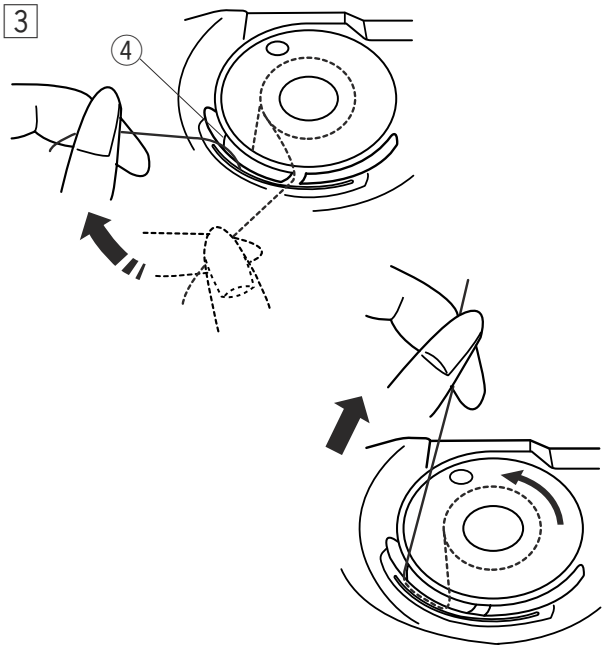

3 Continúe sacando hilo hasta que alcance la ranura lateral.
Tire unos 10 cm de hilo hacia la parte posterior.

④ Ranura lateral

4

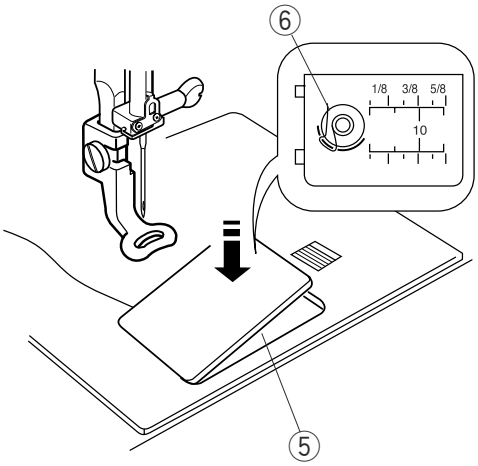

4 Consulte el gráfico de enhebrado que aparece en la placa de cubierta del portabobinas
Vuelva a fijar la placa de cubierta del portabobinas.

⑤ Placa de cubierta del portabobinas
⑥ Gráfico de enhebrado

Elevación del prensatelas

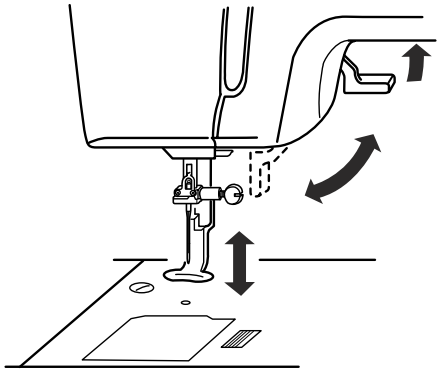

El alzador del prensatelas sube y baja el prensatelas Puede levantar el pie prensatelas unos 6 mm por encima de su posición normal, haciendo más presión al levantar el alzador.

Enhebrado de la máquina

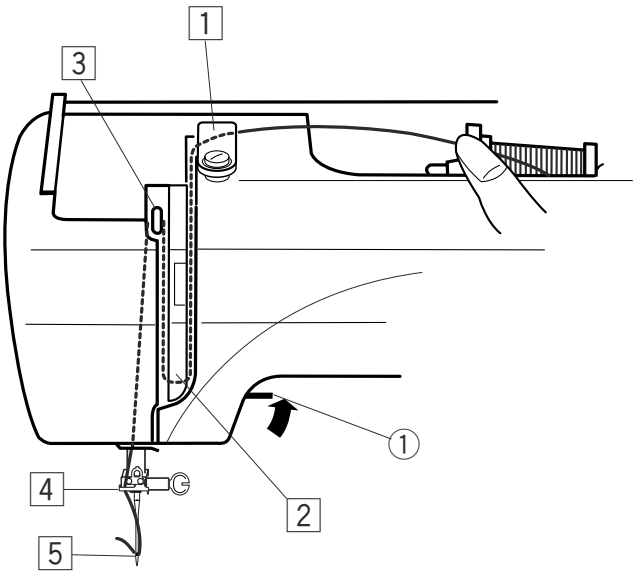

1 Suba el alzador prensatelas. Gire el volante para elevar la aguja hasta su posición más alta. Pase el hilo alrededor de la guía de hilo, y por debajo de ella, mientras sujeta el hilo por el carrete. Después, baje el hilo por el canal derecho de la placa del regulador de tensión.

① Alzador del pie prensatelas
② Placa del guiahilos

1

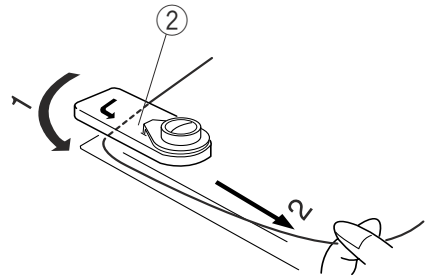

2

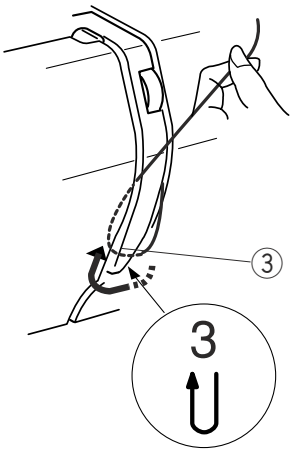

2 Pase con firmeza el hilo alrededor del guiahilos y llévelo hacia arriba, hasta la palanca tira hilos.

③ Guiahilos

3

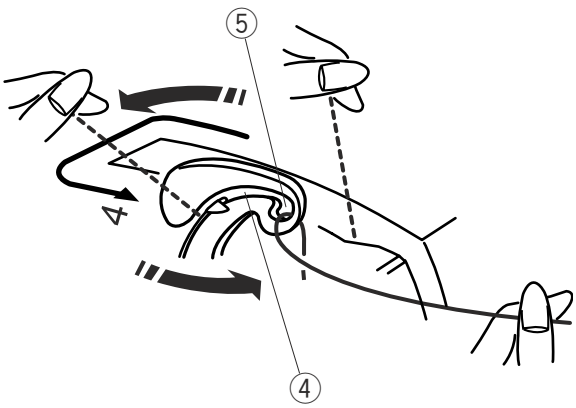

3 Pase el hilo por la ranura y llévelo hacia abajo, hasta el ojo de la palanca tira hilos, como muestra la imagen. Lleve el hilo hacia abajo, por el canal izquierdo.

④ Ranura

⑤ Ojo de la palanca tira hilos

4 5

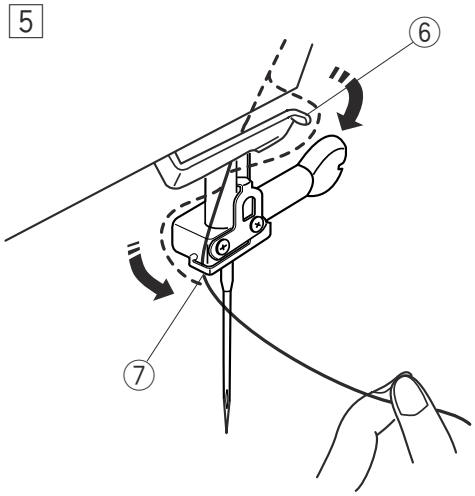

4 Pase el hilo por detrás del guiahilos inferior, desde la derecha.

⑥ Baje el guiahilos

5 Pase el hilo por el guiahilos de la barra de agujas, desde la izquierda.

⑦ Guiahilos de la barra de agujas

Enhebre la aguja desde delante hacia atrás, a mano o con el enhebrador de agujas integrado.

NOTA:
Consulte la página 11 para obtener información sobre el enhebrador integrado de agujas.

Enhebrador de la aguja

1

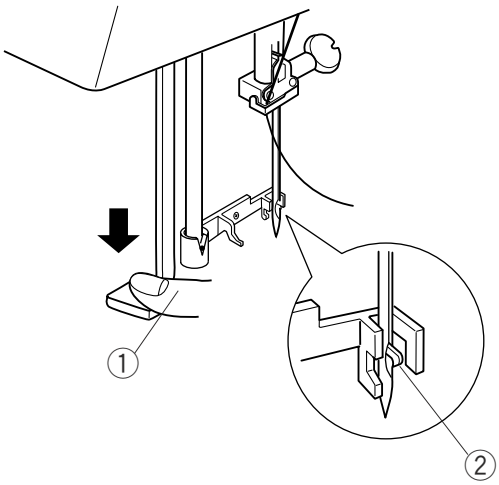

1 Haga descender el pie prensatelas. Pulse a fondo el saliente del enhebrador de agujas. El enhebrador sale por el ojo de la aguja desde atrás.

① Saliente del enhebrador de agujas
② Portabobinas

2

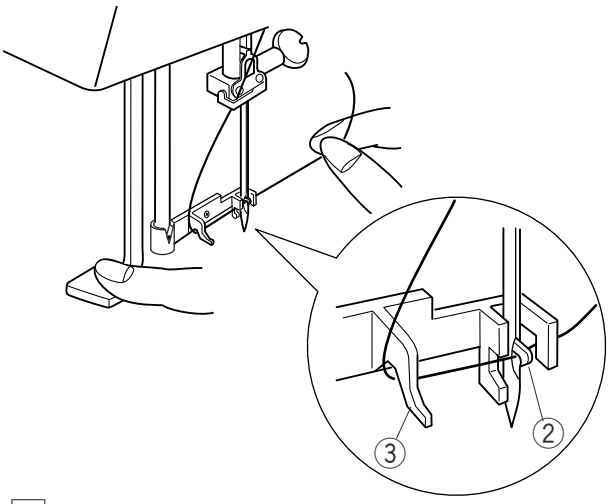

2 Tire del hilo hacia abajo alrededor de la guía del enhebrador y por debajo del enhebrador.

③ Guía del enhebrador

3

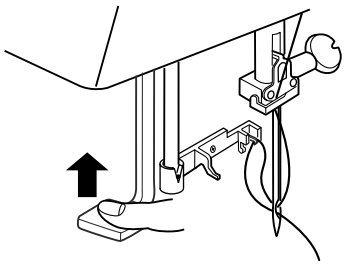

3 Suelte lentamente el saliente del enhebrador mientras sujeta con la mano el extremo del hilo. Un bucle del hilo pasa por el ojo de la aguja.

4

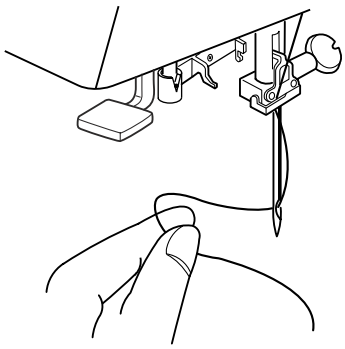

4 Saque el bucle del enhebrador y tire del extremo del hilo para sacarlo del ojo de la aguja.

NOTAS:
El enhebrador de agujas funciona bien con los hilos #50-90 y las agujas #11-16, así como con agujas de punta azul.
Si la aguja se detiene demasiado abajo para usar el enhebrador de agujas tras el corte automático del hilo, use el volante para levantar la aguja hasta la posición más elevada.

Extracción del hilo de la bobina

1

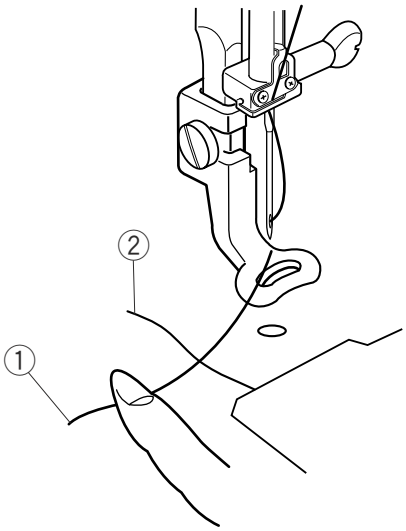

1 Suba el alzador del prensatelas. Sujete el hilo de la aguja con un dedo.

① Hilo de la aguja
② Hilo de la bobina

2

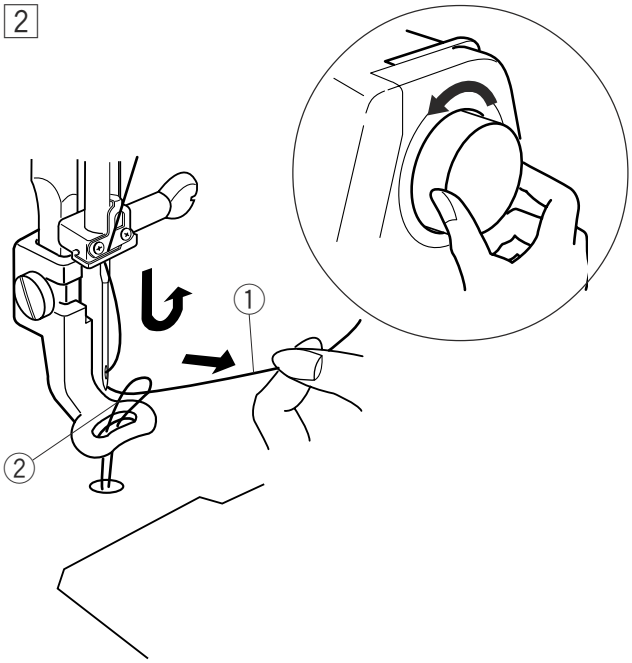

2 Gire el volante hacia usted un giro completo. Tire del hilo de la aguja para tomar un bucle con el hilo de la bobina.

3

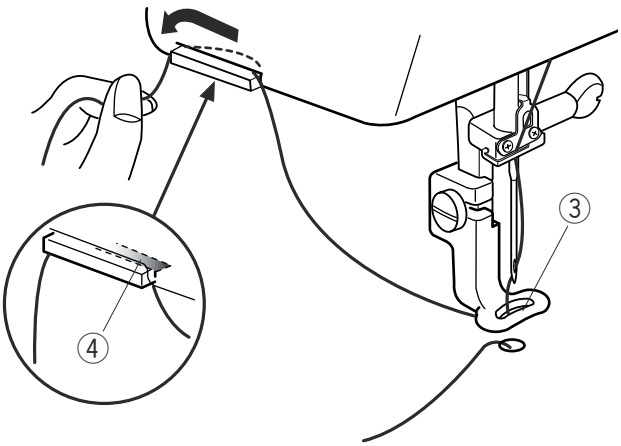

3 Pase el hilo de la aguja por el orificio del pie para bordados y tire de él hacia arriba, hasta el porta hilos, dejando unos dos centímetros y medio de hilo suelto.

③ Agujero
④ Porta hilos

Ajuste de la tensión del hilo

Tensión del hilo equilibrada:

Por el reverso de la tela se verá una pequeña cantidad de hilo de la aguja.

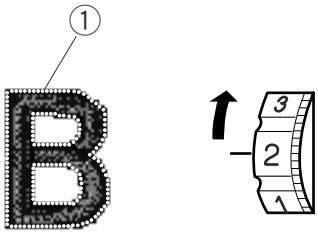

Cuando el hilo de la aguja está demasiado tenso:

El hilo de la bobina se ve también por el anverso de la tela.
Reduzca la tensión girando el indicador de tensión del hilo a un número inferior.

① Hilo de la bobina

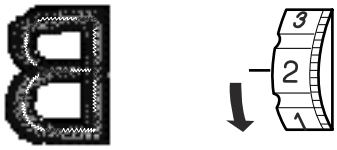

Cuando la tensión del hilo de la aguja es insuficiente:

El hilo de la aguja forma bucles y la costura parece «desaliñada».
Aumente la tensión girando el indicador de tensión del hilo a un número mayor.

Cambio de la aguja

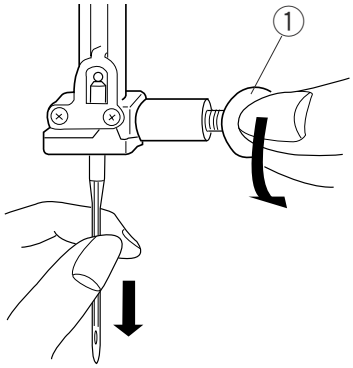

Ponga el interruptor en OFF. Levante la aguja girando el volante hacia usted y baje el pie prensatelas.
Afloje el tornillo de fijación de la aguja, girándolo hacia la izquierda.
Saque la aguja de su fijación.

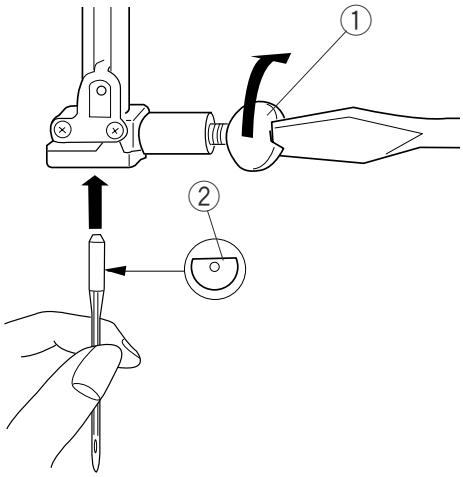

Introduzca una nueva aguja en la fijación, con el lado plano de la aguja hacia atrás.

① Tornillo de fijación de la aguja
② Lado plano de la aguja

Al introducir la aguja en la sujeción, empújela hacia arriba, hasta el tope, y apriete el tornillo de fijación fuertemente.

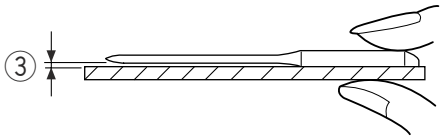

Para comprobar que la aguja no está torcida, ponga el lado plano de la aguja sobre una superficie horizontal plana (placa de agujas, cristal, etc.).
La separación entre la aguja y la superficie plana tiene que ser constante.

③ Hueco

No use agujas desgastadas.

NOTAS:
Utilice las agujas de punta azul del tamaño 11 para tejidos finos.
Para telas de peso medio o pesadas, use agujas del tamaño 14.

Bastidores de bordado

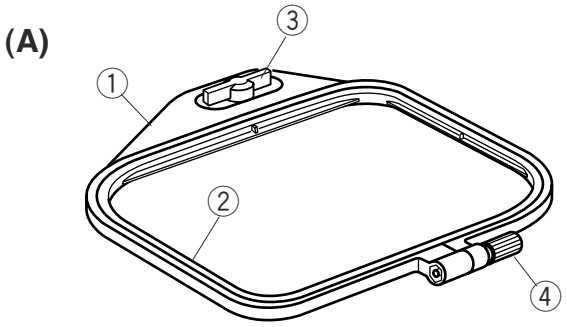

(A) Bastidor de bordado A:

Éste es el bastidor de tamaño estándar. Tiene una zona de bordado de 12,6 x 11 cm, donde podrá bordar los diseños de la tarjeta PC y otros.

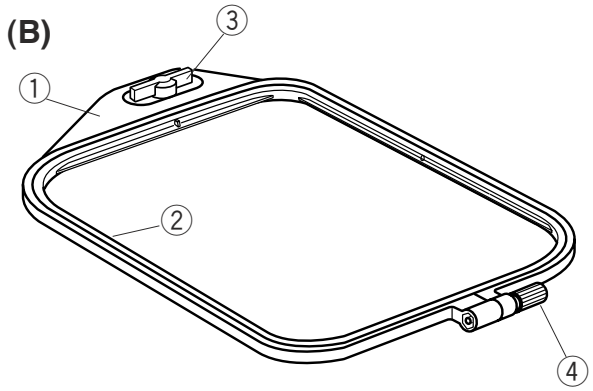

(B) Bastidor de bordado B:

Es el bastidor grande. Tiene una zona de bordado de 20 x 14 cm, que le permite bordar diseños de gran tamaño y combinar diseños.

① Aro exterior
② Aro interior
③ Manilla de fijación
④ Tornillo de apriete del bastidor

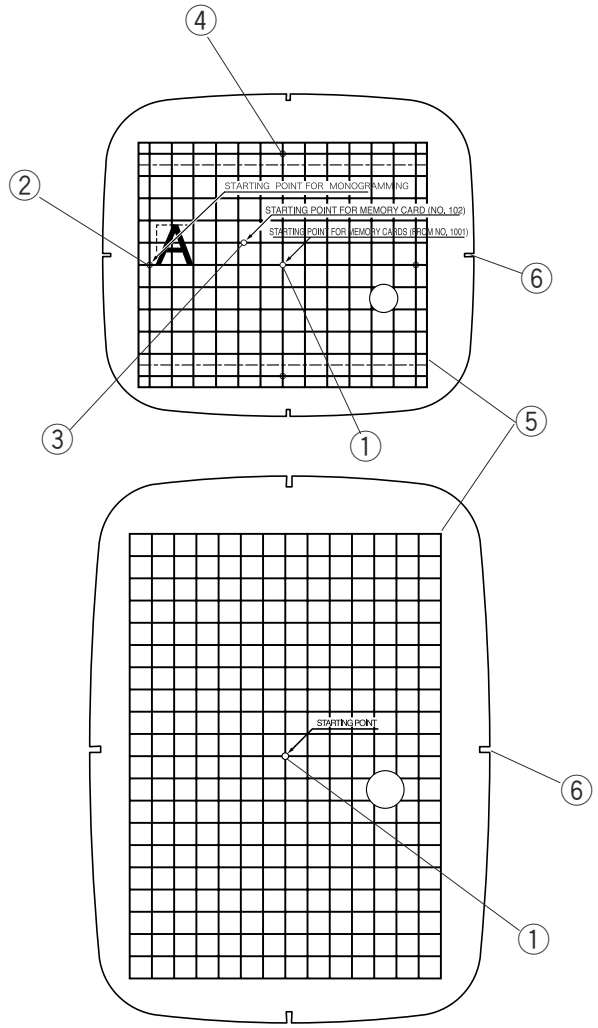

Plantillas

Cuando vaya a colocar la tela en el bastidor, use la plantilla para alinear las líneas centrales de la tela con el centro del bastidor. Marque primero las líneas centrales en la tela y coloque la tela sobre el aro exterior. Coloque el aro interior y la plantilla sobre la tela y coloque bien la tela.

① Punto de inicio para los diseños integrados y de la tarjeta PC
② Punto de inicio de los monogramas, en la colocación horizontal
③ Punto de inicio para la tarjeta de memoria n.º 102 y superiores.
④ Punto de inicio de los monogramas, en la colocación vertical
⑤ Límite de bordado para los diseños integrados y de la tarjeta PC

NOTA:
Las cuatro muescas de la plantilla no se corresponden con las líneas de referencia.
⑥ Muescas para la colocación de la plantilla

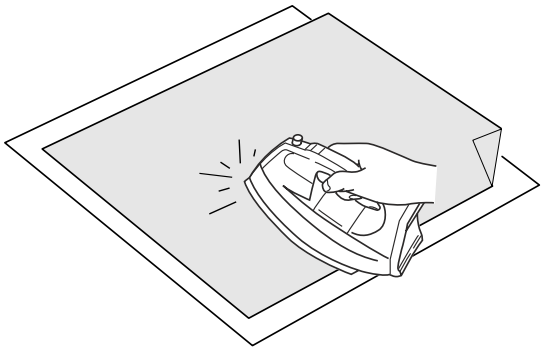

Estabilizadores

Para obtener un bordado de la mejor calidad es muy importante utilizar estabilizadores.

Tipos de estabilizador

El estabilizador «Tear-away» se puede arrancar fácilmente con la mano, gracias a la fibra con la que se ha fabricado. Utilice este tipo de estabilizadores con telas tejidas estables. Después de dar las puntadas, arranque el estabilizador de forma que la parte que se queda en la parte posterior del bordado no afecte a la prenda.
El estabilizador «Iron-on» es de tipo adhesivo mediante plancha, adecuado para telas de punto y todo tipo de telas inestables. Adhiéralo al reverso de la tela con una plancha.
El estabilizador «Cut-away» se puede arrancar con una tijera, es una tela que no se rasga. Corte el exceso de estabilizador al terminar el bordado. Utilice este tipo de estabilizadores para los tejidos de punto y todo tipo de telas inestables.
El estabilizador hidrosoluble se disuelve en agua. Utilícelo para realizar ojetes y bordados de encaje y en el anverso de telas de rizo, como por ejemplo las toallas, para evitar que los rizos atraviesen el bordado.
El estabilizador adhesivo es un papel que se emplea para fijar una pieza de tela o trabajo pequeño que no se pueda sujetar con el aro.
También se utiliza con el terciopelo y telas acolchadas que podrían quedar marcadas permanentemente por el aro.

Utilización:

- El estabilizador debe fijarse al reverso de la tela.
- Es posible que haya que utilizar varias capas.
- Las telas como el fieltro y otras telas estables no necesitan un estabilizador: se puede bordar directamente sobre ellas.
- En el caso de las telas más firmes, puede colocar un papel delgado debajo.
- Al bordar tela que no pueda planchar o que esté dividida en secciones y resulte difícil de planchar, se debe utilizar papel no adhesivo.
- La pieza del estabilizador debe ser mayor que el aro de bordado. Colóquela en el aro de forma que toda la pieza quede sujeta, para evitar que se separe de la tela.

Colocación de la tela en un bastidor de bordado

1

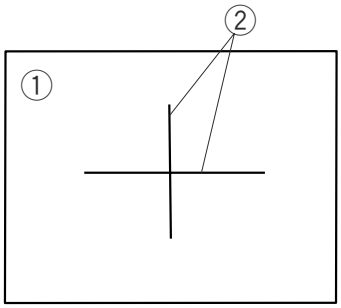

1 Marque las líneas centrales en el anverso de la tela con una tiza de sastre.

① Tela
② Líneas centrales

2

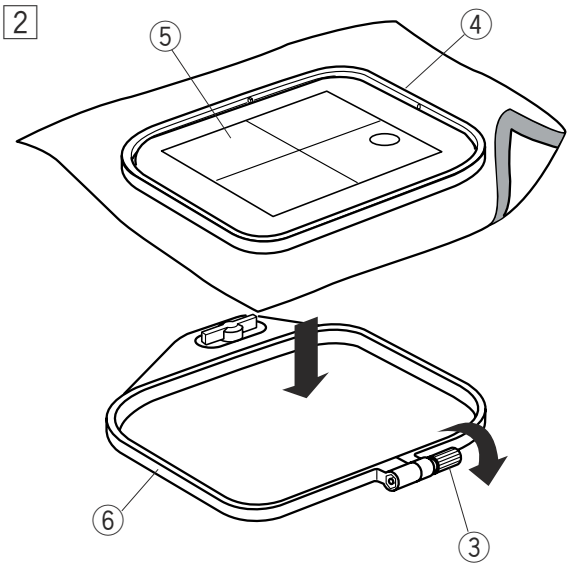

2 Afloje el tornillo de apriete del aro exterior y coloque la tela y el aro interior sobre el aro exterior.
Coloque la plantilla sobre la tela, haciendo coincidir las líneas centrales.

③ Tornillo de apriete del bastidor
④ Aro interior
⑤ Plantilla

3

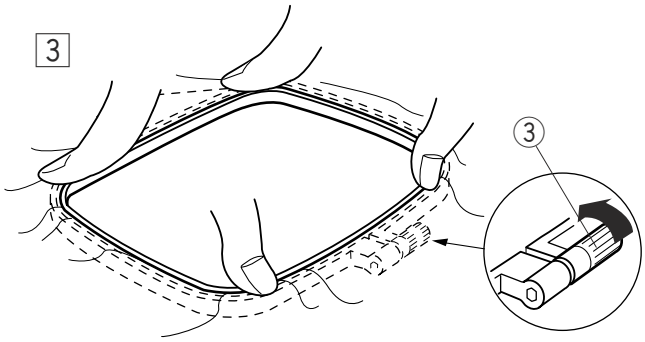

3 Coloque el aro interior en el exterior y apriete el tornillo de apriete del bastidor.

⑥ Aro exterior

4

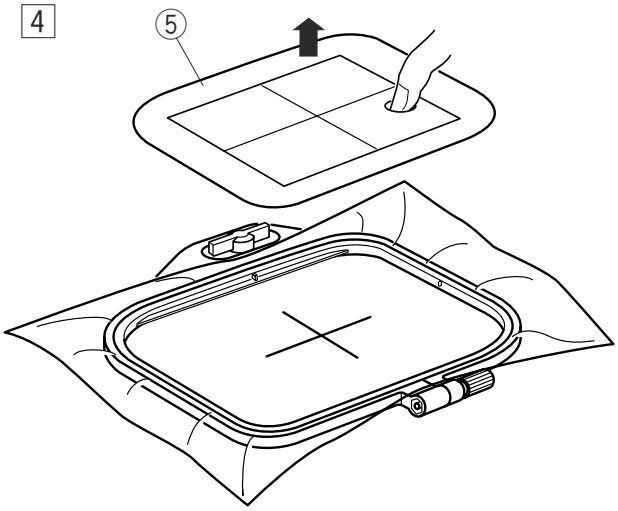

4 Saque la plantilla.

NOTAS:
Cuando coloque la tela en el bastidor de bordado, ponga el aro exterior sobre una superficie plana.
En el caso de telas finas y elásticas, ponga un estabilizador adhesivo (de tipo «Iron-on») en el reverso. Es posible que haya que utilizar varias capas de estabilizador.

El Cloth Setter 10000 (artículo opcional) es de gran ayuda para colocar la tela correctamente en el bastidor.

Colocación del bastidor de bordado en la máquina

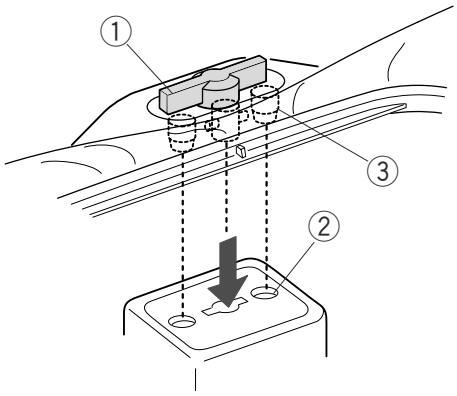

Gire la manilla de fijación para que quede paralela al bastidor y colóquela en el carro.
Fije el bastidor poniendo los pasadores en los orificios del carro.

① Manilla de fijación
② Orificios del carro
③ Pasadores

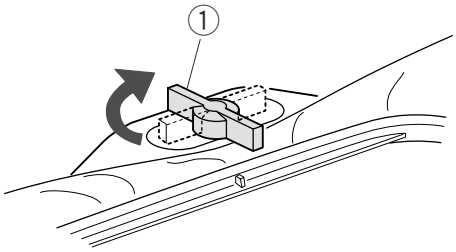

Gire la manilla de fijación a la derecha.

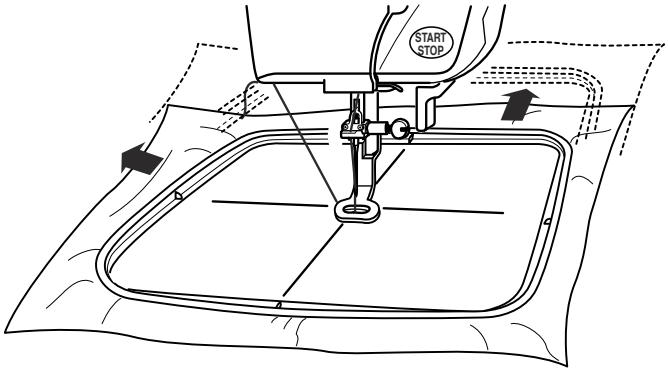

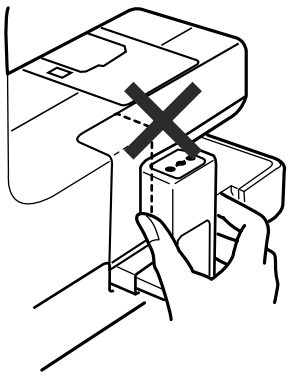

⚠ PRECAUCIÓN:

Antes de encender la máquina, asegúrese de que queda espacio suficiente para el carro de bordado detrás del aparato.
No intente mover el carro a mano ni lo toque cuando está en movimiento.
Asegúrese de devolver el carro a su posición original antes de apagar la máquina.

OPERACIONES MÁS IMPORTANTES

Ventana de selección de patrones

Al encender la máquina, en la pantalla táctil aparece la ventana de selección de patrones del diseño integrado.

NOTA:
Después de encender la máquina, pasarán unos seis segundos antes de que aparezca la ventana de selección de patrón en la pantalla táctil.
Se trata del tiempo de arranque; no es un defecto.

Puede elegir una de las 5 opciones siguientes:

① **Diseños integrados**
Hay 100 diseños listos para coser en esta categoría.
También puede abrir los archivos de diseño guardados en la memoria interna.

② **Monogramas**
Puede coser tres tipos de letras (Gothic, Script y Cheltenham), y hacer monogramas de 2 y 3 letras.

③ **Tarjeta PC**
Puede utilizar diseños de bordados de las tarjetas PC de diseño opcionales. También puede coser sus diseños favoritos, guardados en la tarjeta Compact Flash (artículo opcional).

④ **Memoria USB**
Puede guardar y abrir archivos de diseño de bordados guardados en la memoria USB (artículo opcional).

⑤ **Edición**
La función de edición le permite modificar y combinar diseños de bordados de distintas fuentes.
Pulse la pestaña de la categoría que le interesa para abrir la ventana apropiada.

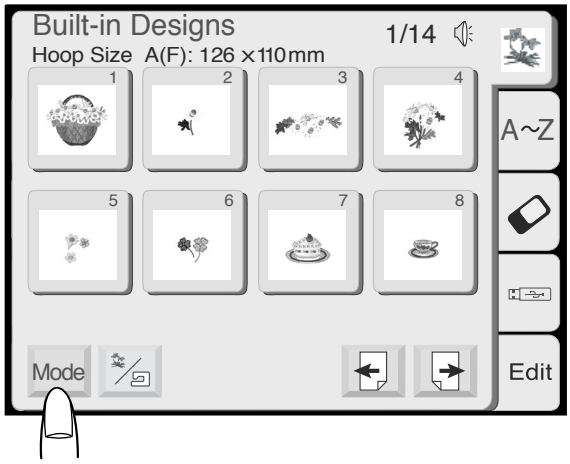

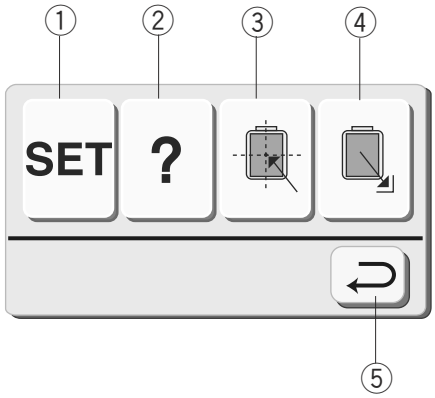

Configuración de modo

Pulse la tecla de modo; se abrirá el cuadro de diálogo de selección de modo.
Pulse una de las teclas siguientes para seleccionar la operación que desee.

① **Tecla Configuración**
Pulse esta tecla para abrir la ventana de configuración de la máquina. Puede personalizar la configuración de la máquina para adaptarla a sus preferencias.

② **Tecla de ayuda**
Pulse esta tecla para ver los temas de ayuda para las operaciones básicas.

③ **Tecla de centrado del carro**
Pulse esta tecla para mover el carro hasta la posición central (punto inicial para el bordado).

④ **Tecla de retorno del carro**
Cuando acabe de bordar, pulse la tecla de retorno del carro para devolver el carro a su posición de almacenamiento.

⑤ **Tecla de retorno**
Esta tecla cierra la ventana de selección de modo y vuelve a la pantalla anterior.

NOTA:
Antes de poner el interruptor de encendido en OFF cuando esté en modo de bordado, no olvide pulsar la tecla de retorno del carro para devolverlo a su posición de almacenamiento.

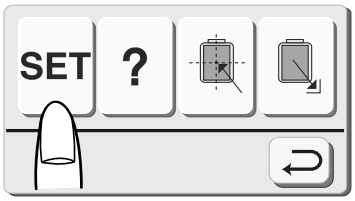

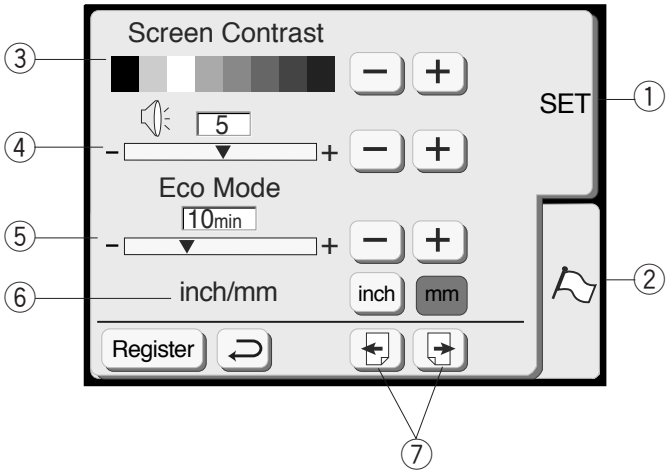

Configuración de la máquina

Pulse la tecla Configuración para abrir la ventana de configuración de la máquina.

① **Pestaña Configuración**
Pulse la pestaña de configuración para personalizar la configuración de la máquina.

② **Pestaña de bandera** (pestaña de selección de idioma)
Pulse la pestaña con una bandera para seleccionar el idioma de las indicaciones en pantalla. Puede seleccionar 11 idiomas.

③ **Contraste de pantalla**
Es posible ajustar el contraste de la pantalla táctil.
Pulse la tecla Más [+] para afinar el contraste.
Pulse la tecla Menos [−] para reducir el contraste.

④ **Control de sonido**
Es posible ajustar el volumen de la señal acústica.
El nivel de volumen va de 0 a 10 y el valor predeterminado es 5.
Pulse la tecla Más [+] para aumentar el volumen de la señal acústica.
Pulse la tecla Menos [−] para bajar el volumen de la señal acústica.
Cuando seleccione 0, la señal no sonará.

⑤ **Modo de eco**
Si después de encender la máquina no la usa durante un tiempo, la máquina entrará en modo de eco. La pantalla táctil se oscurecerá y se apagará la luz de costura.
Cuando toque la pantalla, si la máquina está en este modo, tanto la pantalla como la luz de costura se volverán a encender.
El temporizador se puede configurar para activar el modo de eco entre 1 y 30 minutos después de que la máquina no detecte actividad. El valor predeterminado es de 10 minutos.

Para configurar el temporizador del modo de eco:
Pulse la tecla Más [+] para aumentar el valor del temporizador.
Pulse la tecla Menos [−] para reducir el valor del temporizador.
Para desactivar el modo de bajo consumo, pulse la tecla Más [+] hasta que aparezca la palabra «OFF» (desactivado) en el recuadro.

⑥ **Pulgadas/milímetros**
La máquina puede configurarse para que utilice la unidad que prefiera, pulgadas o milímetros.
La unidad predeterminada es milímetros.
Pulse la tecla «inch» (pulgadas) o «mm» para seleccionar la unidad que prefiera.

⑦ **Tecla de página**
Pulse estas teclas para desplazarse por las páginas.
Pulse la tecla de Página siguiente [⇥] para ver la página siguiente.
Pulse la tecla de Página anterior [⇤] para ver la página anterior.

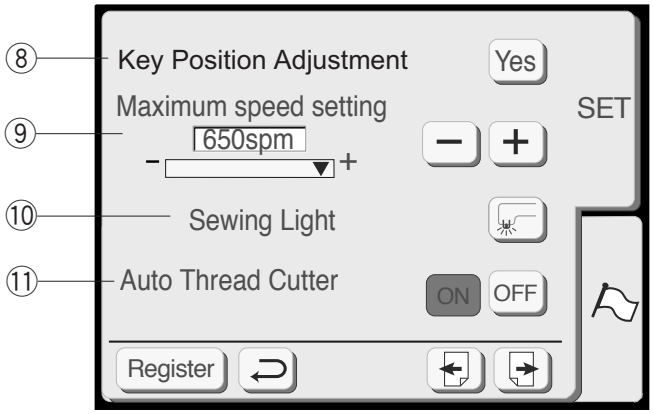

(A)

(B)

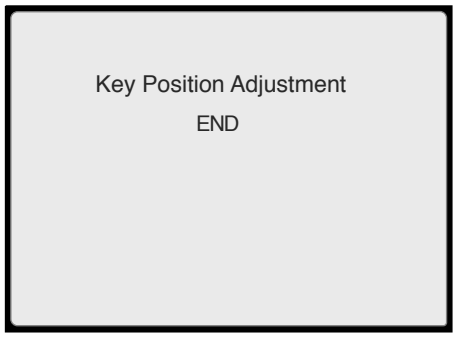

⑧ **Ajuste de la posición de las teclas**

Si considera que las teclas del panel táctil están desalineadas, puede modificar su posición en la ventana de ajuste de la posición de las teclas. Cuando pulse la tecla Sí, aparecerá la ventana de la figura (A). Con el dedo, presione las cruces negras (+) en el orden que aparecen. Cuando pulse la última cruz (+) aparecerá la ventana B.

⑨ **Velocidad máxima de bordado**

Es posible modificar la velocidad máxima de bordado de 400 a 650 puntadas por minuto.
El valor predeterminado es de 650 puntadas por minuto.
Pulse la tecla Menos [−] para reducir la velocidad máxima de costura.
Pulse la tecla Más [+] para aumentar la velocidad máxima de costura.

NOTA:
Reduzca la velocidad de costura cuando trabaje con puntadas en zigzag estrechas, porque pueden distorsionarse con la velocidad.

⑩ **Luz de la máquina**

Encienda o apague la luz con la tecla Luz de costura.

⑪ **Corta hilos automático**

Si el comando de corta hilos automático está activado, la máquina se detendrá y cortará automáticamente los hilos cuando se acabe cada sección de color.
Pulse la tecla Encendido para activar el corta hilos automático.
Pulse la tecla Apagado para desactivar el corta hilos automático.
Pulse la tecla Página siguiente para ver la página siguiente.

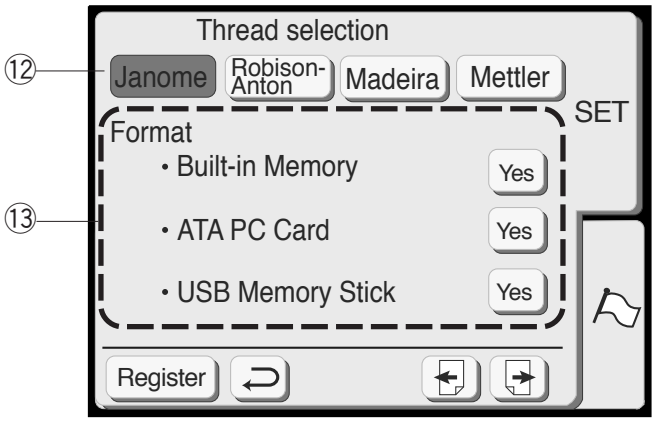

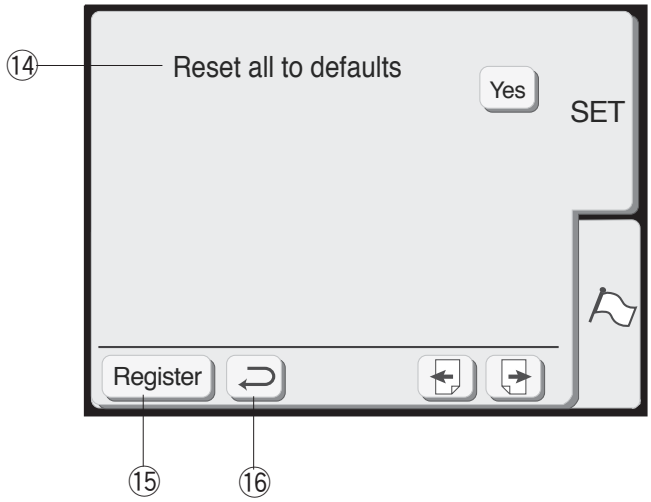

⑫ **Selección del hilo**

Puede elegir cuatro tipos de hilo de bordado. Pulse la tecla del hilo que desea utilizar. El código de colores de la marca seleccionada aparecerá en la pantalla de bordado.

⑬ **Formatear la memoria integrada**

Si la memoria interna de la tarjeta ATA PC o la memoria USB no funcionan porque el banco de memoria haya sufrido daños, tendrá que formatear la memoria para poder usarla de nuevo.

Para formatear la memoria, pulse la tecla Sí Yes que hay al lado de la ubicación de la memoria.

NOTA:
Si formatea, borrará todos los datos contenidos en la memoria.

Pulse la tecla Página siguiente para ver la página siguiente.

⑭ **Restaurar predeterminados**

Si pulsa la tecla Sí Yes , recuperará todos los valores predeterminados de configuración (es decir, la misma configuración que tenía la máquina cuando la adquirió), salvo el idioma.

⑮ **Tecla de registro**

Pulse esta tecla para registrar los valores y volver a la pantalla anterior.

⑯ **Tecla de retorno**

Pulse esta tecla para volver a la pantalla anterior, sin registrar los valores.

Selección de idioma

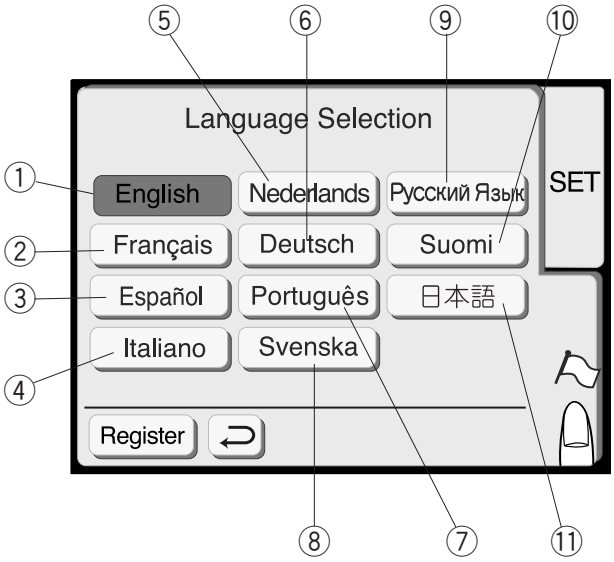

Puede seleccionar uno de los 11 idiomas siguientes, pulsando la tecla correspondiente.

① Inglés
② Francés
③ Español
④ Italiano
⑤ Holandés
⑥ Alemán
⑦ Portugués
⑧ Sueco
⑨ Ruso
⑩ Finés
⑪ Japonés

Pulse la tecla de registro para confirmar la selección.

Ayuda en pantalla

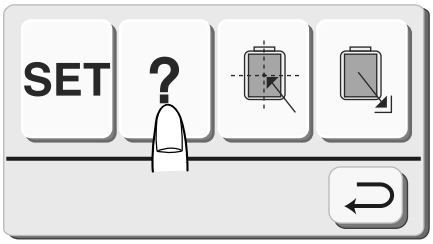

Puede ver ayuda en pantalla sobre las operaciones básicas de la máquina.

Pulse la tecla de ayuda ? para que se abra la ventana del índice de la ayuda.

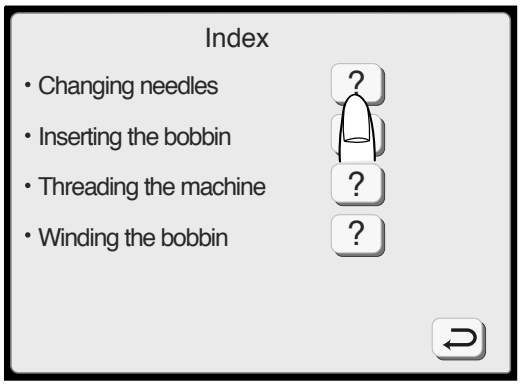

Pulse la tecla situada junto al tema de ayuda ? que quiere ver.

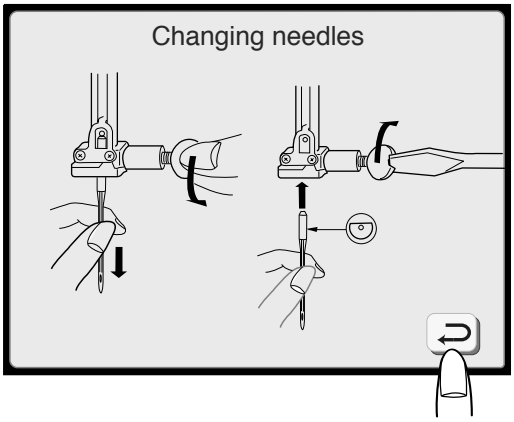

En pantalla aparecerá la ayuda ilustrada sobre el tema que haya seleccionado.

NOTA:
Pulse la tecla de retorno para volver a la pantalla anterior.

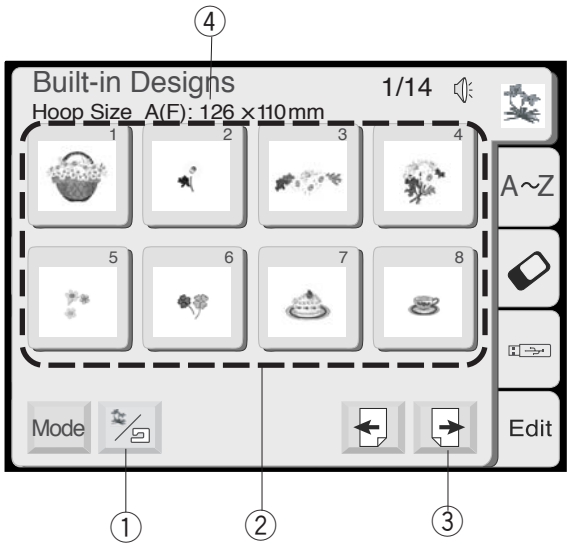

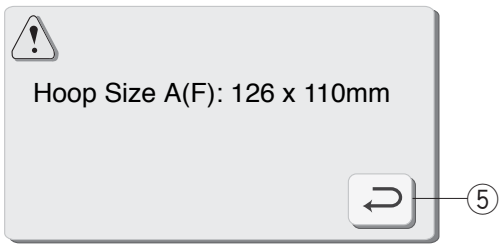

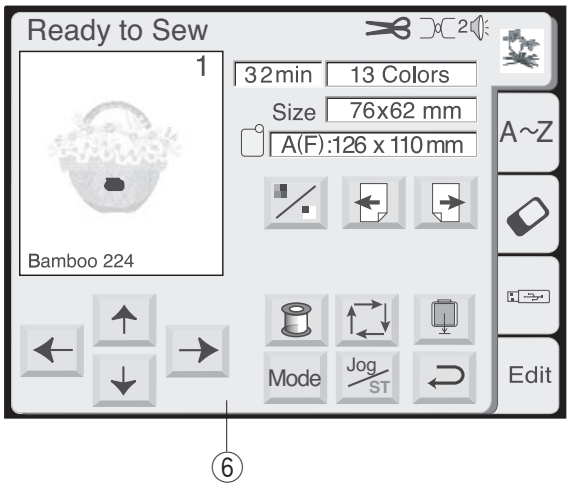

Selección de diseños integrados

La ventana de selección de patrones de los diseños integrados aparece al encender la máquina.

Hay 100 diseños listos para coser en esta categoría. También puede abrir los archivos de diseño guardados en la memoria interna.
Pulse la tecla Integrado/guardado para pasar de los diseños integrados a los guardados y viceversa.

① Tecla Integrado/guardado

Para seleccionar el diseño de bordado, pulse la tecla de selección de patrones.

② Tecla de selección de patrones

Pulse la tecla Página siguiente para ver los diseños de las páginas siguientes.
Hay 14 páginas de diseños, agrupados por tamaño de bastidor.

③ Tecla Página siguiente
④ Tamaño del bastidor

Cuando pulse la tecla de selección de patrones, la pantalla mostrará un mensaje donde se le indicará el bastidor que debe usar.
Pulse la tecla de retorno. Se abrirá la pantalla Listo para coser.

⑤ Tecla de retorno
⑥ Pantalla Listo para coser

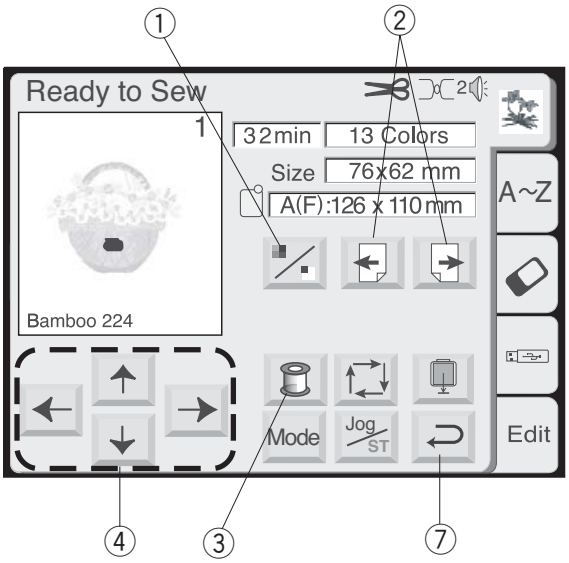

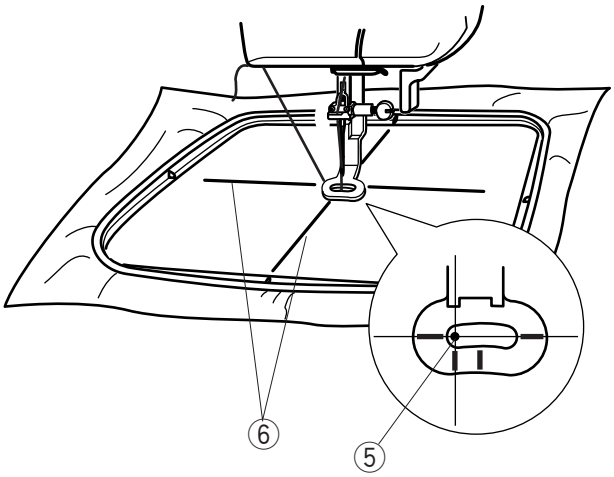

Pantalla Listo para coser (continuación)

En la pantalla Listo para coser se muestra una imagen de la puntada del diseño seleccionado y las teclas de función, así como información sobre el diseño seleccionado.

① **Tecla de sección de color**
Pulse esta tecla para ver la imagen completa del diseño seleccionado o la imagen parcial de cada sección de color.

② **Teclas de sección siguiente/anterior**
Para ver la siguiente sección de color, pulse la tecla de Sección siguiente . Pulse la tecla de sección anterior para ver la sección de color anterior .

③ **Tecla Lista de colores**
Pulse esta tecla para ver una lista de los colores de los hilos utilizados en el diseño seleccionado.

Costura de colores específicos (sección), omitiendo otros:
Es posible coser sólo una de las partes del diseño, omitiendo las partes anteriores.
Pulse la tecla de Sección siguiente hasta que se muestre la sección deseada.

④ **Teclas de ajuste lento**
Ajuste la posición del bastidor con las teclas de ajuste lento de modo que la posición de bajada de la aguja quede justo sobre el centro de las líneas centrales de la tela.

⑤ Posición de caída de la aguja
⑥ Líneas centrales

⑦ **Tecla de retorno**
Pulse esta tecla para volver a la ventana de selección de patrones.

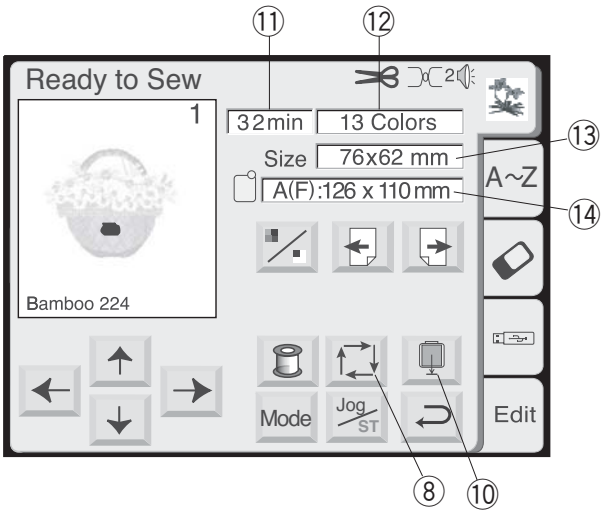

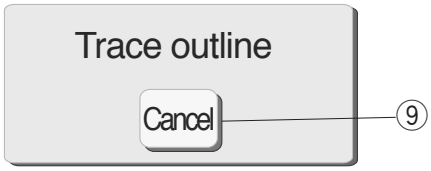

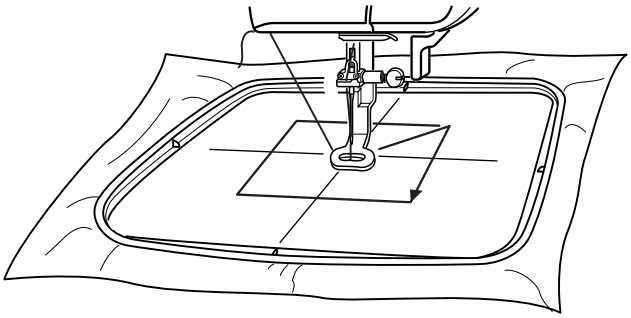

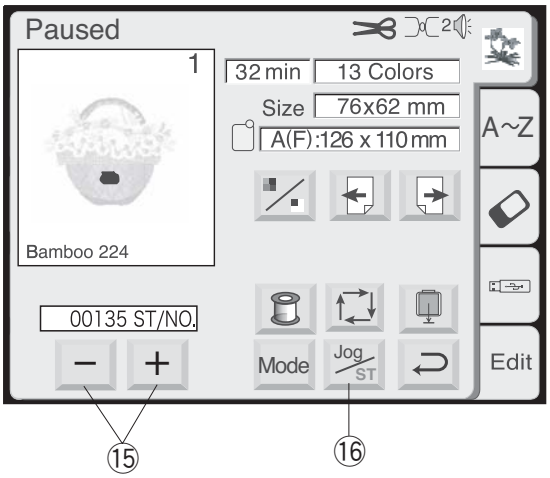

⑧ **Tecla de trazado**

Si desea comprobar el tamaño del área de costura, pulse esta tecla. El carro traza el perfil del patrón de bordado seleccionado sin hacer puntadas.

El carro vuelve a la posición inicial después de acabar el trazo y la pantalla vuelve a la ventana anterior.

Para cancelar el trazo del perfil, pulse la tecla Cancelar.

⑨ Tecla Cancelar

⑩ **Tecla Almacenamiento de carro**

Cuando acabe de bordar, pulse la tecla de almacenamiento de carro para devolver el carro a su posición de almacenamiento.

Información en pantalla

Además de la imagen del diseño, en la pantalla se mostrará información sobre el tiempo aproximado de costura en minutos, el número de colores, el tamaño del diseño y el bastidor adecuado para dicho diseño.

⑪ Tiempo de costura en minutos
⑫ Número de colores
⑬ Tamaño del diseño
⑭ Bastidor

⑮ **Teclas de avance y retorno de puntada**

Una vez iniciada la costura, la pantalla muestra el número actual de puntadas realizadas. Las teclas de ajuste lento desaparecerán y aparecerán en su lugar las teclas de avance y retorno de la puntada. Puede usar estas teclas para mover el bastidor al punto donde se agotó o rompió el hilo.

Pulse la tecla Menos [−] para mover el bastidor al punto anterior de costura. El bastidor retrocederá 10 puntadas cada vez que pulse esta tecla.

Pulse la tecla Más [+] para hacer avanzar el bastidor. El bastidor avanzará 10 puntadas cada vez que pulse esta tecla.

⑯ **Tecla Ajuste/PT**

Pulse esta tecla para cambiar entre la visualización de las teclas de ajuste lento y las teclas de avance y retroceso de puntada.

NOTA:
Antes de apagar la máquina, asegúrese de que ha devuelto el carro a su posición de almacenamiento.

BORDADO

Inicio de un bordado

1

1 Seleccione un patrón.

2 3

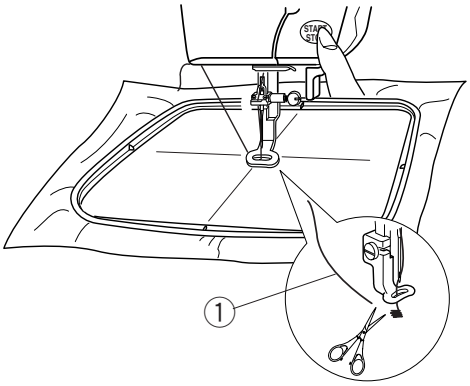

2 Baje el pie prensatelas, pulse el botón de inicio/parada y cosa entre 5 y 6 puntadas.
Pulse nuevamente el botón para detener la máquina.

3 Levante el prensatelas, corte el extremo del hilo cerca del punto de partida y baje otra vez el prensatelas.
① Extremo del hilo

4

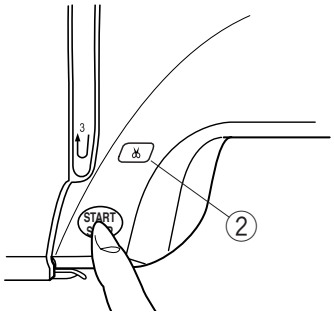

4 Pulse el botón de inicio/parada para volver a coser.
La máquina se detendrá automáticamente cuando se acabe la sección del primer color.
La máquina recortará automáticamente los hilos, si activa el comando de corta hilos automático.

NOTA:
Si desactiva el corta hilos automático, pulse el botón de corta hilos automático o recorte manualmente los hilos.

5

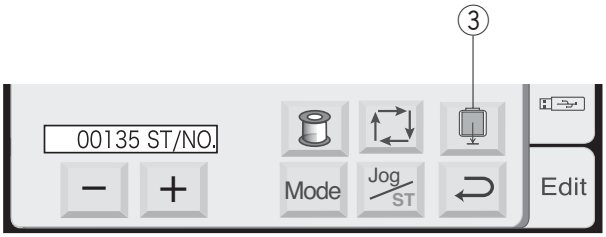

5 Después de terminar de bordar, pulse el botón del corta hilos automático para cortar los hilos.
Pulse la tecla de almacenamiento de carro para devolver el carro a la posición de almacenamiento.
② Botón de corta hilos automático
③ Tecla de almacenamiento de carro

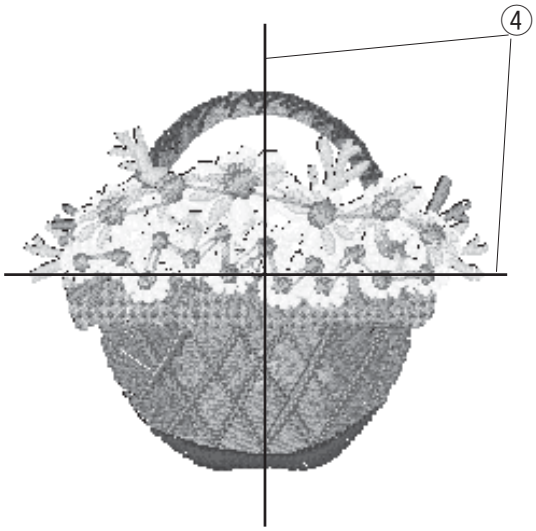

Resultados de costura

El patrón de bordado se realiza, tal como indica la imagen, en el centro de la tela.
④ Líneas centrales en la tela

NOTAS:
La posición del patrón de bordado con respecto a las líneas centrales se indica en las hojas de las plantillas.
Para realizar bordados basados en las tarjetas PC, use las hojas de plantillas para fijar la posición de costura correcta.

MONOGRAMAS

Ventana de selección de monograma

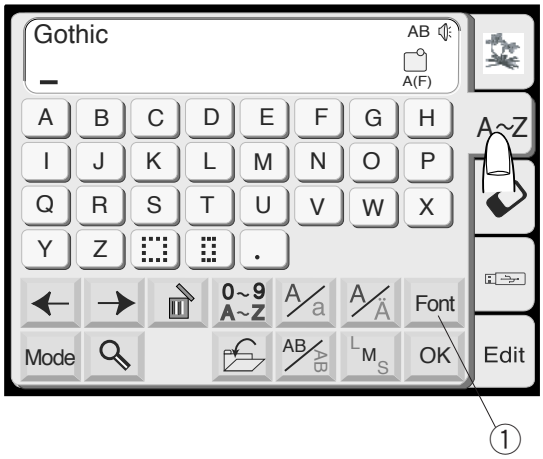

En la ventana de selección de monograma, puede programar las letras pulsando directamente las teclas del alfabeto que desee.
Después de pulsar cada tecla, la letra quedará guardada en la memoria y el cursor se moverá a la derecha.

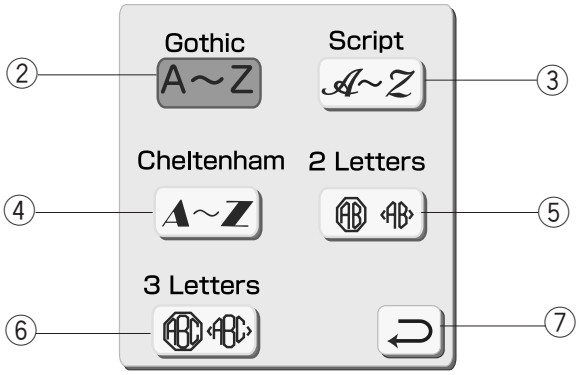

Selección de las fuentes

Hay 3 estilos de fuentes y monogramas de 2 y 3 letras. Pulse la tecla de fuentes para que se abra la ventana de selección de la fuente.

① Tecla Fuentes

Pulse una de las teclas siguientes para seleccionar la fuente que desee.

② Gothic
③ Script
④ Cheltenham
⑤ 2 letras
⑥ 3 letras

Para cancelar la selección, pulse la tecla de retorno.

⑦ Tecla de retorno

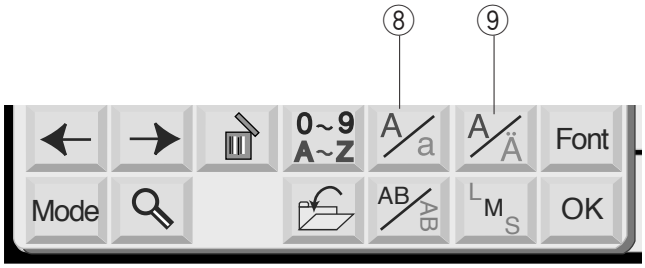

Mayúsculas y minúsculas

Es posible diferenciar entre mayúsculas y minúsculas con la tecla de mayúsculas y minúsculas A/a .

⑧ Tecla de mayúsculas y minúsculas

Letras europeas

Puede seleccionar letras con acentos en diversos idiomas europeos, como letras con diéresis, con la tecla de letras europeas A/Ä .

⑨ Tecla de letras europeas

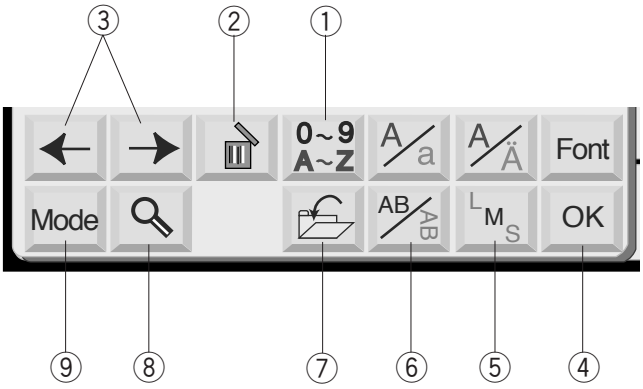

① **Tecla de números y símbolos**
Al pulsar esta tecla aparecen los números y símbolos disponibles. Para seleccionar uno de ellos, pulse la tecla correspondiente.
Pulse esta tecla para volver a la ventana de selección de letras.

② **Tecla de borrado**
Para borrar un carácter, el cursor debe estar debajo de él. Sitúe el cursor bajo la letra, número o símbolo que desea borrar y pulse la tecla de borrado.

③ **Teclas cursoras**
Mueva el cursor a derecha e izquierda pulsando una de las teclas de flechas. Para agregar letras, números o símbolos (es decir, cualquier carácter) a un monograma, sitúe el cursor bajo un carácter. Pulse la tecla de dicho carácter. Así, quedará introducido a la izquierda del carácter que subraya el cursor.

④ **Tecla Aceptar**
Para confirmar la combinación de letras, números y/o símbolos, pulse la tecla Aceptar. Cuando pulse la tecla, se mostrará la pantalla Listo para coser.

⑤ **Tecla del tamaño de letra**
Puede elegir uno de los tres tamaños de letras siguientes: grande, mediano o pequeño. Fije el tamaño del monograma antes de seleccionar los caracteres.

⑥ **Tecla horizontal/vertical**
Puede elegir la dirección en que va a realizar el monograma, horizontal o verticalmente.

⑦ **Tecla de guardado de archivo**
Pulse esta tecla para guardar el monograma programado. Se abrirá la ventana Guardar archivo (consulte la página 42).

⑧ **Tecla de lupa**
Pulse esta tecla si desea agrandar las teclas de letras y números para pulsarlas con más facilidad. Pulse la tecla de retorno para volver a la pantalla original.
⑩ Teclas ampliadas
⑪ Tecla de retorno

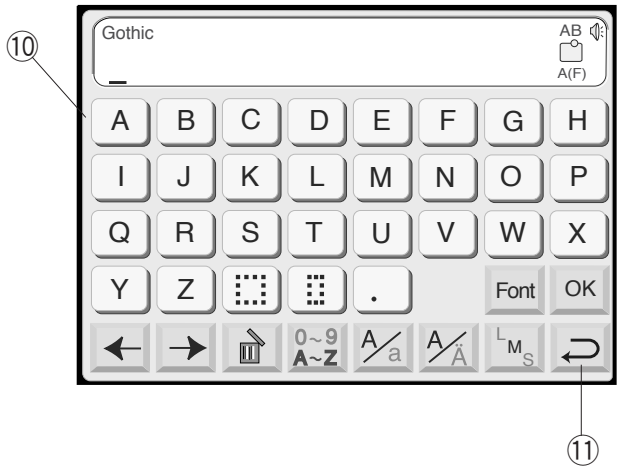

⑨ **Tecla de modo**
Consulte la página 20.

Bordado de monogramas

Ejemplo: «**Bear**» en estilo Gothic

1

1 Pulse la tecla de fuentes y seleccione las letras estilo Gothic. Seleccione «**B**».

2

2 Pulse la tecla de mayúsculas y minúsculas A/a para seleccionar letras minúsculas.

3

3 Seleccione «**e**», «**a**» y «**r**». Pulse la tecla Aceptar.

NOTA:
Si desea cambiar la orientación del monograma, pulse la tecla Horizontal/vertical antes de pulsar la tecla Aceptar.

4

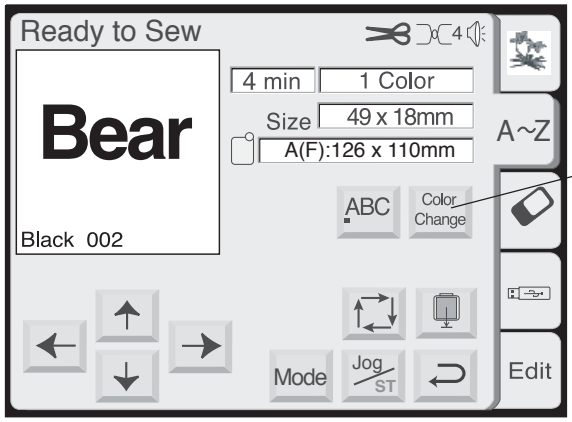

4 Aparece la pantalla Listo para coser.

Monograma multicolor

Puede coser un monograma multicolor, cambiando el color del hilo de cada letra, si pulsa la tecla Cambio de color antes de coser.
La máquina se detendrá automáticamente después de coser cada letra. Cambie el hilo y siga cosiendo.

① Tecla de cambio de color

5

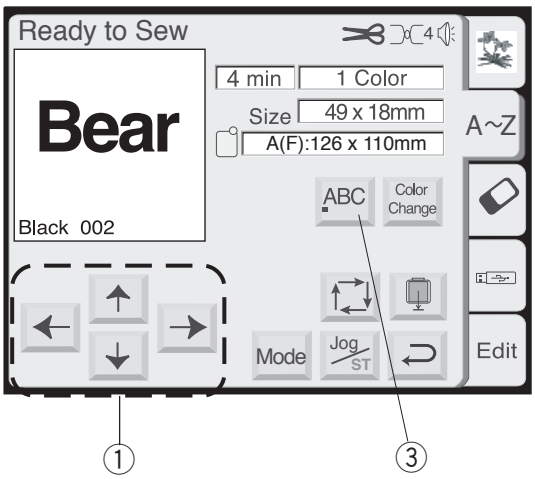

5 Use las teclas de ajuste lento para modificar la posición del bastidor para cuadrar las líneas centrales.

① Teclas de ajuste lento

② Líneas centrales

NOTA:
Puede elegir entre 3 ubicaciones del monograma, izquierda, centro o derecha, con la tecla de justificación.

③ Tecla de justificación

6

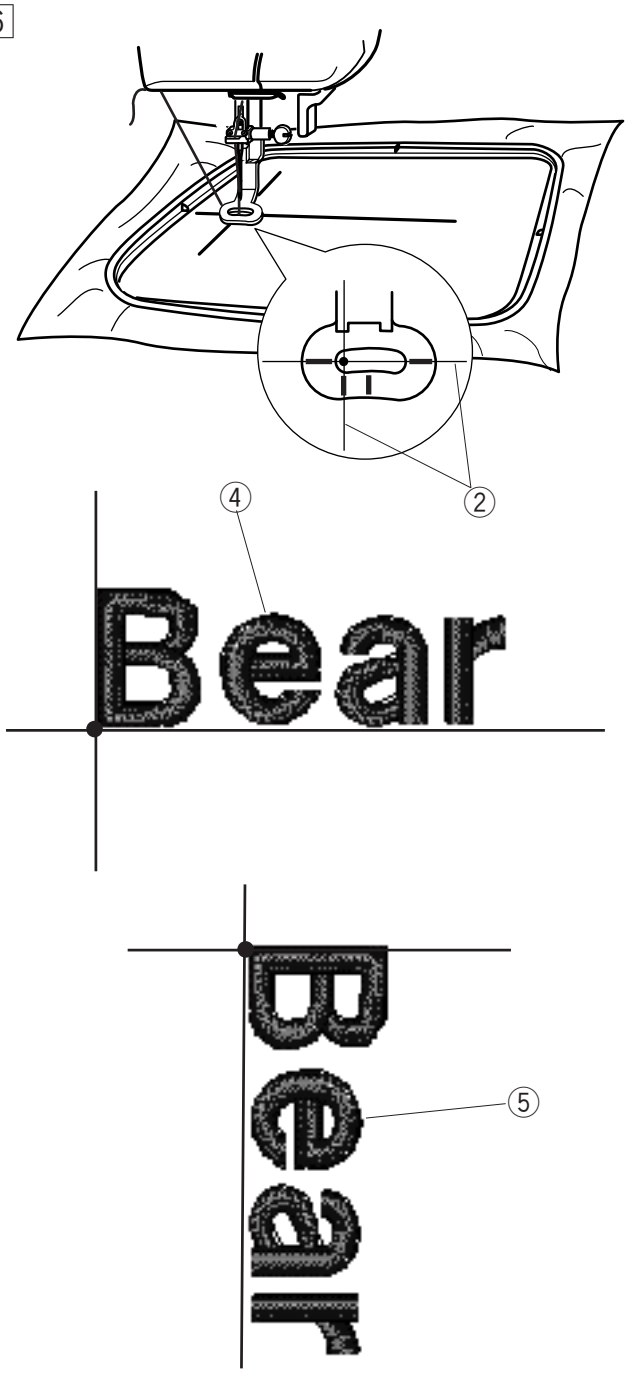

6 Baje el pie prensatelas, pulse el botón de inicio/parada y cosa entre 5 y 6 puntadas.
Pulse nuevamente el botón para detener la máquina.
Levante el prensatelas, corte el extremo del hilo cerca del punto de partida y baje otra vez el prensatelas.

Pulse el botón de inicio/parada para volver a coser. La máquina se detendrá automáticamente al terminar de coser.

Orientación del monograma

Puede coser el monograma en horizontal o vertical. Pulse la tecla Horizontal/Vertical y luego Aceptar para seleccionar la orientación.

④ Monograma en horizontal

⑤ Monograma en vertical

Monogramas de 2 letras

1

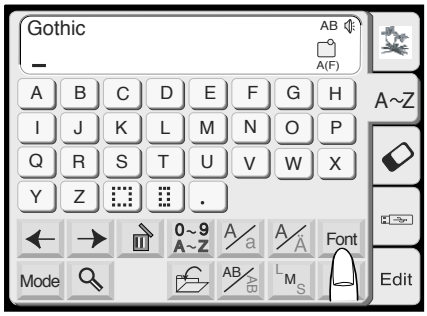

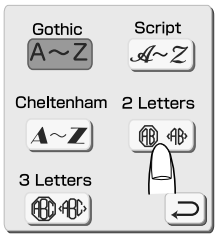

Ejemplo: 2 letras y escudo

1 Pulse la tecla Fuentes Seleccione 2 letras.

2

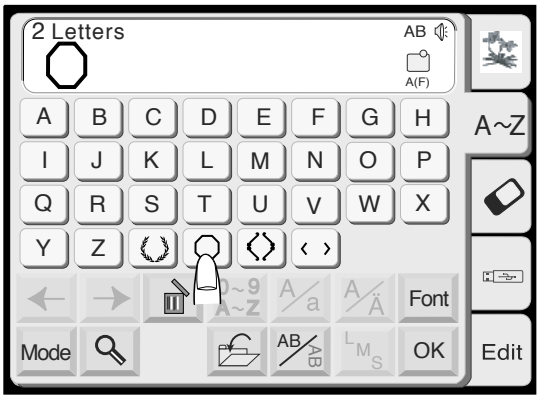

2 Seleccione el escudo.

3

3 Seleccione las letras «A» y «B». Pulse la tecla Aceptar.

4 5

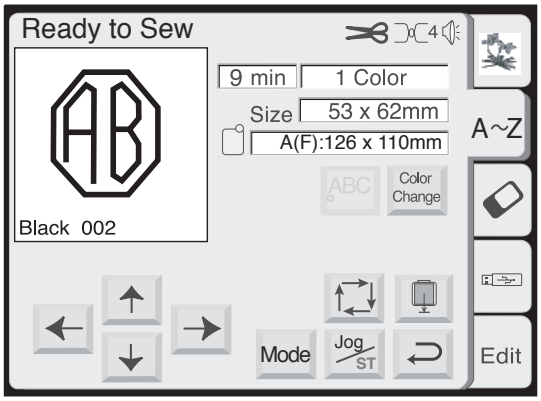

4 Aparece la pantalla Listo para coser.

5 Pulse el botón de inicio/parada para empezar a coser.

NOTAS:
El monograma de 3 letras se cose del mismo modo.
La posición de inicio de los bordados de 2 y 3 letras es el centro del bastidor.

Correcciones al monograma

Borrar una letra

Ejemplo: para borrar la letra «**E**» de «**BEAT**».

1

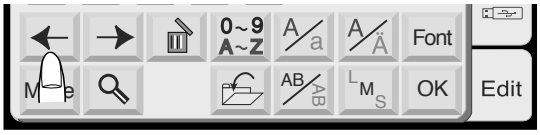

1 Pulse la tecla ← para poner el cursor bajo la letra que desea borrar.

2

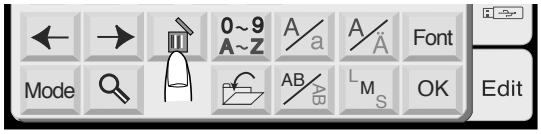

2 Pulse la tecla de borrado .

3

3 Se borrará la letra «**E**».

Introducir una letra

Ejemplo: Para introducir la letra «**O**» en «**BAT**».

1

1 Pulse la tecla para mover el cursor hasta situarlo bajo la siguiente letra donde desea introducir la nueva letra.

2

2 Seleccione la letra «**O**».
Se introduce la letra «**O**» entre «**B**» y «**A**».

ARTÍCULOS OPCIONALES

Tarjeta PC (artículo opcional)

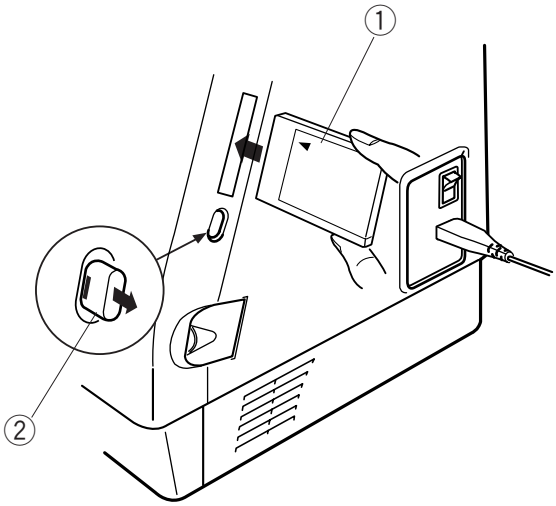

Introducción y expulsión de la tarjeta PC

Introduzca la tarjeta PC en la ranura, con la parte delantera orientada hacia usted.
Presione la tarjeta hasta que oiga un «clic». En ese momento, el botón de expulsión sobresaldrá.

① Tarjeta PC
② Botón de expulsión

NOTA:
Cuando la tarjeta esté colocada correctamente, la barra roja del botón de expulsión quedará visible.

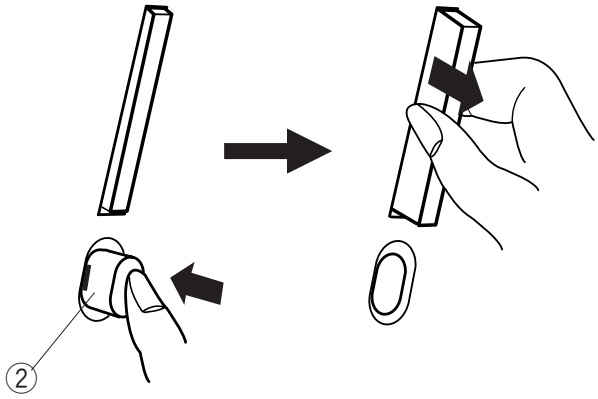

Expulsión de la tarjeta PC

Pulse el botón de expulsión para sacar la tarjeta PC.
Saque la tarjeta PC de la máquina.

NOTA:
Cuando se enciende la máquina con una tarjeta PC introducida, la máquina tarda más en arrancar.

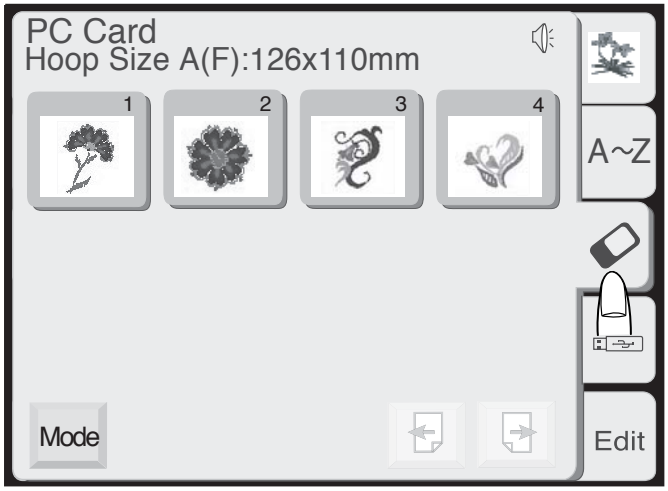

Selección de diseños de la tarjeta PC

Pulse la tecla de la tarjeta PC Los diseños que contiene la tarjeta aparecen en las teclas de selección de patrones.

Pulse la tecla de selección de patrones para elegir el diseño que desee.
Se abrirá la pantalla Listo para coser.

PRECAUCIÓN:
No apague la máquina ni saque la tarjeta cuando vea en pantalla el símbolo de advertencia o un icono de un reloj de arena.

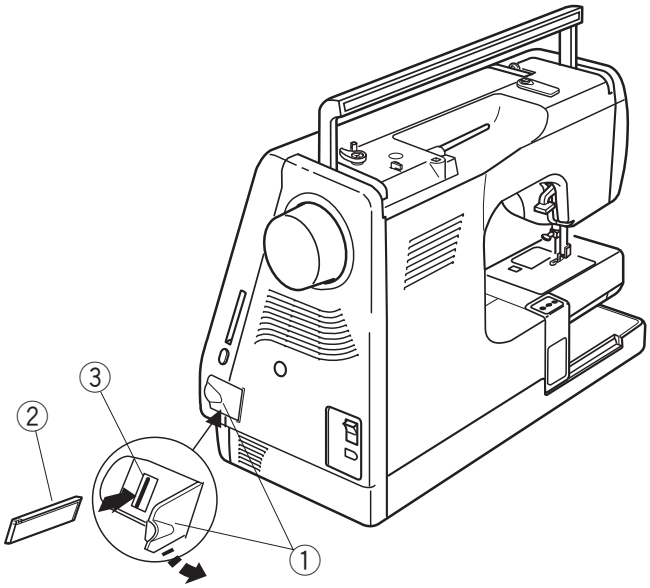

Memoria USB (artículo opcional)

Las memorias USB se pueden utilizar para guardar los datos de las puntadas y transferir los diseños de los bordados de la unidad MC 350E y el PC.
La memoria USB se puede adquirir en cualquier tienda de fotografía, artículos informáticos, etc., y hay memorias de distintos tamaños y formas.
Abra la portezuela situada bajo la ranura de la tarjeta.
Introduzca la memoria USB en el puerto USB de la unidad MC 350E.

① Portezuela
② Memoria USB (artículo opcional)
③ Puerto USB

⚠ PRECAUCIÓN:

No apague la máquina ni desconecte la memoria USB cuando vea en pantalla el símbolo de advertencia o un icono de un reloj de arena.

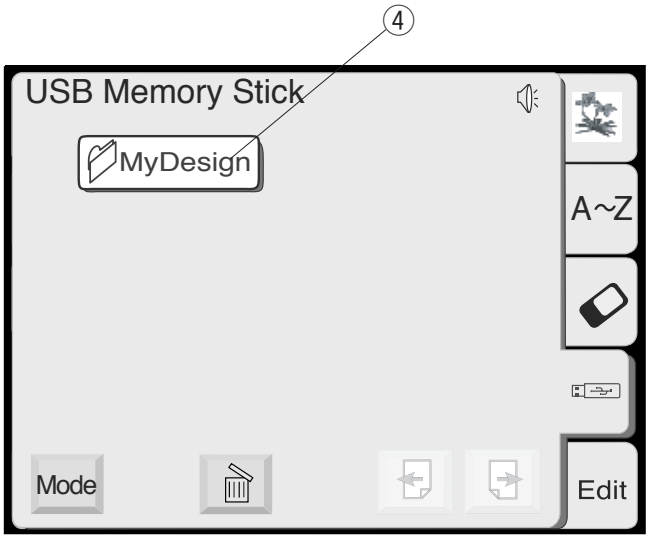

Apertura de los diseños de la memoria USB

Pulse la pestaña Memoria USB.
En la ventana se muestra la lista de carpetas.
Pulse la tecla de selección de carpetas para elegir la que desee.

④ Tecla de selección de carpetas

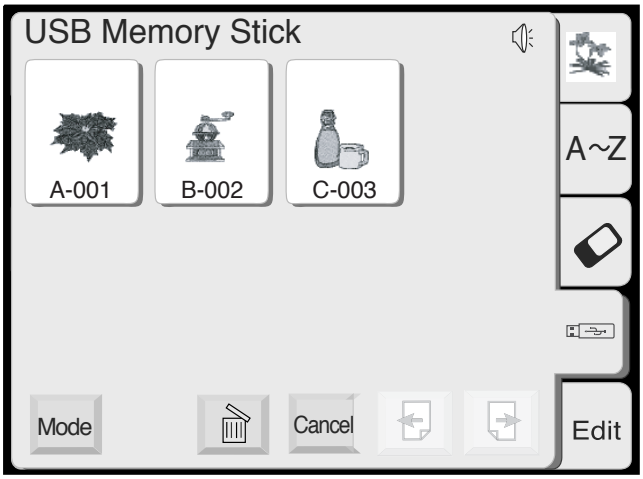

Los diseños que contiene la carpeta aparecen en las teclas de selección de patrones.
Pulse la tecla de selección de patrones para seleccionar el patrón que prefiera.

MODO DE EDICIÓN

La función de edición le permite modificar y combinar patrones de bordado para crear sus propios diseños originales.

Pantalla de edición

Pulse la pestaña Editar para abrir la pantalla de edición.

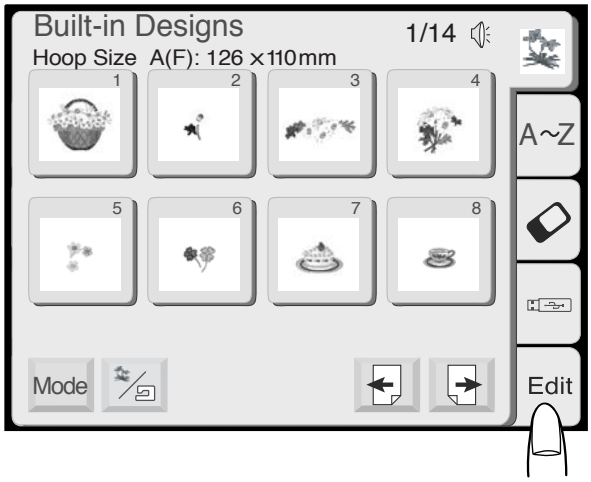

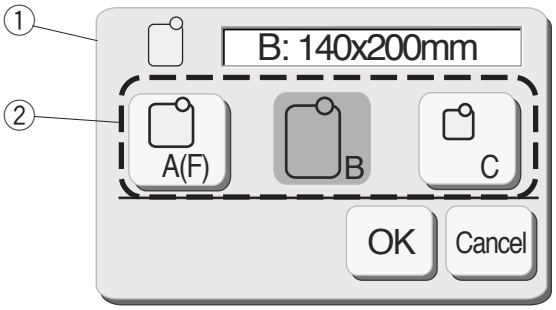

Aparecerá el cuadro de diálogo de selección de bastidor para que usted pueda elegir el que desee. Puede seleccionar uno de los bastidores siguientes:

Bastidor estándar A:	126 x 110 mm
Bastidor redondo F:	126 x 110 mm (artículo opcional)
Bastidor grande B:	140 x 200 mm
Bastidor de brazo libre C:	50 mm x 50 mm (artículo opcional)

① Cuadro de diálogo de selección de bastidor
② Tecla de selección de bastidor

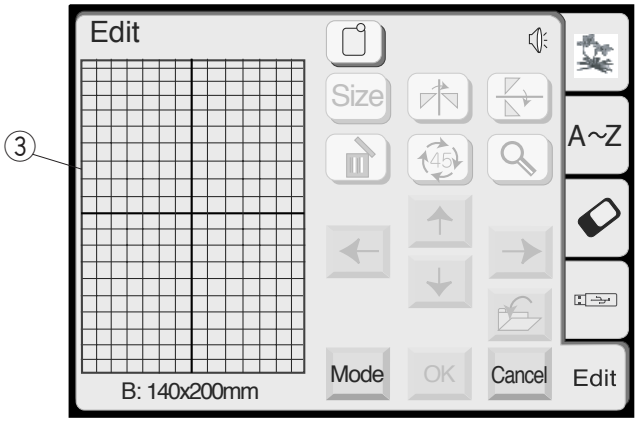

Pulse la tecla Aceptar OK para acceder a la pantalla de edición del bastidor seleccionado.
Pulse la tecla Cancelar Cancel si desea cancelar la selección y volver a la pantalla de edición del bastidor B.

Consulte la página 39 para obtener más información sobre la selección del bastidor después de haber escogido el patrón de bordado.

③ Pantalla de edición del bastidor B
③ Pantalla de edición del bastidor A

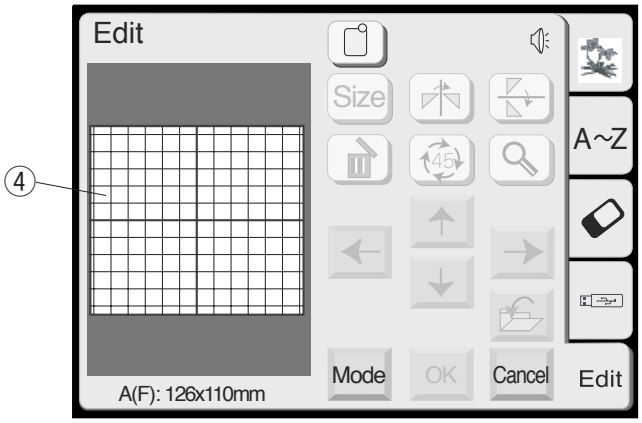

Importación de los diseños a la ventana de edición

Pulse las pestañas Diseño integrado, Tarjeta PC o Memoria USB en la ventana de edición.

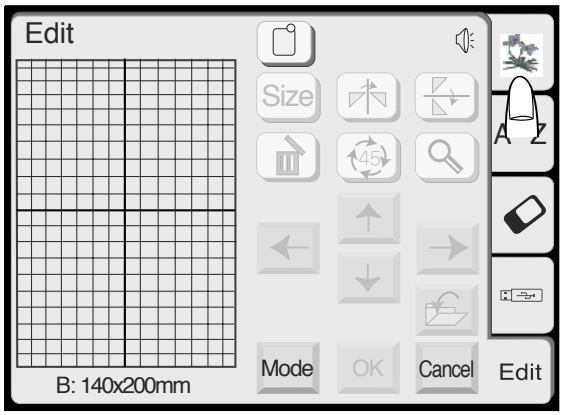

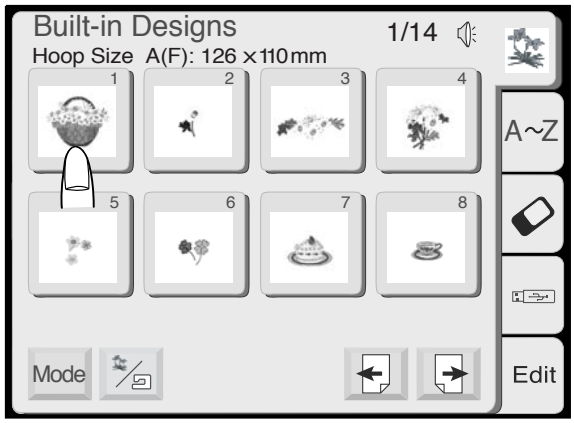

Pulse la tecla de selección del patrón que desee o escriba los caracteres que prefiera para elaborar un monograma.

El patrón seleccionado se mostrará en la ventana de edición.

Edición de los diseños de bordado

Para seleccionar el patrón que va a editar, pulse la imagen del patrón seleccionado en la ventana de edición. El patrón seleccionado aparecerá dentro de un marco.

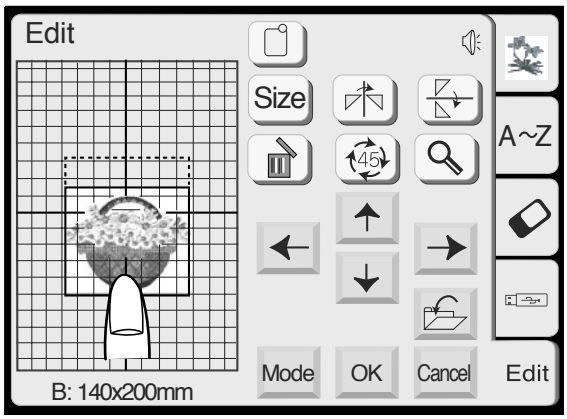

Desplazamiento del patrón seleccionado

Para mover el patrón de bordado en la ventana de edición, pulse y arrastre con el dedo el patrón hasta el punto que desee.

PRECAUCIÓN:
No arrastre el patrón por la pantalla con un objeto afilado.

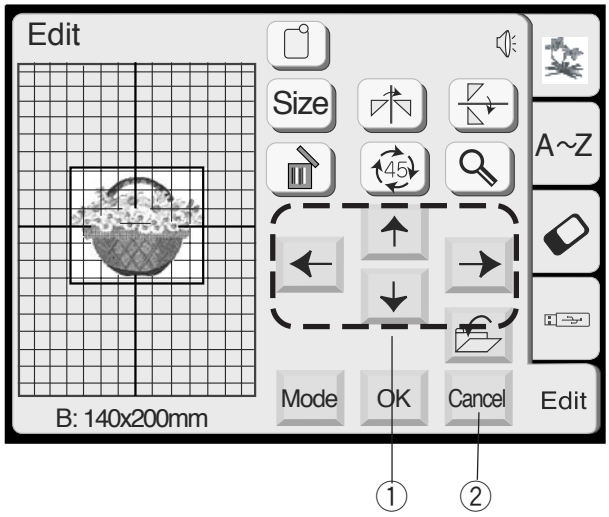

Puede mover el patrón seleccionado pulsando las teclas de diseño. Púlselas para mover el patrón hasta la posición deseada dentro de la ventana de edición. El carro no se moverá cuando se pulsen las teclas de diseño, porque la posición del patrón variará con respecto al bastidor, no la máquina.

① Teclas de diseño

NOTAS:
Las teclas de diseño se parecen a las teclas de ajuste lento, pero tienen funciones diferentes.
Las teclas de avance lento mueven el carro.

Para cancelar los cambios realizados, pulse la tecla Cancelar.

② Tecla Cancelar

Selección del tamaño del bastidor

Para cambiar el tamaño del bastidor, pulse la tecla de selección de bastidor.

③ Tecla de selección de bastidor

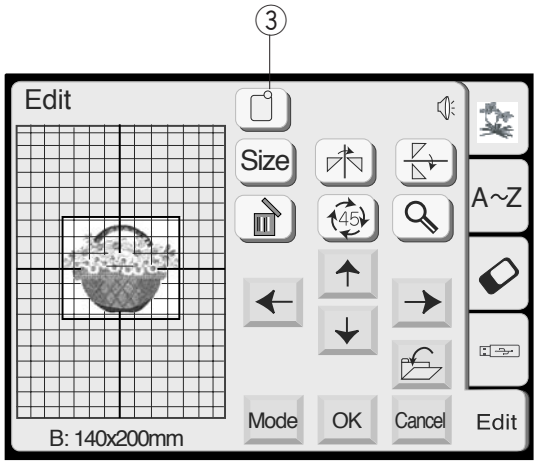

Seleccione uno de los siguientes bastidores:

Bastidor estándar A:	126 x 110 mm
Bastidor redondo F:	126 mm x 110 mm (artículo opcional)
Bastidor grande B:	140 x 200 mm
Bastidor de brazo libre C:	50 mm x 50 mm (artículo opcional)

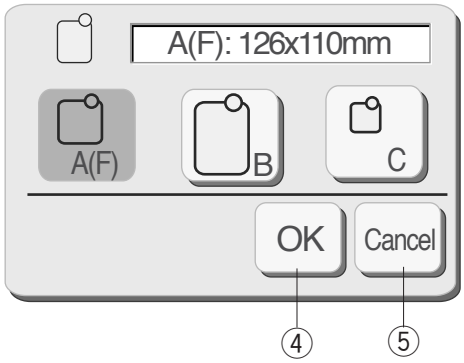

Pulse la tecla Aceptar OK para acceder a la ventana de edición del bastidor seleccionado.

④ Tecla Aceptar

Pulse la tecla Cancelar Cancel para volver a los valores predeterminados (bastidor B).

⑤ Tecla Cancelar

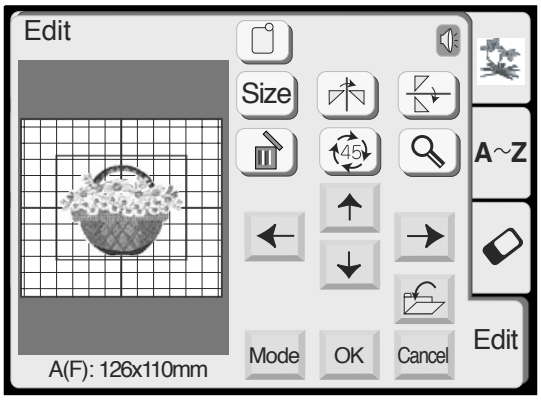

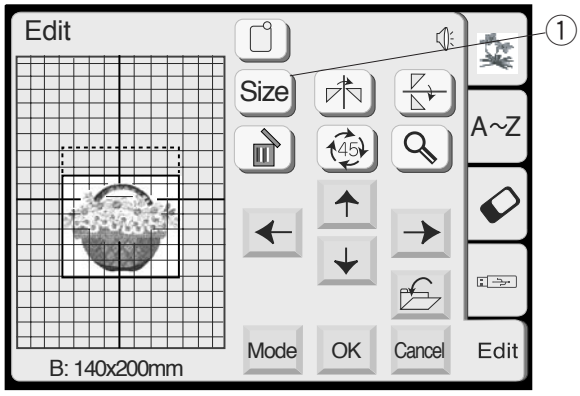

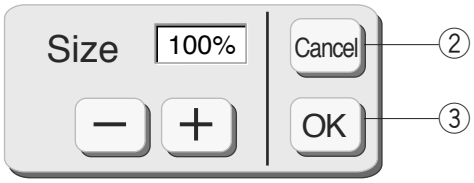

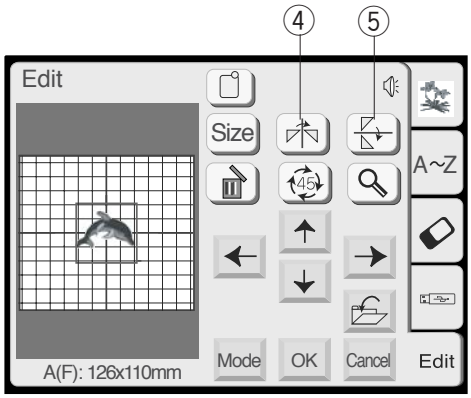

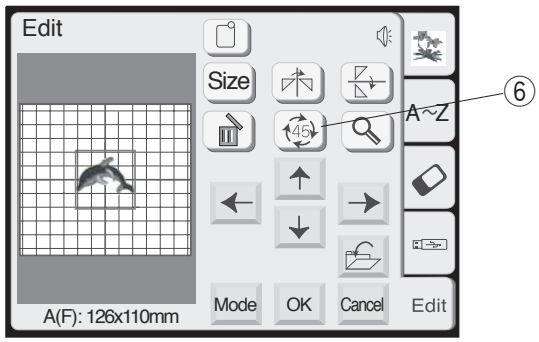

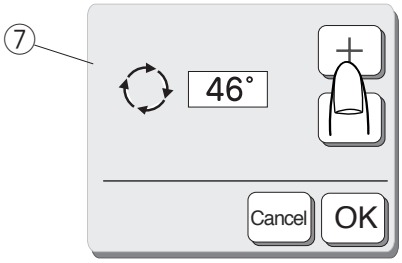

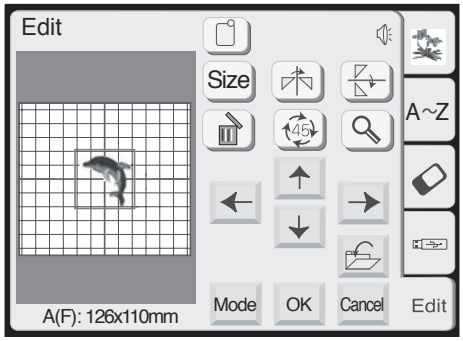

Cambiar el tamaño del patrón seleccionado

Cuando pulse la tecla de tamaño aparecerá el cuadro de diálogo de ajuste del tamaño.
Es posible cambiar el tamaño del patrón del 90 al 120% con respecto al patrón original.

① Tecla de tamaño

Cada vez que se pulsen las teclas más o menos, el tamaño variará en un 1%.
Pulse la tecla Más [+] para agrandar el patrón.
Pulse la tecla Menos [−] para reducir el patrón.
Para anular los cambios de tamaño, pulse la tecla Cancelar [Cancel] .
Pulse la tecla Aceptar [OK] para aplicar el nuevo tamaño.

② Tecla Cancelar
③ Tecla Aceptar

Inversión del patrón

Cuando pulse las teclas de imagen especular, puede bordar una imagen invertida del patrón.
Pulse la tecla espejo vertical para invertir el patrón de izquierda a derecha.
Pulse la tecla espejo horizontal para invertir el patrón de arriba a abajo.

④ Tecla de espejo vertical
⑤ Tecla de espejo horizontal

Rotación del patrón elegido

Cada vez que pulse la tecla de rotación, el patrón de bordado girará 45 grados a la derecha.

⑥ Tecla de rotación

Cuando pulse la tecla de rotación durante un segundo o más, en pantalla aparecerá el cuadro de diálogo Rotación.

⑦ Cuadro de diálogo de rotación

Pulse la tecla Más [+] para girar el patrón un grado a la derecha.
Pulse la tecla Menos [−] para girar el patrón un grado a la izquierda.
Si mantiene pulsadas las teclas Más o Menos, el patrón girará rápidamente en el sentido correspondiente.
Pulse la tecla Aceptar para aplicar el nuevo ángulo.
Para cancelar la rotación pulse la tecla Cancelar.

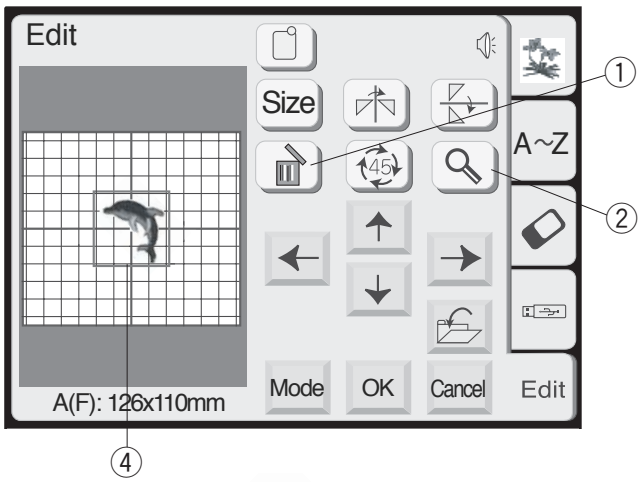

Eliminación del patrón

Si pulsa la tecla de borrado eliminará el patrón elegido.

① Tecla de borrado

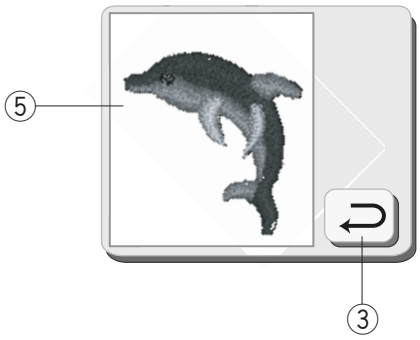

Ampliación de la imagen del patrón

Pulse la tecla de lupa para ver una imagen ampliada del patrón seleccionado.
Pulse la tecla de retorno para volver a la pantalla anterior.

② Tecla de lupa
③ Tecla de retorno
④ Imagen original
⑤ Imagen ampliada

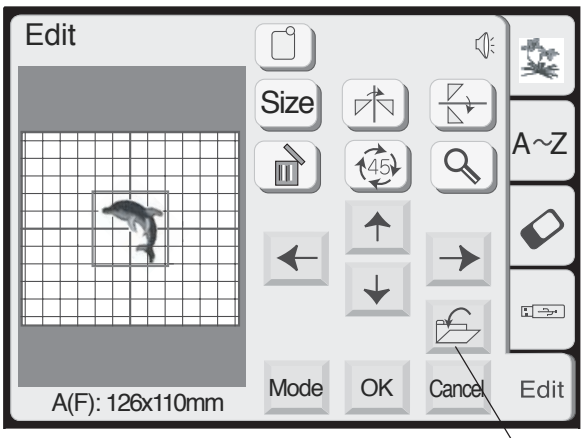

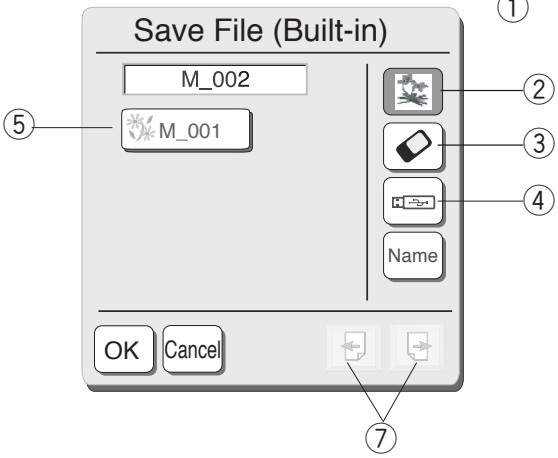

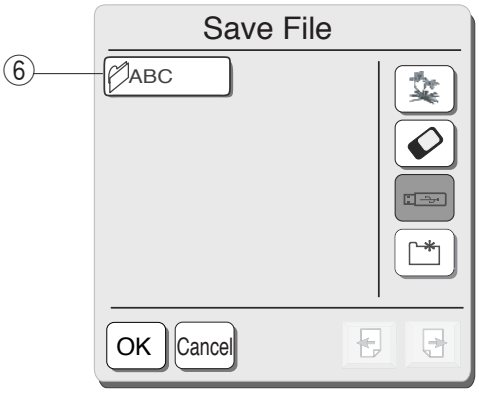

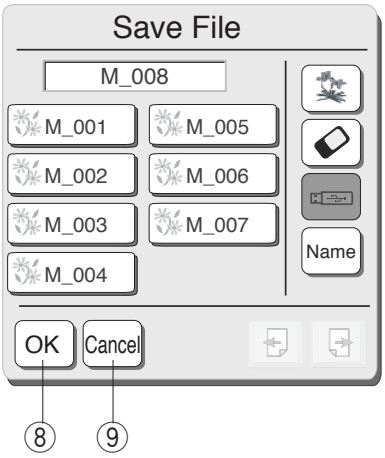

GUARDADO DE UN ARCHIVO

Cuando pulse la tecla Guardar archivo, aparecerá el cuadro de diálogo correspondiente.

① Tecla de guardado de archivo

Puede seleccionar una de las siguientes memorias: memoria integrada, tarjeta ATA PC o memoria USB. Pulse una de las siguientes teclas para seleccionar la ubicación en la que desea guardar el archivo.

② Tecla de memoria integrada
③ Tecla de tarjeta ATA PC
④ Tecla de memoria USB

La Lista de archivos se abre al pulsar la tecla de memoria integrada; la lista de carpetas se abrirá al pulsar las teclas de tarjeta PC o memoria USB.

⑤ Lista de archivos
⑥ Lista de carpetas

Cuando pulse las teclas de página podrá ver los archivos guardados en las páginas anterior y posterior.

⑦ Teclas de página

Seleccione la carpeta que desee y se abrirá la lista de archivos de la carpeta elegida.
Pulse la tecla Aceptar OK para guardar el archivo. Volverá a la pantalla original.
Si no desea guardar el archivo, pulse la tecla Cancelar Cancel para volver a la ventana anterior.

⑧ Tecla Aceptar
⑨ Tecla Cancelar

NOTA:
El archivo recibirá un nombre automático. El primero será M_001, el segundo M_002, etc.

⚠ PRECAUCIÓN:
No apague la máquina ni saque la tarjeta cuando aparezca el símbolo de advertencia o el icono del reloj de arena en la pantalla táctil. Si lo hace, podría perder o dañar los datos de la memoria.

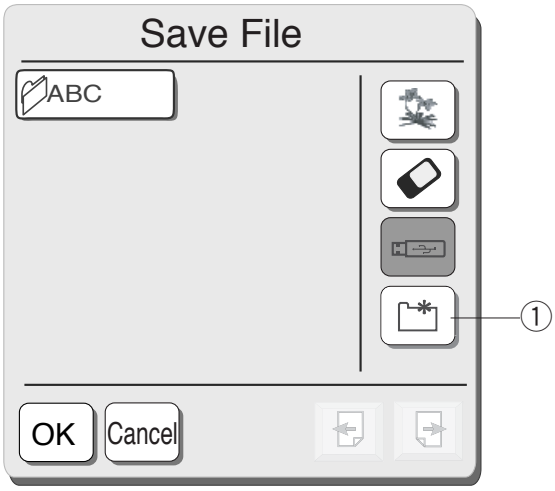

Creación de una carpeta nueva

Puede crear su propia carpeta y asignarle el nombre que desee.

Pulse la tecla Carpeta nueva; se abrirá la ventana del teclado.

① Tecla de carpeta nueva

Escriba el nombre de la carpeta y pulse la tecla Aceptar OK .
La carpeta nueva se incluirá en la lista de carpetas.

② Tecla Aceptar

Para volver a la lista de carpetas sin crear un archivo, pulse la tecla Cancelar Cancel .

③ Tecla Cancelar

NOTAS:
Sólo se pueden introducir 8 caracteres.
Para borrar el último carácter, pulse la tecla de retroceso.

④ Tecla de retroceso

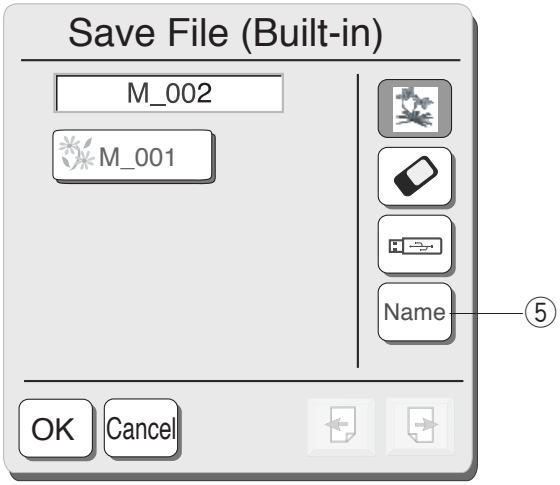

Asignación del nombre de archivo

Pulse la tecla de nombre de archivo para asignar otro nombre al archivo.

⑤ Tecla de nombre de archivo

Se abrirá la ventana del teclado.
Escriba el nombre de archivo y pulse la tecla Aceptar OK .

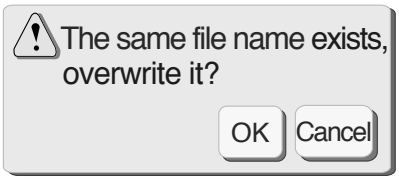

El archivo se guardará con un nombre nuevo.
Si intenta guardar el archivo con un nombre existente, aparecerá un mensaje de advertencia.
Pulse la tecla Aceptar OK para sobrescribir el archivo existente.
Pulse la tecla Cancelar Cancel si no desea sobrescribirlo.
Es posible que haya que cambiar el nombre de archivo y guardarlo bajo un nombre diferente.

Borrado de un archivo

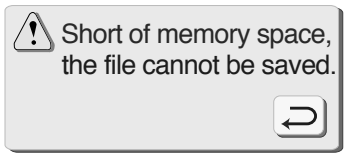

Cuando la memoria esté llena aparecerá un mensaje de advertencia. Pulse la tecla Aceptar OK y vaya a la ventana de apertura de archivo. Después, borre el archivo que no necesite.

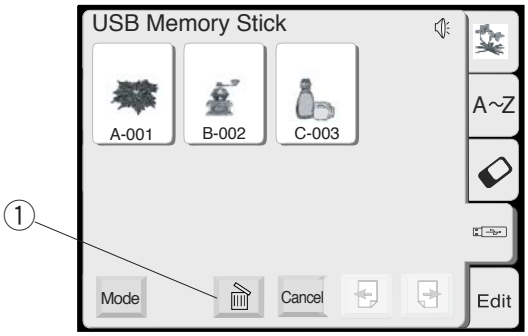

Pulse la pestaña de diseño integrado, tarjeta PC o memoria USB para seleccionar la ubicación del archivo que desea eliminar.

Pulse la tecla de borrado; se abrirá el cuadro de diálogo de eliminación de archivo.

① Tecla de borrado
② Cuadro de diálogo de eliminación de archivo

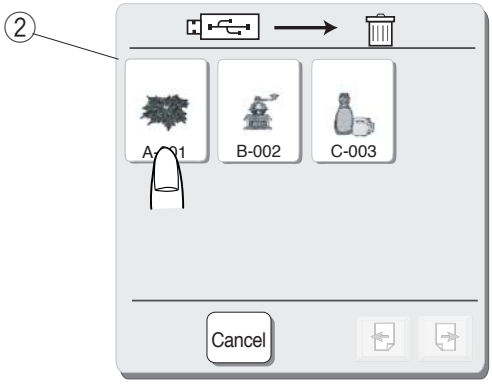

Pulse la tecla de selección de patrones para elegir el archivo que desee eliminar.

Si no desea borrar el archivo, pulse la tecla Cancelar Cancel .

Se abrirá el cuadro de diálogo de confirmación. Pulse la tecla Aceptar OK para eliminar el archivo seleccionado.

CREACIÓN DE UN DISEÑO ORIGINAL

Ejemplo: para combinar el diseño n.º 23 y la palabra «Apple».

1

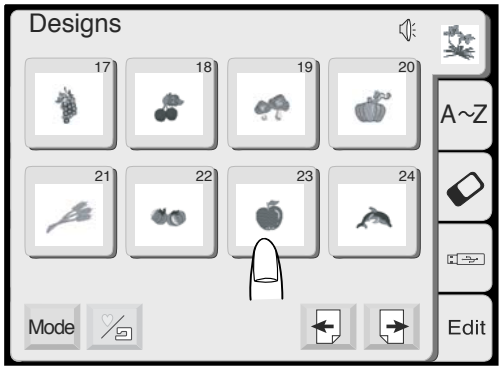

1 Seleccione el diseño n.º 23 entre los diseños que incorpora la máquina.

2

2 Pulse la tecla de edición.
Se abrirá la ventana de edición, con la imagen del patrón seleccionado.

3

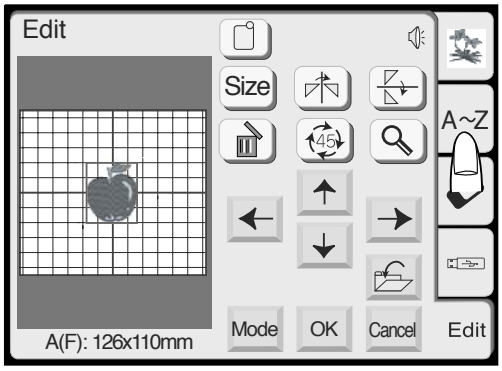

3 Pulse la pestaña de monograma.

4

4 Seleccione «**A**» (letra mayúscula en estilo Gothic).

5

5 Pulse la tecla de mayúsculas y minúsculas A/a para seleccionar letras minúsculas.

6

6 Seleccione «**p**», «**p**», «**l**» y «**e**».
Pulse la tecla Aceptar.

7

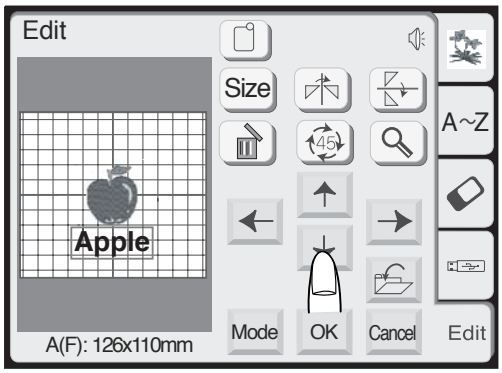

7 Visualice los patrones arrastrándolos o con las teclas de diseño.

8

8 Pulse la tecla Aceptar. En pantalla podrá ver la ventana Listo para coser. Empiece a coser.

① Resultados de costura

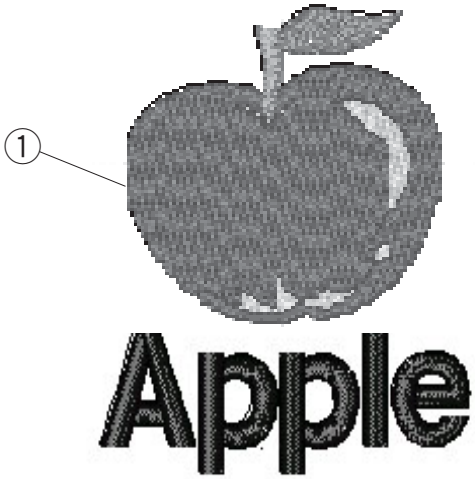

1

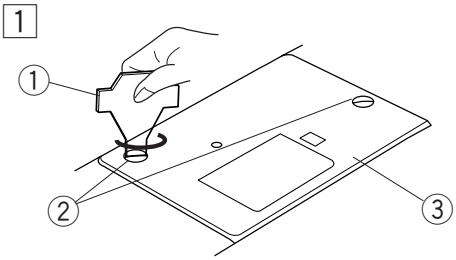

2

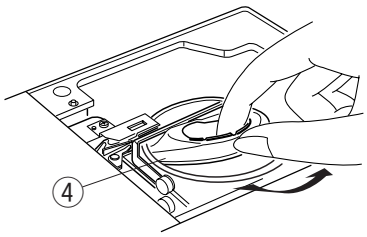

3

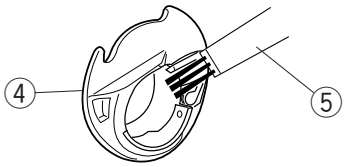

4

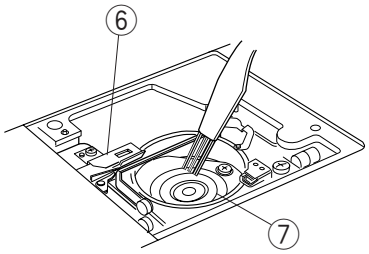

5

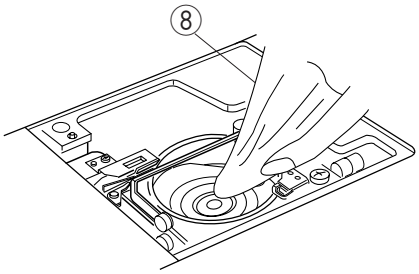

6

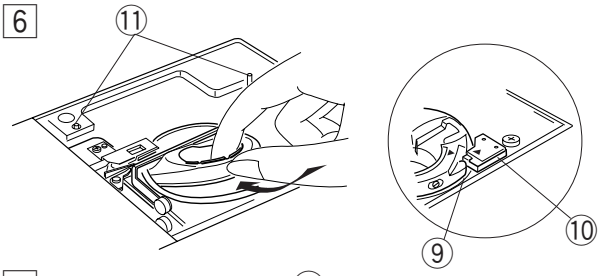

7

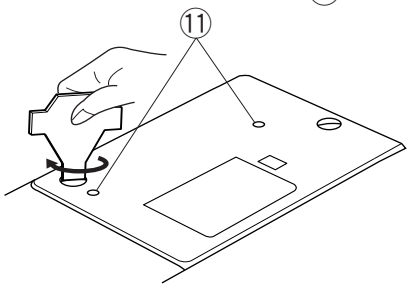

CUIDADOS Y MANTENIMIENTO

Limpieza de la carrera del portabobinas

ATENCIÓN:
Apague y desenchufe la máquina antes de limpiarla.

NOTE:
La máquina sólo debe desmontarse como se indica en esta sección.

Limpie la máquina por fuera con un paño y jabón suaves.

1 Saque los tornillos de sujeción con el destornillador que se incluye con la máquina. Saque la placa de la aguja.

2 Levante el portabobinas y sáquelo.
① Destornillador
② Tornillos de sujeción
③ Placa de la aguja

3 Limpie el portabobinas con un cepillo para pelusa.
④ Portabobinas
⑤ Cepillo para pelusa

4 Limpie el mecanismo corta hilos automático y la carrera del portabobinas con el mismo cepillo.
⑥ Mecanismo corta hilos automático
⑦ Carrera del portabobinas

5 Limpie el interior de la carrera del portabobinas con un paño seco.
También puede usar un aspirador.
⑧ Paño seco

Montaje de la carrera del portabobinas

6 Introduzca el portabobinas de modo que la manilla encaje cerca del tope de la carrera.
⑨ Manilla
⑩ Tope

7 Vuelva a fijar la placa de la aguja. Alinee los pasadores guía de la placa con los orificios correspondientes y apriete el tornillo.
⑪ Pasadores guía de la placa de agujas

NOTA:
Después de limpiar la máquina, no olvide colocar la aguja y el prensatelas.

Cambio de la bombilla

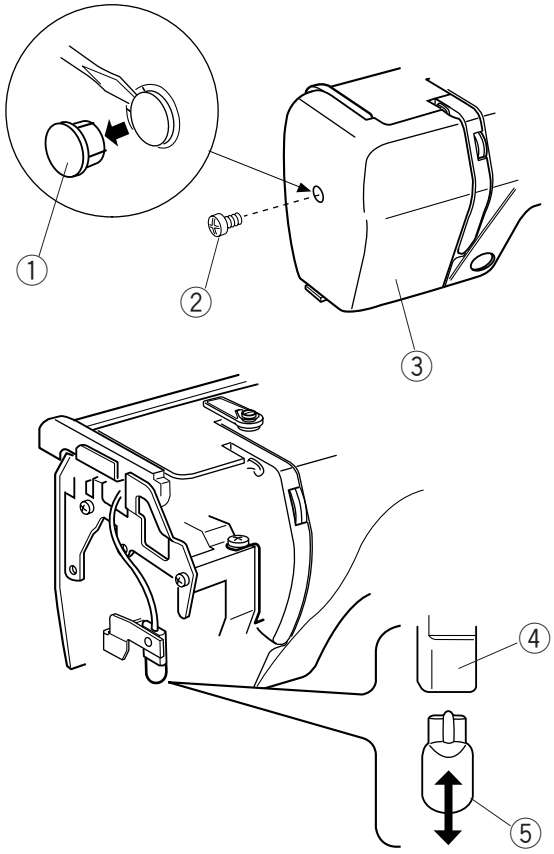

⚠ AVISOS:

Apague la máquina antes de cambiar la bombilla.
La bombilla puede estar CALIENTE. Si es así, espere hasta que se enfríe antes de tocarla.

Extracción:

Saque el tapón y el tornillo de sujeción. Retire la tapa lateral.
Saque la bombilla del portalámparas.

Montaje:

Coloque una bombilla nueva en el hueco del portalámparas.
Monte la tapa lateral con el tornillo de sujeción y coloque el tapón.

① Tapón
② Tornillo de sujeción
③ Tapa lateral
④ Casquillo
⑤ Bombilla

NOTA:

No guarde la máquina en una zona demasiado húmeda, cerca de un radiador ni expuesta a la luz del sol directa.
Guarde el cable de corriente en la tabla de ampliación.

Solución de problemas

Problema:	Causa:	Referencia:
La máquina hace ruido.	1. Hay hilo enganchado en el mecanismo del portabobinas.	Consulte la página 47.
El hilo de la aguja se rompe.	1. El hilo de la aguja no está correctamente enhebrado. 2. El hilo de la aguja está demasiado tenso. 3. La aguja está doblada o dañada. 4. La aguja no está insertada correctamente. 5. El hilo no está en el porta hilos cuando se inicia el trabajo.	Consulte las páginas 9 y 10. Consulte la página 13. Consulte la página 14. Consulte la página 14. Consulte la página 12.
El hilo de la bobina se rompe.	1. El hilo de la bobina no está enhebrado correctamente en el portabobinas. 2. Se ha acumulado pelusa en el portabobinas. 3. La bobina está dañada y no gira bien.	Consulte la página 8. Consulte la página 47. Cambie la bobina.
La aguja se rompe.	1. La aguja no está insertada correctamente. 2. La aguja está doblada o dañada. 3. El tornillo de fijación de la aguja está flojo. 4. El hilo de la aguja está demasiado tenso.	Consulte la página 14. Consulte la página 14. Consulte la página 14. Consulte la página 13.
La pantalla táctil no se ve claramente.	1. El contraste de la pantalla táctil no está bien configurado.	Consulte la página 21.
Se saltan puntadas.	1. La aguja no está insertada correctamente. 2. La aguja está doblada o dañada. 3. El hilo de la aguja no está correctamente enhebrado. 4. La aguja es defectuosa (oxidada, ojo de la aguja deformado). 5. El bastidor de bordado no se ha colocado adecuadamente. 6. La tela no está tensa en el bastidor. 7. No se está utilizando un estabilizador.	Consulte la página 14. Consulte la página 14. Consulte las páginas 9 y 10. Cambie la aguja. Consulte la página 18. Consulte la página 17. Consulte la página 16.
La máquina no funciona.	1. Hay hilo enganchado en la carrera del portabobinas. 2. El circuito de control no funciona correctamente. 3. La máquina no está conectada a la red eléctrica.	Consulte la página 47. Apague y vuelva a encender la máquina. Consulte la página 5.
Los patrones están distorsionados.	1. Hay algo enganchado entre el carro y el brazo. 2. El carro toca algo externo a la máquina.	Saque el objeto. Consulte la página 18.
Se produce un ruido anómalo al encender la máquina.	1. La tela no está tensa en el bastidor. 2. El bastidor no está bien sujeto. 3. El carro toca algo externo a la máquina. 4. La tela está enganchada o se estira al bordar. 5. El hilo de la aguja está demasiado tenso. 6. No se está utilizando un estabilizador.	Consulte la página 17. Consulte la página 18. Consulte la página 18. Detenga la máquina y suelte la tela. Consulte la página 13. Consulte la página 16.
Las teclas de selección de patrones no funcionan.	1. La posición de las teclas no se ha ajustado correctamente. 2. El circuito de control no funciona correctamente. 3. El huso de la bobinadora está en posición de bobinado.	Consulte la página 22. Ponga el interruptor en OFF y vuelva a encenderlo. Consulte la página 7.
La tarjeta PC o la memoria USB no funcionan correctamente.	1. No se ha introducido correctamente la tarjeta o la memoria USB.	Consulte las páginas 35 y 36.