Manuel d'instructions

ALFA

8707 + | Style+

OVERLOCK

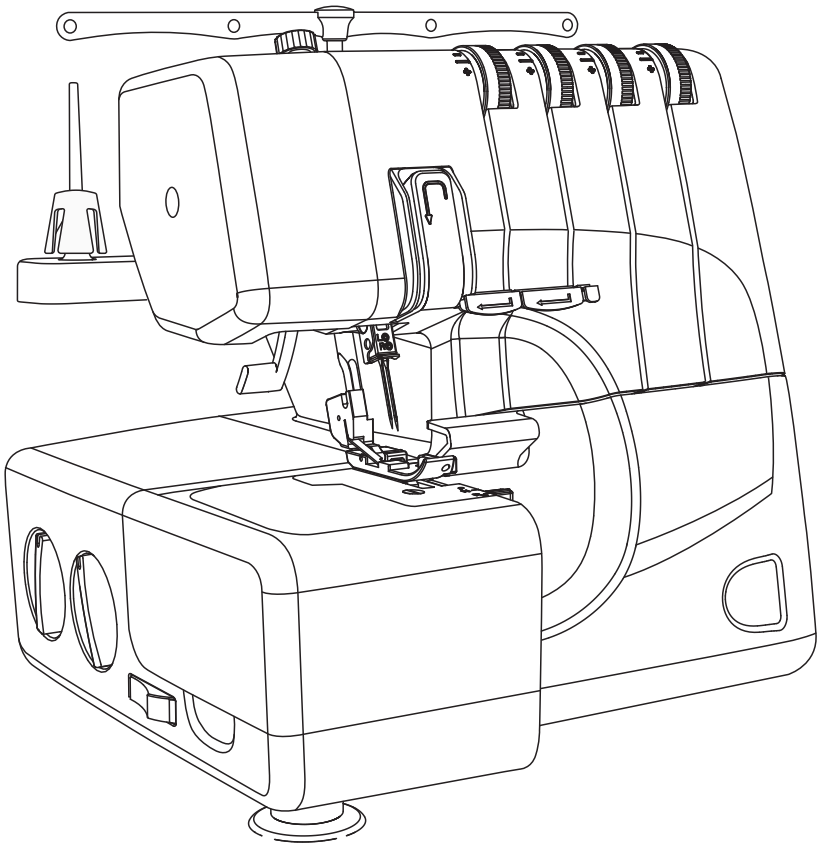

Consignes de sécurité importantes

DANGER - Pour réduire le risque de choc électrique:

Lors de l'utilisation d'un appareil électrique, la sécurité de base doit toujours être respectée, y compris ce qui suit:

Lisez toutes les instructions avant d'utiliser cette machine à coudre.

1. Un appareil ne doit jamais être laissé sans surveillance lorsqu'il est branché.
2. Débranchez toujours cet appareil de la prise électrique immédiatement après utilisation et avant de le nettoyer.

ATTENTION - Pour réduire le risque de brûlures, d'incendie, d'électrocution ou de blessures corporelles:

1. Lisez attentivement les instructions avant d'utiliser la machine
2. Conservez la notice à un endroit approprié à proximité de la machine et remettez-la si vous confiez la machine à un tiers.
3. Utilisez la machine uniquement dans des endroits secs.
4. Ne laissez jamais la machine sans surveillance avec des enfants ou des personnes âgées car ils pourraient ne pas être en mesure d'estimer le risque.
5. Cet appareil peut être utilisé par des enfants âgés de 8 ans et plus et des personnes ayant des capacités physiques, sensorielles ou mentales réduites ou un manque d'expérience et de connaissances s'ils ont reçu une supervision ou des instructions concernant l'utilisation de l'appareil en toute sécurité et comprennent les dangers impliqué.
6. Les enfants ne doivent pas jouer avec l'appareil.
7. Le nettoyage et la maintenance par l'utilisateur ne doivent pas être effectués par des enfants sans surveillance.
8. Éteignez toujours la machine si vous effectuez une préparation au travail (changement d'aiguille, passage du fil dans la machine, changement de pied de page, etc.).
9. Débranchez toujours la machine si vous la laissez sans surveillance, pour éviter les blessures en mettant rapidement la machine sous tension.
10. Débranchez toujours la machine si vous changez la lampe ou effectuez un entretien (huilage, nettoyage).
11. N'utilisez pas la machine si elle est mouillée ou dans un environnement humide.
12. Ne tirez jamais sur le cordon, débranchez toujours la machine en saisissant la fiche.
13. Si la lampe LED est endommagée ou cassée, elle doit être remplacée par le fabricant ou son agent de service ou une personne de qualification similaire, afin d'éviter un danger.

14. Ne placez jamais rien sur la pédale.
15. N'utilisez jamais la machine si les bouches d'aération sont obstruées, gardez les bouches d'aération de la machine et la pédale exemptes de poussière, de fusel et de restes.
16. La machine ne doit être utilisée qu'avec une pédale de commande désignée, afin d'éviter tout danger. Si la pédale de commande est endommagée ou cassée, elle doit être remplacée par le fabricant ou son agent de service ou une personne de qualification similaire.
17. Le niveau de pression acoustique en fonctionnement normal est inférieur à 78dB(A).
18. Ne jetez pas les appareils électriques avec les déchets municipaux non triés, utilisez des installations de collecte séparées.
19. Contactez votre gouvernement local pour obtenir des informations concernant les systèmes de collecte disponibles.
20. Si les appareils électriques sont jetés dans des décharges ou des décharges, des substances dangereuses peuvent s'infiltrer dans les eaux souterraines et pénétrer dans la chaîne alimentaire, nuisant à votre santé et à votre bien-être.
21. Lors du remplacement d'anciens appareils par des neufs, le revendeur est légalement tenu de reprendre votre ancien appareil pour l'élimination au moins gratuitement.

CONSERVEZ CES INSTRUCTIONS

Cette machine à coudre est destinée à un usage domestique uniquement.

Assurez-vous d'utiliser la machine à coudre dans une plage de température de 5 °C à 40 °C. Si la température est excessivement basse, la machine peut ne pas fonctionner normalement.

Pour transporter la machine à coudre, tenez la poignée de transport avec votre main et soutenez la machine à coudre avec l'autre main.

Contenu

Consignes de sécurité importantes ..... **III**
Contenu. ..... **V**

Présentation de la machine **VII**

Parties principales de la machine **1**
Avant et côté de la machine 1
À l'intérieur de la machine 2
Accessoires **2**
Connexion de la machine à la source d'alimentation **3**
Informations sur la prise polarisée 3
Commande au pied. 3
Installation du porte-fil télescopique... ..... **4**
Ouvrir et fermer le capot avantcover. **4**
Retirer et remplacer la rallonge de lit plat... ..... **5**
Couture de bras libre 5
Retirer la rallonge de lit plat 5
Remplacer la rallonge de lit plat 5
Releveur de pied presseur **5**
Changer les aiguilles **6**
Changer le pied presseur **7**
Comment utiliser le cutter supérieur **7**
Désactiver le cutter supérieur.. 7
Réactiver le cutter supérieur 7
Fixez le convertisseur de surjet à 2 fils (8708 PLUS) **8**
Retirez le convertisseur de surjet à 2 fils 8

Paramètres de la machine **9**

Se préparer à coudre **10**
Informations générales sur le filetage 10
Quelle aiguille et quel fil utiliser avec différents tissus 10
Enfilage du boucleur supérieur 11
Enfilage du boucleur inférieur 12
Enfiler l'aiguille gauche 14
Enfiler l'aiguille droite 15
Collecteur de déchets **16**
Installer le collecteur de déchets 16
Retirer le collecteur de déchets 16
Tension du fil **17**
Réglage de l'alimentation différentielle **19**
Réglage de la pression du pied presseur **20**
Paramètres de largeur de point **21**
Paramètres de longueur de point **21**
Réglage du levier du doigt de point **22**

Grille de points **23**

Aperçu des points **24**

Les bases de la couture 29

Couture **30**
Changer de fil 30
Commencer à coudre 31
Couture bord roulé 33
Coutureflatlock 34

Maintenance et dépannageg 36

L'entretien des machines **37**
Remplacement du couteau inférieur. 38
Remplacement du couteau supérieur 39
Guide de dépannage **40**
Spécifications techniques 42

Présentation de la machine

Parties principales de la machine

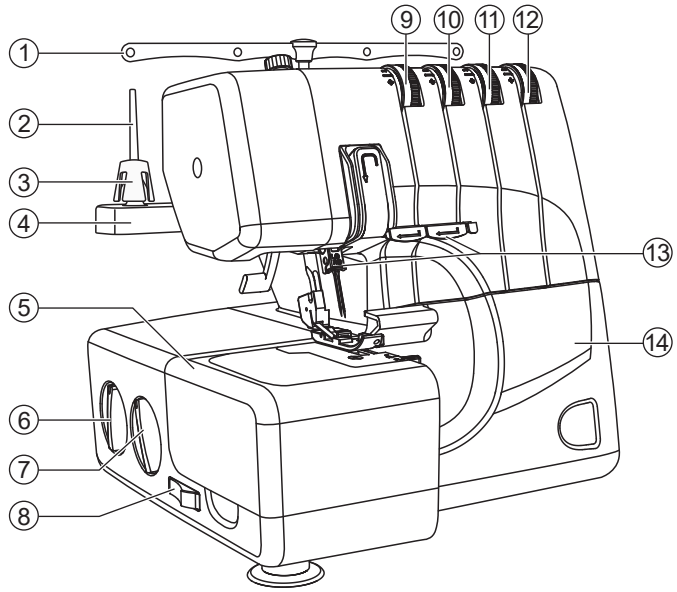

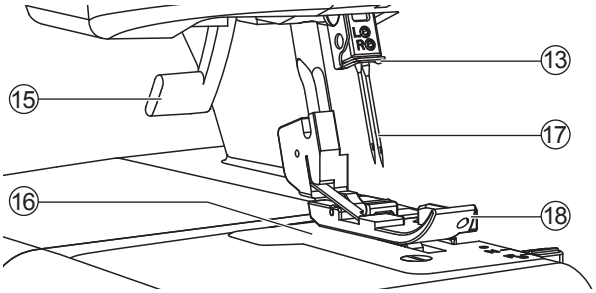

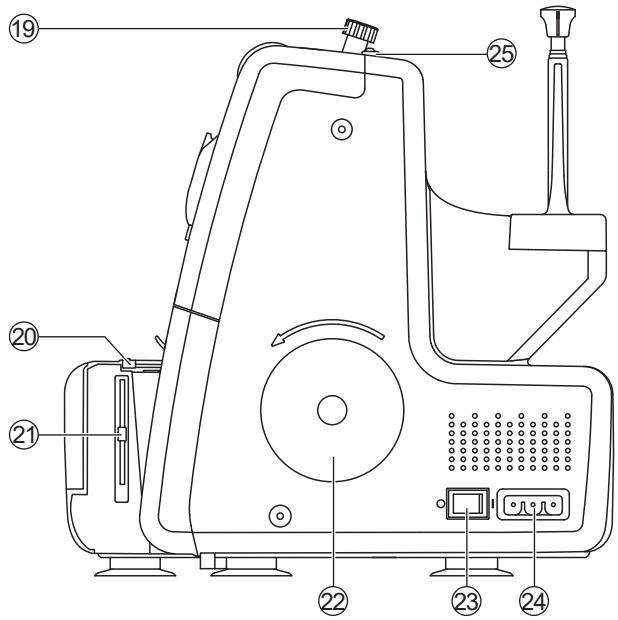

❖ Avant et côté de la machine

1. Support de fil télescopique
2. Porte-bobine
3. Porte-cône
4. Support de bobine
5. Rallonge de lit plat
6. Cadran d'alimentation différentielle
7. Cadran de longueur de point
8. Interrupteur marche/arrêt du couteau supérieur
9. Cadran de tension du fil d'aiguille gauche (violet)
10. Cadran de tension du fil d'aiguille droit (vert)
11. Cadran de tension du fil du boucleur supérieur (rouge)
12. Cadran de tension du fil du boucleur inférieur (jaune)
13. Guide-fil
14. Couverture avant
15. Releveur de pied presseur et relâchement de tension
16. Plaque à aiguille
17. Aiguilles
18. Pied-de-biche
19. Bouton de réglage de la pression du pied-de-biche
20. Levier du doigt de point
21. Levier de largeur de coupe
22. Volant
23. Interrupteur d'alimentation
24. Prise de courant principale
25. Guide-fil

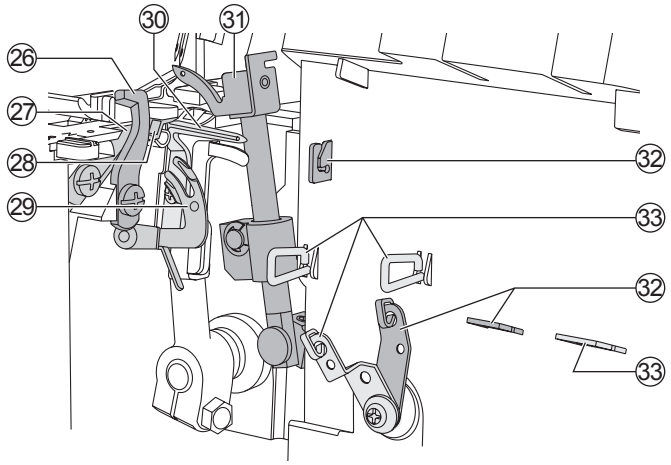

❖ À l'intérieur de la machine

26. Fraise supérieure
27. Fraise inférieure
28. Doigt de point
29. Enfile-boucle inférieur
30. Boucleur inférieur
31. Boucleur supérieur
32. Guide-fil du boucleur supérieur
33. Guide-fil du boucleur inférieur

Accessoires

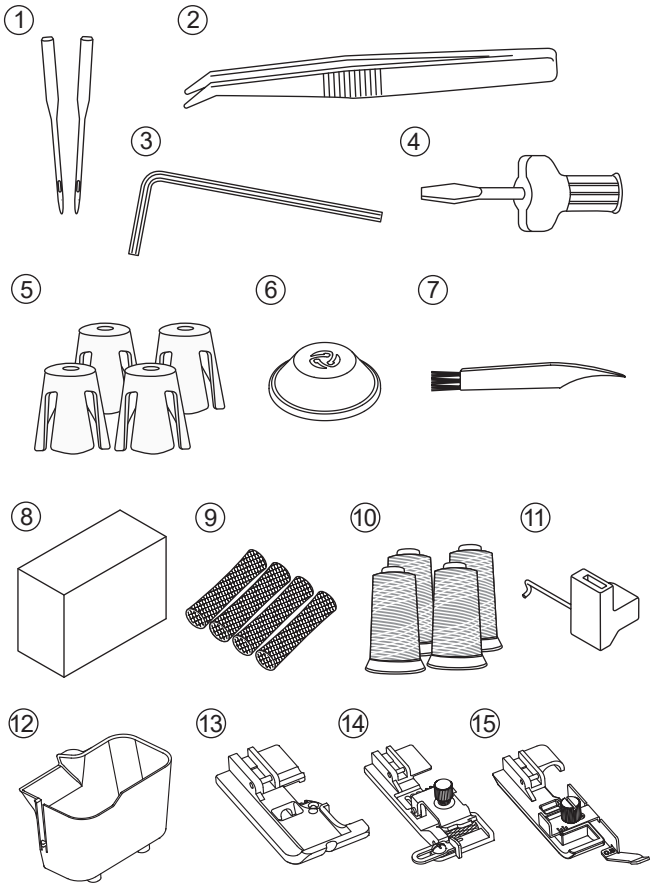

1. Paquet d'aiguilles comprenant deux aiguilles, taille #14/90
2. Pince à épiler
3. Clé Allen pour changer les aiguilles
4. Tournevis
5. Porte-bobine (Grand)
6. Porte-bobine (Petit)
7. Brosse
8. Cache-poussière
9. Filets (8708 PLUS)
10. Fils (8708 PLUS)
11. Convertisseur de surjet à 2 fils (8708 PLUS)
12. Collecteur de déchets (8708 PLUS)
13. Pied de tuyauterie (8708 PLUS)
14. Pied élastique (8708 PLUS)
15. Pied pour ourlet invisible (8708 PLUS)

Connexion de la machine à la source d'alimentation

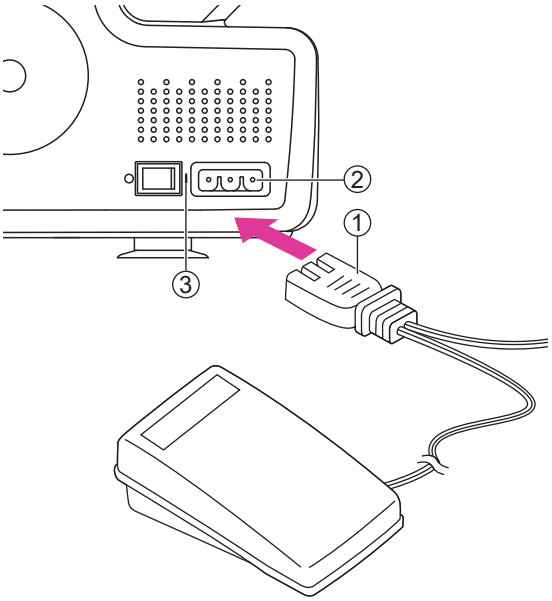

Note

Parmi les accessoires, vous trouverez le cordon d'alimentation et la pédale de commande.

⚠ Attention

Débranchez le cordon d'alimentation lorsque la machine n'est pas utilisée.

Avant de brancher l'alimentation, assurez-vous que la tension et la fréquence indiquées sur la plaque signalétique sont conformes à votre alimentation secteur.

Placez la machine sur une table stable.

1. Connectez le cordon d'alimentation à la machine en insérant la fiche à 3 trous dans la prise de courant.
2. Branchez la fiche de la ligne d'alimentation à la prise murale.
3. Allumez l'interrupteur d'alimentation.
4. La lampe de couture s'allume lorsque l'interrupteur est allumé.

① Pédale/cordon d'alimentation électrique
② Prise de courant principale
③ Interrupteur "I"

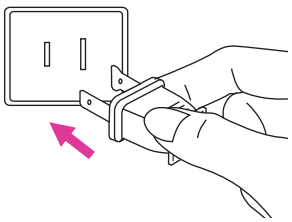

❖ Informations sur la prise polarisée

Cet appareil a une fiche polarisée (une lame plus large que l'autre), pour réduire le risque de choc électrique ; cette fiche s'insère dans une prise polarisée dans un seul sens. Si la fiche ne rentre pas complètement dans la prise, inversez la fiche. S'il ne rentre toujours pas, contactez un électricien qualifié pour installer la prise appropriée. Ne modifiez en aucun cas la prise.

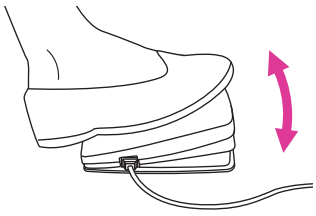

❖ Commande au pied

Appuyez sur la pédale de commande pour commencer à coudre. Utilisez la pédale de commande pour régler la vitesse de couture. Plus vous appuyez fort, plus la machine coud vite. Pour arrêter la couture de la machine, retirez votre pied de la commande.

Note

Lorsque le capot avant est ouvert, l'interrupteur de sécurité est activé et empêche la machine de coudre, même si la pédale est enfoncée.

Note

Consultez un électricien qualifié si vous avez des doutes sur la façon de connecter la machine à la source d'alimentation.

Installation du porte-fil télescopique

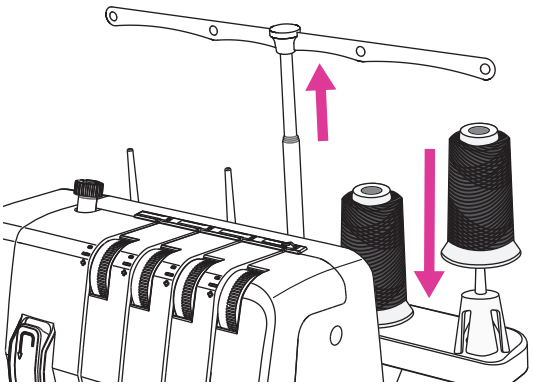

Déployez le support de fil télescopique sur toute sa hauteur, puis tournez jusqu'à ce qu'il s'enclenche.

Placez les bobines de fil ou les cônes sur les porte-cônes du porte-bobine.

Si la machine est déjà enfilée, redressez les fils pour éviter qu'ils ne s'emmêlent.

Ouvrir et fermer le capot avant

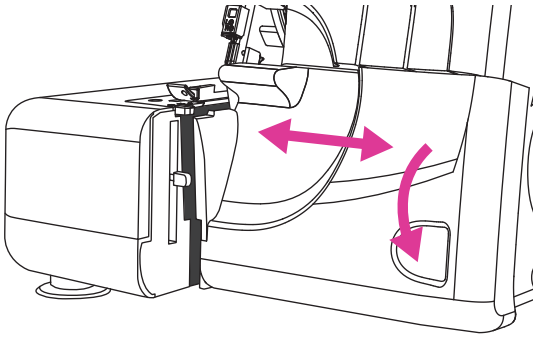

Ouvrez le capot avant

Poussez d'abord le couvercle vers la droite aussi loin que possible, puis tirez-le vers vous vers le bas.

Fermez le capot avant

Tirez d'abord le couvercle vers le haut, puis faites-le glisser vers la gauche jusqu'à ce qu'il se verrouille.

Note

Le capot avant a un interrupteur de sécurité et la machine ne coudra pas si le capot avant est ouvert.

Retirer et remplacer la rallonge de lit plat

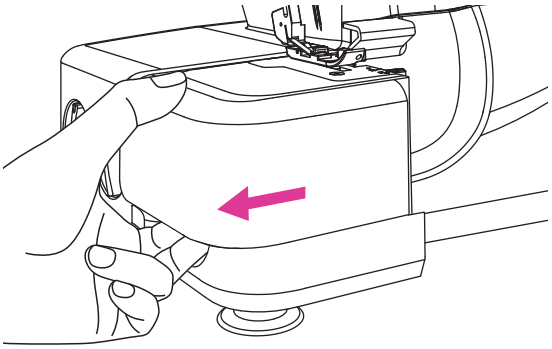

❖ Couture de bras libre

Pour la couture à bras libre, faites glisser l'extension du lit plat. Le bras libre facilite la couture de petits articles et les zones difficiles d'accès telles que les emmanchures et le surfilage des poignets des pantalons.

❖ Retirer la rallonge de lit plat

Insérez un doigt dans la fente sur le côté gauche de la rallonge de lit plat. Faites glisser l'extension du lit plat vers la gauche et retirez-la de la machine.

❖ Remplacer la rallonge de lit plat

Alignez les saillies de la rallonge de plateau avec les rainures du bras libre et faites-la glisser vers la droite jusqu'à ce qu'elle s'enclenche.

Releveur de pied presseur

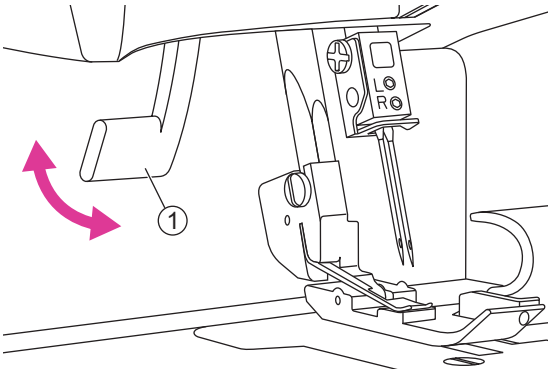

Relevez le pied-de-biche avec le releveur de pied-de-biche à l'arrière de la machine. La tension du fil sera relâchée lorsque le releveur du pied-de-biche est relevé.

① Releveur de pied presseur

Changer les aiguilles

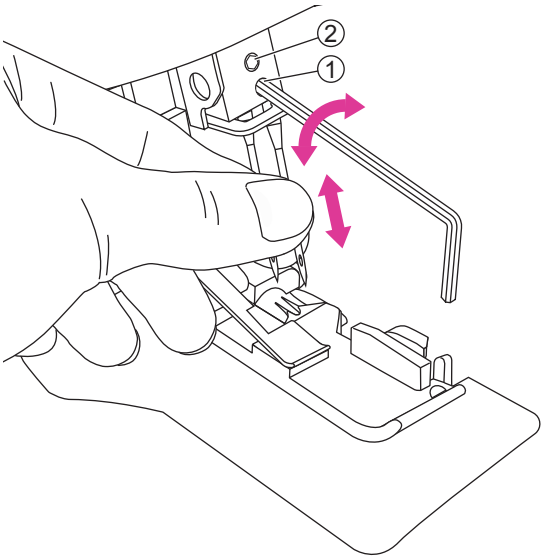

⚠ Attention

Éteignez l'interrupteur principal et débranchez la machine.

1. Tournez le volant vers vous jusqu'à ce que les aiguilles soient à la position la plus haute.
2. Desserrez, mais ne retirez pas la vis gauche ou droite du support d'aiguille avec la clé Allen pendant que vous tenez les aiguilles.
3. Retirez l'aiguille gauche ou droite, selon le type de point que vous souhaitez coudre.
4. Tenez la ou les nouvelles aiguilles avec la surface plane vers l'arrière.
5. Insérez la ou les aiguilles dans le pince-aiguille gauche et/ou droit aussi loin que possible.
6. Serrez fermement la vis de serrage de l'aiguille gauche ou droite

① Vis de serrage de l'aiguille droite
② Vis de serrage de l'aiguille gauche

Note

Lorsque vous utilisez les deux aiguilles, l'aiguille gauche est positionnée un peu plus haut que l'aiguille droite (elles ne sont pas censées être «de niveau», comme une aiguille jumelée).

Changer le pied presseur

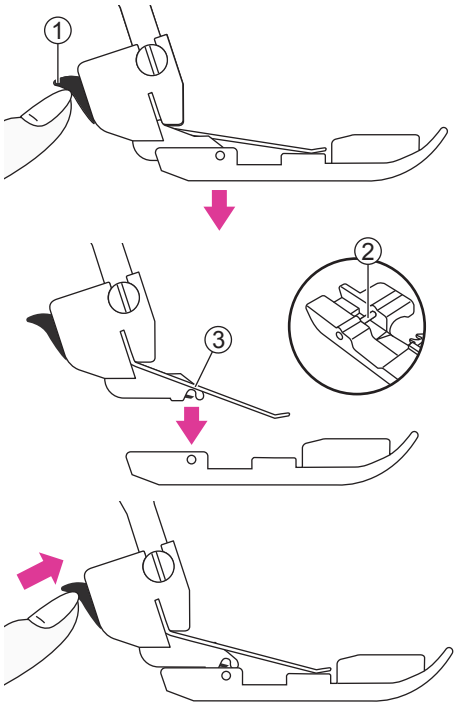

⚠ Attention

Éteignez l'interrupteur principal et débranchez la machine.

1. Relevez le pied presseur.
2. Tournez le volant vers vous jusqu'à ce que les aiguilles soient dans la position la plus haute.
3. Appuyez sur le bouton noir à l'arrière du support du pied-de-biche et le pied se détachera.
4. Placez le nouveau pied avec la goupille juste sous la rainure de la cheville et abaissez le pied presseur. Appuyez sur le bouton noir à l'arrière du support du pied-de-biche et le pied s'enclenchera.

① Support de pied presseur
② Épingler
③ Le sillon de la cheville

Note

Les pieds en option ne sont pas inclus.

Comment utiliser le cutter supérieur

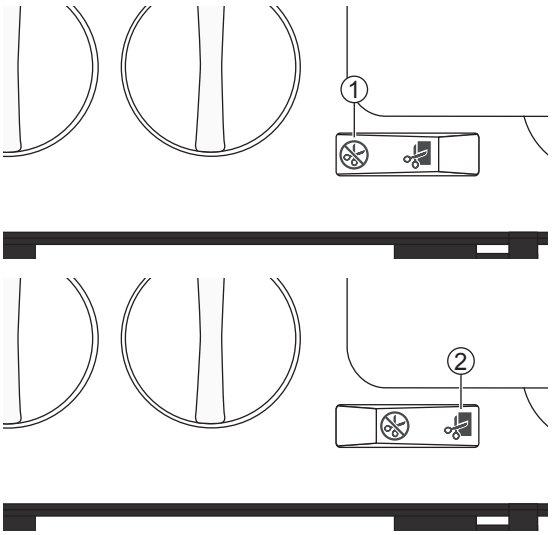

❖ Désactiver le cutter supérieur

- Tournez le volant vers vous jusqu'à ce que le couteau supérieur soit dans sa position la plus basse.
- Éteignez le couteau supérieur en mettant l'interrupteur du couteau supérieur en position de non-coupe.

❖ Réactiver le cutter supérieur

- Allumez le couteau supérieur en basculant l'interrupteur du couteau supérieur sur la position de coupe.

① Position de non-coupe
② Position de coupe

Note

Ayez toujours le couteau supérieur en position de coupe lorsque vous cousez, car cette machine doit couper tout excès de tissu pour former le point sur le bord du tissu. Une exception à cette règle est la couture de coutures flatlock décoratives. Ensuite, le couteau supérieur doit être éteint.

Fixez le convertisseur de surjet à 2 fils (8708 PLUS)

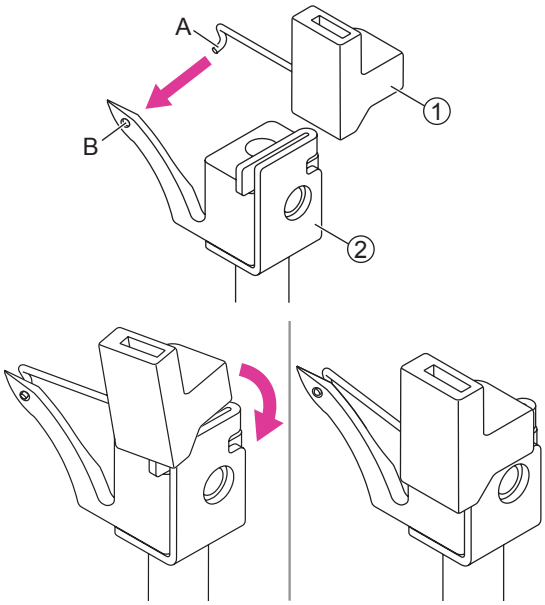

Note

Les points overlock à 2 fils sont cousus à l'aide d'un fil d'aiguille et du fil du boucleur inférieur. Avant de coudre, le convertisseur à deux fils doit être fixé au boucleur supérieur, de sorte que la machine coud avec seulement deux fils.

Ouvrez le capot avant.

Ramenez le boucleur supérieur en position haute en tournant le volant vers vous.

① Convertisseur de surjet à 2 fils
② Boucleur supérieur

Insérez la pointe du convertisseur (A) dans le trou du boucleur supérieur (B)

Poussez le convertisseur vers le bas dans la fente du boucleur supérieur.

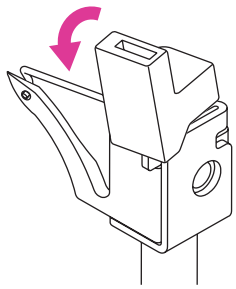

❖ Retirez le convertisseur de surjet à 2 fils

Retirez le convertisseur en l'inclinant vers vous.

Paramètres de la machine

Se préparer à coudre

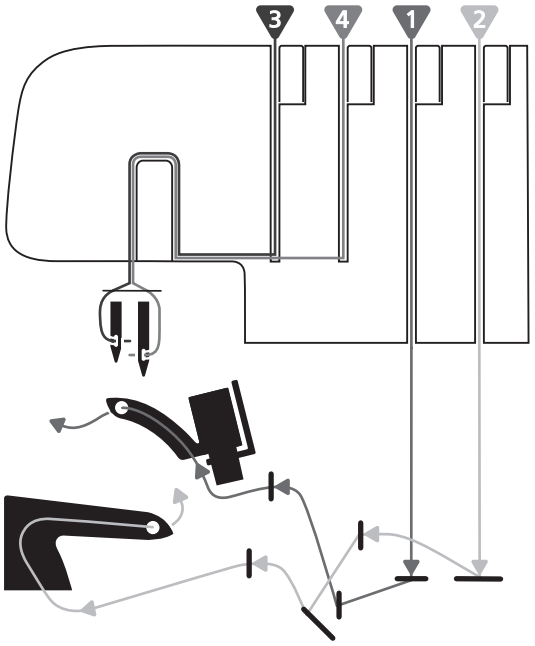

❖ Informations générales sur le filetage

A color coded diagram is located inside the front cover for quick reference (see illustration to the right). Always start threading the loopers and then the needles from left to right (follow the order listed below).

1. Boucleur supérieur
2. Boucleur inférieur
3. Aiguille gauche
4. Aiguille droite

Note

Relevez toujours le pied-de-biche avant d'enfiler.

Important:

Si les fils se cassent pendant la couture, réenfilez tous les chemins de fils dans l'ordre indiqué ci-dessous

1. Dévissez la ou les aiguilles
2. Dévissez le boucleur supérieur et inférieur
3. Enfiler le boucleur supérieur
4. Enfiler le boucleur inférieur
5. Enfilez la ou les aiguilles de gauche à droite

Consultez le tableau ci-dessous pour obtenir des recommandations sur les aiguilles et le fil à utiliser pour différents poids de tissu.

Conseil:

Votre nouvelle machine est enfilée pour coudre une surjeteuse à 4 fils. Attachez vos propres fils à ces fils et tirez-les soigneusement à travers la machine, pour enfiler facilement votre nouvelle surjeteuse la première fois.

❖ Quelle aiguille et quel fil utiliser avec différents tissus

Tissu léger (voile, crêpe, georgette, etc.)	Tissu moyen (coton, chino, laine, satin, etc.)	Tissu lourd (denim, jersey, tweed, etc.)
Aiguilles: Aiguilles de taille #12/80, adaptées aux surjeteuses	Aiguilles: Aiguilles de taille 14/90, adaptées aux surjeteuses	Aiguilles: Aiguilles de taille 14/90, adaptées aux surjeteuses
Fil Filetage adapté aux surjeteuses		

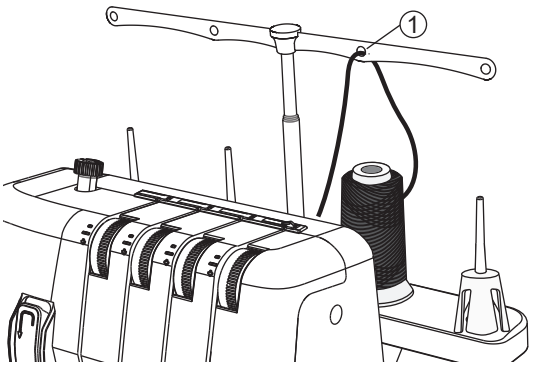

❖ Enfilage du boucleur supérieur

Lors de l'enfilage du boucleur supérieur, suivez le chemin de fil marqué.

Ouvrez le capot avant. Relevez l'aiguille à la position la plus élevée en tournant le volant vers vous. Relevez le pied presseur. Faites passer le fil de l'arrière vers l'avant à travers le guide-fil sur le porte-fil. Utilisez la pince à épiler pour faciliter l'enfilage.

① Support de fil télescopique

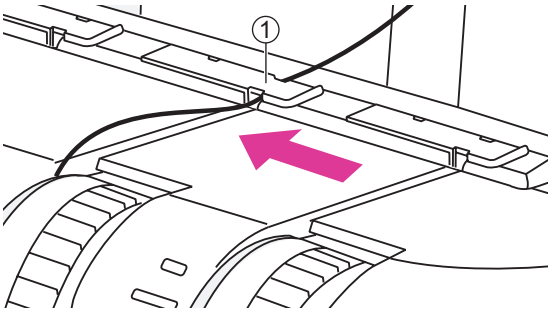

Tirez le fil de droite à gauche sous le guide-fil supérieur.

① Guide-fil supérieur

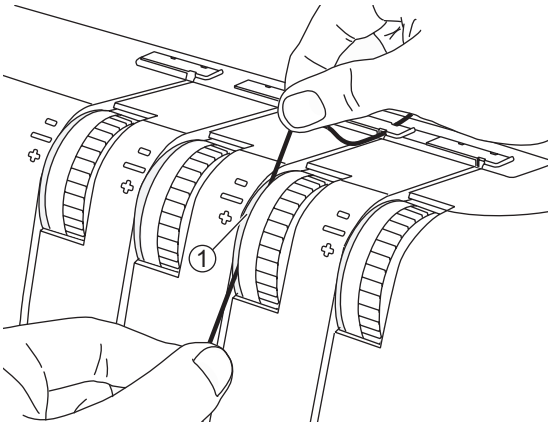

Tout en tenant le fil à deux mains, passez-le entre les disques de tension et tirez-le vers le bas pour vous assurer qu'il est bien placé entre les disques de tension.

① Disques de tension

Note

Relever le pied presseur pour ouvrir les disques de tension peut permettre au fil de s'insérer facilement entre les disques de tension.

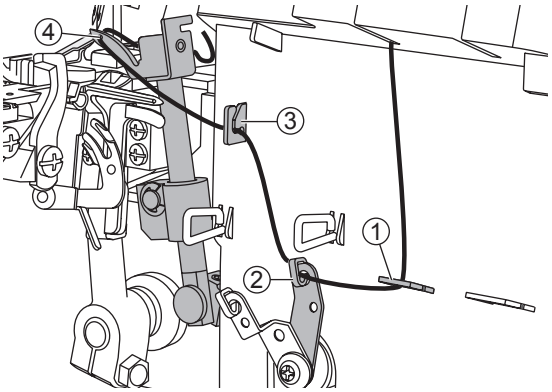

Enfilez la zone du boucleur de la machine en suivant les guides-fil à code de couleur rouge. Utilisez la pince à épiler pour faciliter l'enfilage.

Utilisez la pince à épiler pour amener le fil derrière le boucleur inférieur et enfilez-le dans le trou du boucleur supérieur de l'avant vers l'arrière.

Tirez environ 10 cm (4″) de fil à travers le boucleur et placez-le à l'arrière de la plaque à aiguille.

①-③ Guide-fil
④ Trou du boucleur supérieur

❖ Enfilage du boucleur inférieur

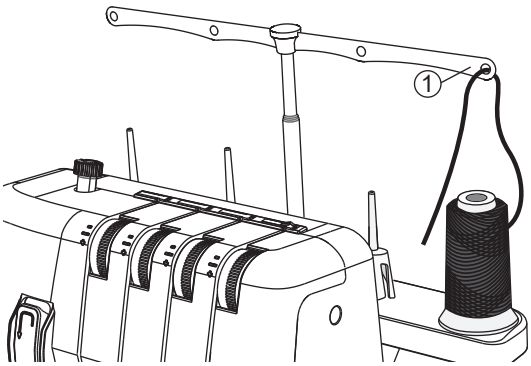

Lors de l'enfilage du boucleur inférieur, suivez le chemin du fil marqué d'un point jaune.

Faites passer le fil de l'arrière vers l'avant à travers le guide-fil sur le porte-fil. Utilisez la pince à épiler pour faciliter l'enfilage.

① Support de fil télescopique

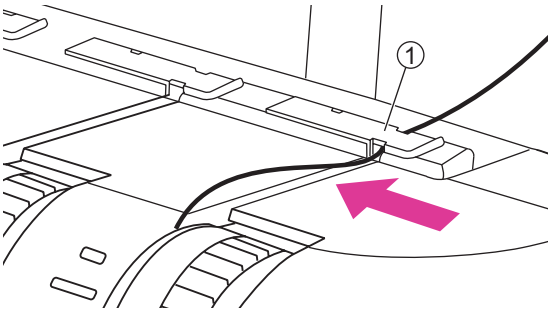

Tirez le fil de droite à gauche sous le guide-fil supérieur à l'arrière du couvercle supérieur.

① Guide-fil supérieur

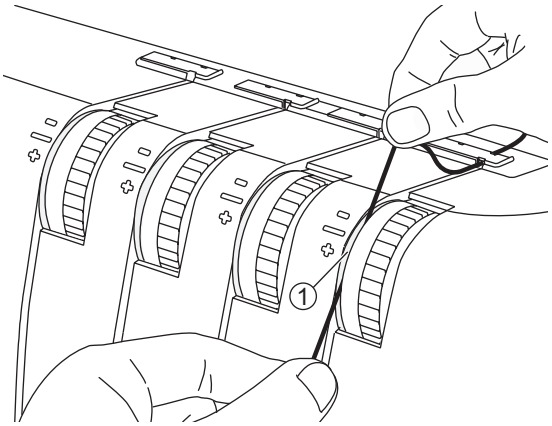

Tout en tenant le fil à deux mains, passez-le entre les disques de tension et tirez-le vers le bas pour vous assurer qu'il est bien placé entre les disques de tension.

Tournez le volant vers vous jusqu'à ce que le boucleur inférieur se trouve à l'extrême droite.

① Disques de tension

Note

Relevez le pied-de-biche pour ouvrir les disques de tension, le fil s'insère facilement entre les disques de tension.

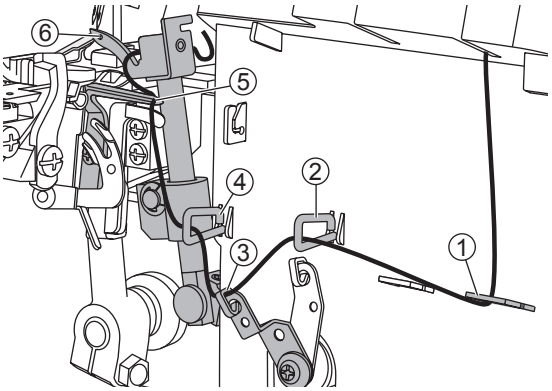

Enfilez la zone du boucleur de la machine en suivant les guides-fil à code de couleur jaune. Utilisez la pince à épiler pour faciliter l'enfilage.

Après le guide-fil, passez le fil d'avant en arrière dans le trou du boucleur inférieur.

Tirez environ 10 cm (4") de fil dans le boucleur et placez-le sur le boucleur supérieur et à l'arrière de la plaque à aiguille.

①-④ Guide-fil
⑤ Trou du boucleur inférieur
⑥ Boucleur supérieur

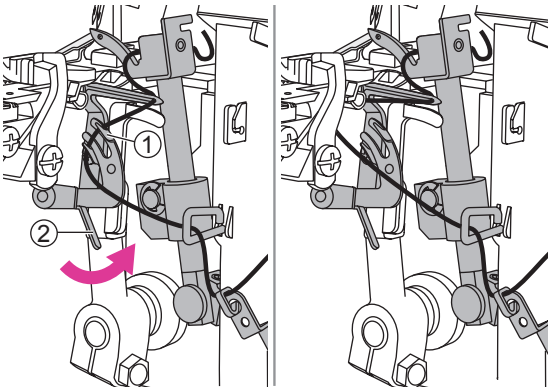

Tenez l'extrémité du fil avec votre main gauche. Utilisez la pince à épiler pour placer le fil derrière les doigts de l'enfileur du boucleur inférieur.
Tirez doucement le levier de l'enfileur du boucleur inférieur vers le haut aussi loin que possible. Relâchez le levier et le boucleur inférieur s'enfile complètement.

① Doigts de l'enfileur du boucleur inférieur
② Levier d'enfilage du boucleur inférieur

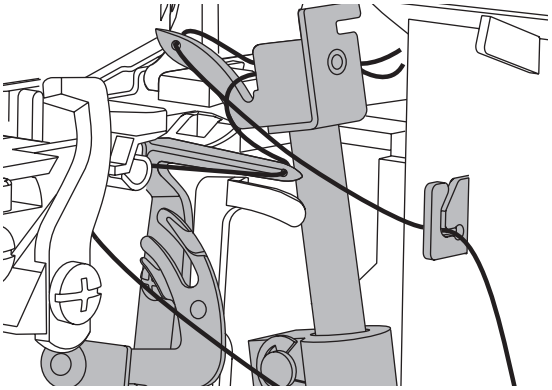

Note

Lorsque les deux boucleurs sont enfilés, les fils doivent se dérouler comme illustré à droite.

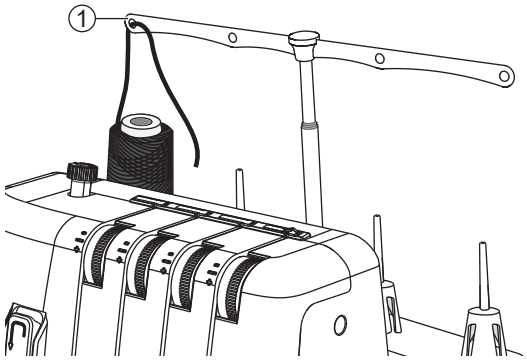

❖ Enfiler l'aiguille gauche

Faites passer le fil de l'arrière vers l'avant à travers le guide-fil sur le porte-fil. Utilisez la pince à épiler pour faciliter l'enfilage.

① Support de fil télescopique

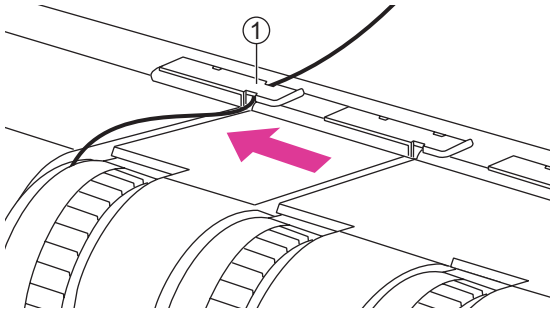

Tirez le fil de droite à gauche sous le guide-fil supérieur à l'arrière du couvercle supérieur.

① Guide-fil supérieur

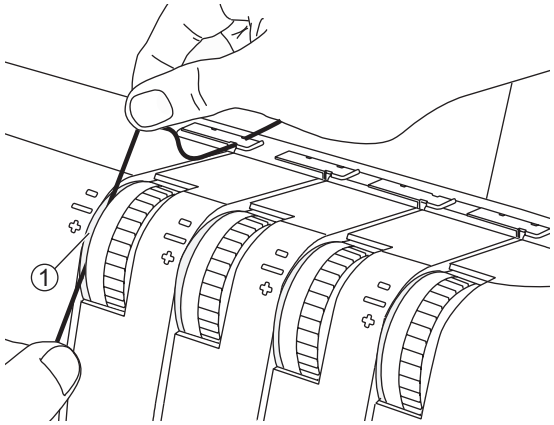

Tout en tenant le fil à deux mains, passez-le entre les disques de tension et tirez-le vers le bas pour vous assurer qu'il est bien placé entre les disques de tension.

① Disques de tension

Note

Relever le pied presseur pour ouvrir les disques de tension peut permettre au fil de s'insérer facilement entre les disques de tension.

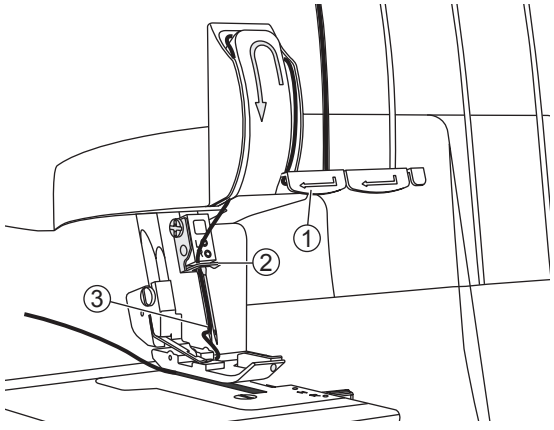

Dirigez le fil vers le bas et sous le guide-fil continuez vers le haut et autour du fil.

Faites descendre le fil et placez-le derrière le guide-fil au-dessus de la ou des aiguilles.

Enfilez le chas de l'aiguille gauche. Utilisez la pince à épiler pour faciliter l'enfilage du chas de l'aiguille.

Tirez environ 10 cm (4") de fil à travers le chas de l'aiguille pour le laisser pendre.

Placez le fil à l'arrière, sous le pied presseur.

①-② Guide-fil
③ Aiguille gauche

❖ Enfiler l'aiguille droite

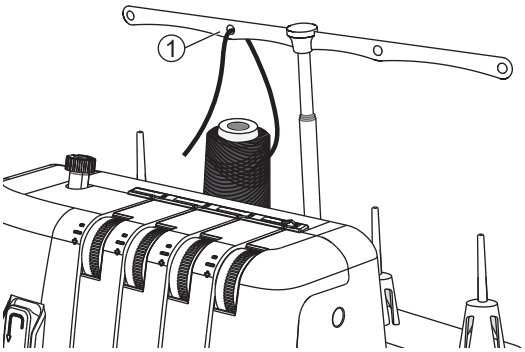

Faites passer le fil de l'arrière vers l'avant à travers le guide-fil sur le porte-fil. Utilisez la pince à épiler pour faciliter l'enfilage.

① Support de fil télescopique

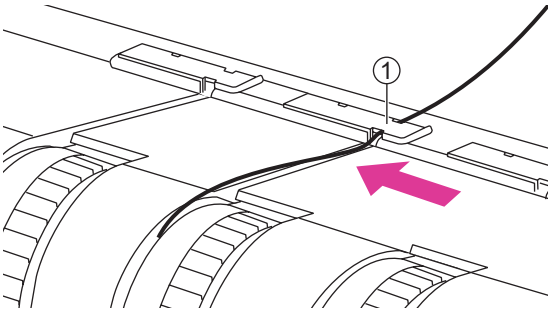

Tirez le fil de droite à gauche sous le guide-fil supérieur à l'arrière du couvercle supérieur.

① Guide-fil supérieur

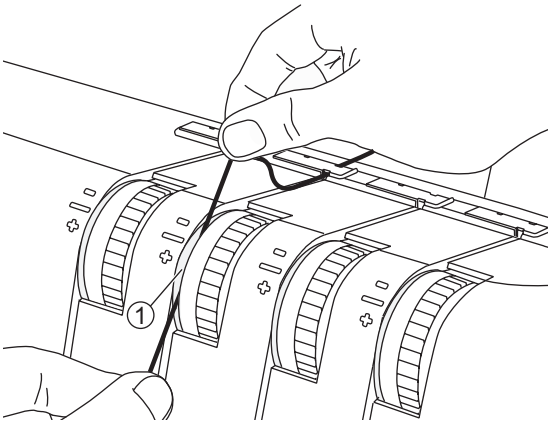

Tout en tenant le fil à deux mains, passez-le entre les disques de tension et tirez-le vers le bas pour vous assurer qu'il est bien placé entre les disques de tension.

① Disques de tension

Note

Relever le pied presseur pour ouvrir les disques de tension peut permettre au fil de s'insérer facilement entre les disques de tension.

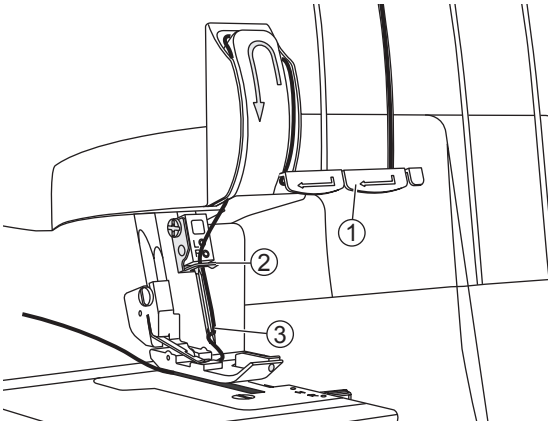

Amenez le fil vers le bas et sous le guide-fil, continuez vers le haut et autour du point du fil.

Faites descendre le fil et placez-le derrière le guide-fil au-dessus de la ou des aiguilles.

Enfilez le chas de l'aiguille droite. Utilisez la pince à épiler pour faciliter l'enfilage du chas de l'aiguille.

Tirez environ 10 cm (4") de fil à travers le chas de l'aiguille pour le laisser pendre.

Placez le fil à l'arrière, sous le pied presseur.

①-② Guide-fil
③ Aiguille droite

Collecteur de déchets

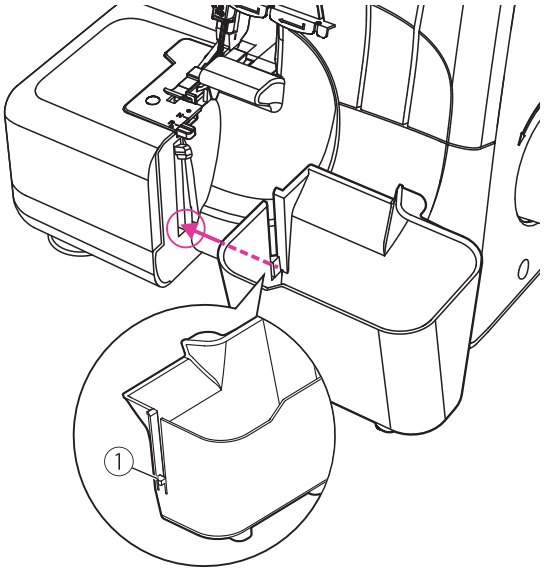

❖ Installer le collecteur de déchets

Alignez la saillie sur le collecteur de déchets avec le fond de la rainure du levier de largeur de coupe et faites-le glisser jusqu'à ce qu'il s'enclenche.

① Projection du collecteur de déchets.

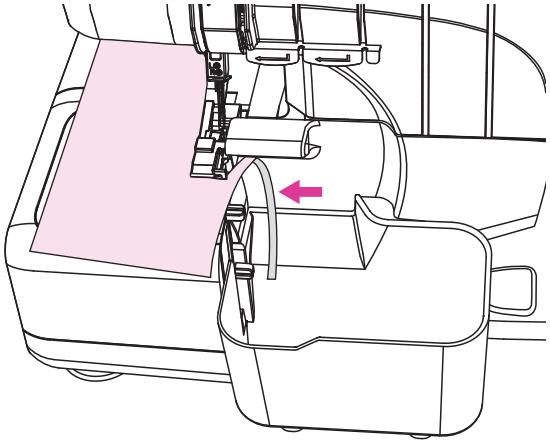

Lors de la couture, les chutes de tissu tombent le long du capot avant dans le collecteur de déchets.

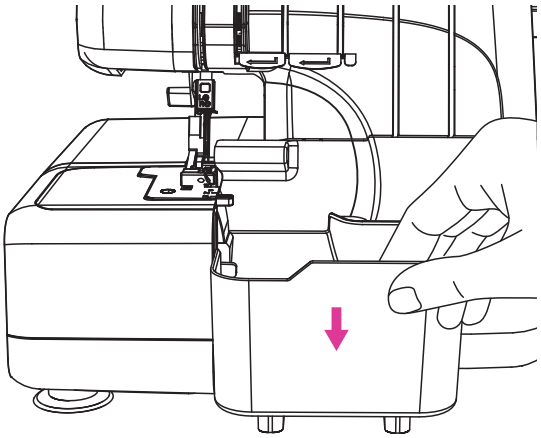

❖ Retirer le collecteur de déchets

Saisissez le bord supérieur droit du collecteur de déchets et tirez le collecteur vers la droite en oblique pour le retirer.

Tension du fil

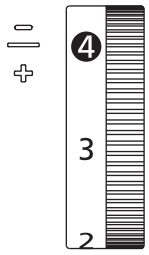

- Réglage de base de la tension du fil: «4»
- Pour augmenter la tension, tournez le cadran jusqu'au numéro suivant. Pour réduire la tension, tournez le cadran au numéro suivant vers le bas.
- Un réglage correct de la tension est important pour une bonne couture.
- Il n'y a pas de réglage de tension unique approprié pour toutes les fonctions de point et tous les tissus.

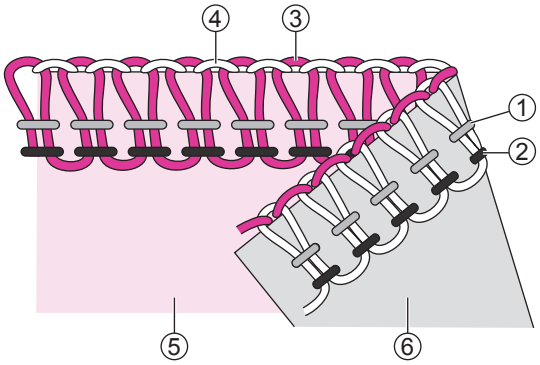

Corriger la tension du fil

Le fil du boucleur inférieur et le fil du boucleur supérieur doivent être bien équilibrés avec la même tension (les deux fils du boucleur doivent se croiser au bord des tissus). Les fils d'aiguille ne doivent pas être trop lâches ou trop serrés, mais une tension tout aussi équilibrée.

① Fil d'aiguille droit
② Fil d'aiguille gauche
③ Fil du boucleur supérieur
④ Fil du boucleur inférieur
⑤ Côté droit du tissu
⑥ Envers du tissu

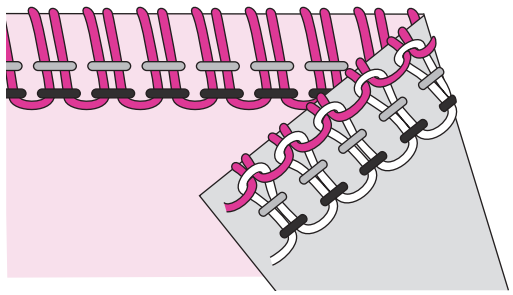

Le fil du boucleur supérieur est trop lâche

Le fil du boucleur supérieur est déséquilibré lorsqu'il est tiré sur l'envers du tissu. Resserrez la tension du fil du boucleur supérieur ou desserrez la tension du fil du boucleur inférieur.

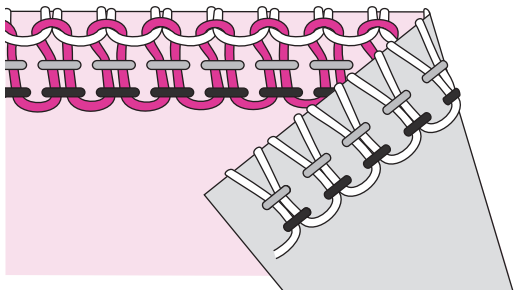

Le fil du boucleur supérieur est trop tendu

Le fil du boucleur supérieur est déséquilibré lorsqu'il tire sur le dessus du tissu. Relâchez la tension du fil du boucleur supérieur ou resserrez la tension du fil du boucleur inférieur.

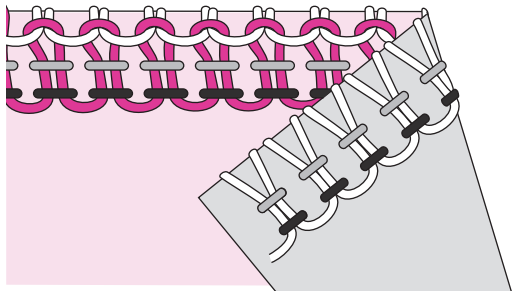

Le fil du boucleur inférieur est trop lâche

Le fil du boucleur inférieur est déséquilibré lorsqu'il est tiré vers l'endroit du tissu. Resserrez la tension du fil du boucleur inférieur ou desserrez la tension du fil du boucleur supérieur.

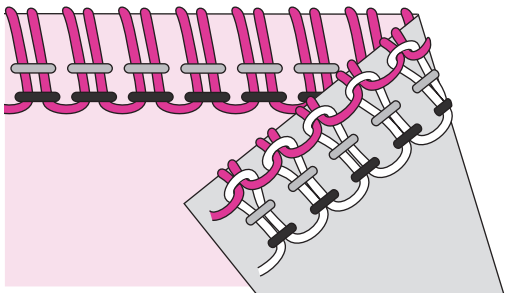

Le fil du boucleur inférieur est trop tendu

Le fil du boucleur inférieur est déséquilibré lorsqu'il tire sur l'envers du tissu. Relâchez la tension du fil du boucleur inférieur ou resserrez la tension du fil du boucleur supérieur.

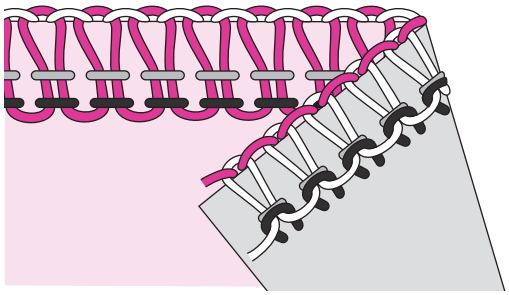

Le fil de l'aiguille gauche est trop lâche

Si le fil de l'aiguille gauche est trop lâche, resserrez la tension du fil de l'aiguille gauche ou desserrez les deux fils du boucleur.

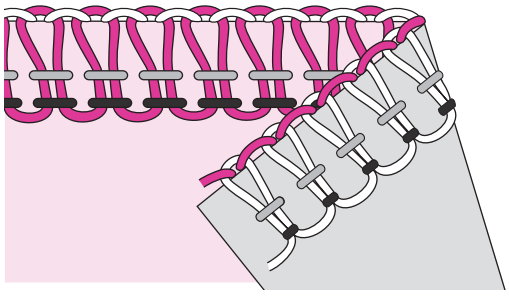

Le fil de l'aiguille gauche est trop tendu

Si le fil de l'aiguille gauche est trop tendu, relâchez la tension du fil de l'aiguille gauche.

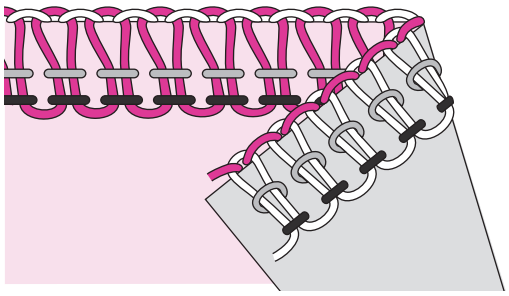

Le fil de l'aiguille droite est trop lâche

Si le fil de l'aiguille droite est trop lâche, resserrez la tension du fil de l'aiguille droite.

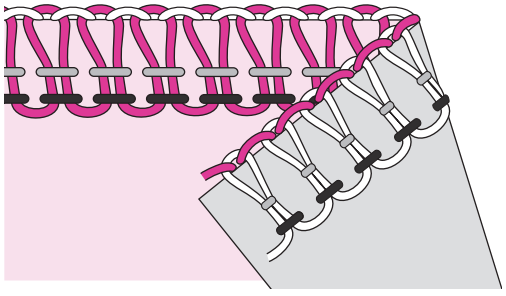

Le fil de l'aiguille droite est trop tendu

Si le fil de l'aiguille droite est trop tendu, relâchez la tension du fil de l'aiguille droite.

Réglage de l'alimentation différentielle

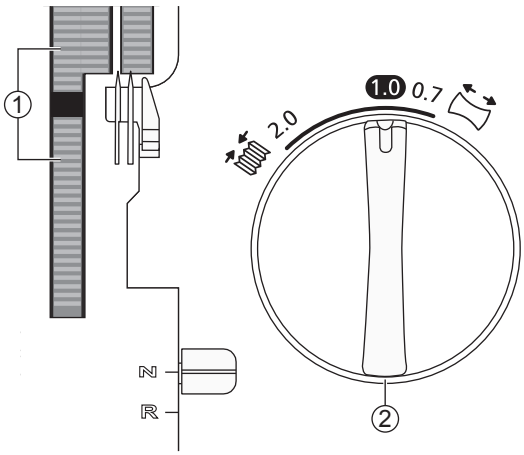

Le système d'alimentation différentiel se compose de deux ensembles de dents d'alimentation disposées l'une derrière l'autre. Les deux griffes d'entraînement fonctionnent indépendamment l'une de l'autre pour fournir de bons résultats lors de la couture sur des tissus spéciaux. Lorsque la quantité d'entraînement par les dents d'entraînement avant est modifiée par rapport à l'entraînement par les dents d'entraînement arrière, cela "étirera" ou "raffermira" le tissu.

Utilisez l'entraînement différentiel pour éviter l'étirement ou la déformation des tissus tricotés et le froissement des tissus légers. Pour la couture overlock sur du tissu normal, réglez l'entraînement différentiel sur 1,0.

① Système d'alimentation différentiel

② Cadran d'alimentation différentielle

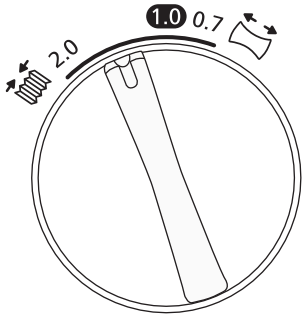

Overlock froncé (stretch, tricots)

Lorsque vous surlignez des tissus extensibles, tels que des tricots et des jerseys, réglez l'entraînement différentiel sur un nombre compris entre 1,0 et 2,0.

Le réglage dépend du tissu à coudre. Testez la couture avec différents paramètres avant de coudre sur votre projet.

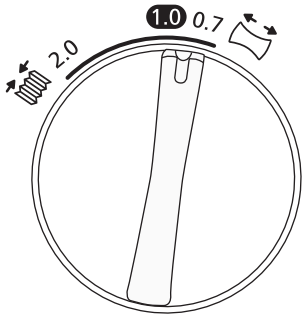

Overlock extensible (tissus légers)

Lorsque vous surlignez des tissus légers ou tricotés de manière lâche, tels que la soie et les tricots soyeux, réglez l'entraînement différentiel sur un nombre compris entre 0,7 et 1,0. Lors de la couture, appliquez une légère tension sur le tissu en tenant légèrement la couture devant et derrière le pied-de-biche. Le réglage dépend du tissu à coudre ainsi que de la quantité d'étirement souhaitée. Par conséquent, testez la couture avec différents paramètres avant de coudre votre projet.

Tissu	Alimentation différentielle	Ajustement	Résultat
Tissu extensible (tricot, jersey)		1.0–2.0	
Tissu non extensible (coton, denim)		1.0	
Tissu léger (Soie, tricots soyeux)		0.7–1.0	

Réglage de la pression du pied presseur

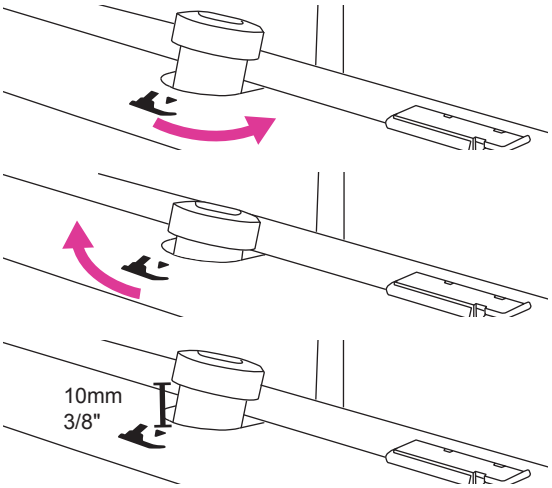

La pression du pied-de-biche est préréglée pour coudre sur des tissus de poids moyen. Lorsque vous cousez dans différents poids de tissu, un ajustement peut être nécessaire. En règle générale, diminuez la pression du pied-de-biche lorsque vous cousez dans des tissus légers et augmentez-la lorsque vous cousez des tissus épais. Testez toujours la couture sur un échantillon de votre tissu avant de coudre votre projet. Augmentez ou diminuez la pression par petits incréments en tournant la vis de pression du pied-de-biche.

Moins de pression: Diminuez la pression en tournant le bouton de réglage dans le sens inverse des aiguilles d'une montre vers le "–".

Plus de pression: Augmentez la pression en tournant le bouton de réglage dans le sens des aiguilles d'une montre vers le "+".

Retour au réglage standard: Tournez le bouton de réglage jusqu'à ce que la distance entre le couvercle avant et la « tête » de la vis soit de 10 mm (3/8").

Paramètres de largeur de point

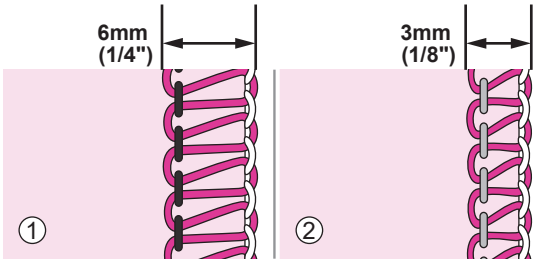

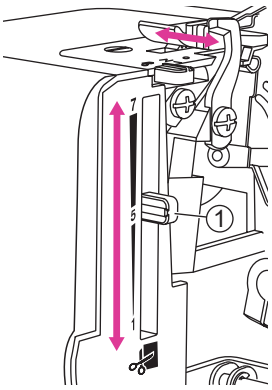

La largeur de point peut être augmentée ou diminuée en changeant la position de l'aiguille ou avec le levier de largeur de coupe.

Réglage de la largeur en changeant la position de l'aiguille

① Lorsque seule l'aiguille gauche ou lorsque les deux aiguilles sont utilisées, la largeur du point est d'env. 6 mm (1/4").

② Lorsque seule l'aiguille droite est utilisée, la largeur du point est d'env. 3 mm (1/8").

Réglage de la largeur avec le levier de largeur de coupe

En réglant finement la largeur de coupe, à l'aide du levier de largeur de coupe, des réglages sont possibles dans la plage indiquée ci-dessous:

Lorsque seule l'aiguille gauche est utilisée:

5 - 7 mm

Lorsque seule la bonne aiguille est utilisée:

3 - 5 mm

Déplacez le levier de haut en bas pour régler la largeur du point, "7" est le réglage le plus large et "1" est le réglage le plus étroit.

① Levier de largeur de coupe

Paramètres de longueur de point

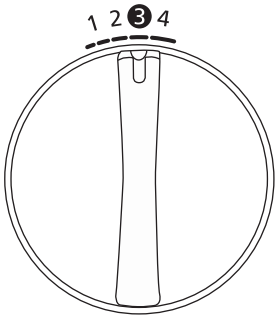

Le cadran de longueur de point doit être réglé sur "3" pour la plupart des travaux de couture.

Ajustez la longueur de point à 4 mm lorsque vous cousez sur des tissus épais. Ajustez la longueur de point à 2 mm lorsque vous cousez sur des tissus légers.

Réglage du levier du doigt de point

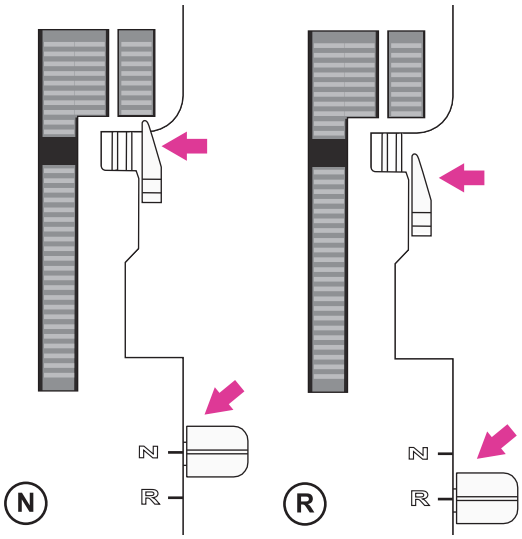

Le levier du doigt de point doit être réglé sur "N" (Normal) pour toutes les coutures de surjet standard. Pour coudre des bords roulés, vous devez rétracter le doigt de point en réglant le levier du doigt de point sur "R" (bord roulé). Lorsque vous déplacez le doigt de point, assurez-vous de pousser le levier aussi loin que possible dans chaque direction.

Grille de points

Grille de points

Sur votre surjeteuse, différents points sont obtenus en combinant différentes positions d'aiguille, méthodes d'enfilage, réglages de tension et l'utilisation du convertisseur de surjet à 2 fils.

❖ Aperçu des points

Les réglages indiqués dans le tableau ci-dessous sont nos recommandations basées sur des conditions normales. Il peut être nécessaire d'ajuster la tension du fil en fonction du point, du type de tissu et du fil que vous utilisez. Pour de meilleurs résultats, effectuez des ajustements de tension par petits incréments ne dépassant pas la moitié d'un nombre à la fois. Testez toujours la couture sur un échantillon de votre tissu avant de coudre votre projet.

Dans le tableau ci-dessous, les différents poids et types de tissus sont expliqués. Pour que vous compreniez mieux comment se forment les points, chacun des fils est affiché dans différentes nuances de gris.

Fiche explicative des icônes

Lumière tissée Mousseline, voile, organza, batiste, soie, etc.	L R Position de l'aiguille	Convertisseur de surjet à 2 fils
Moyen tissé Coton, chino, laine, satin, etc.	Alimentation différentielle	L R Fil d'aiguille droit
Tissé lourd Denim, toile, éponge, etc.	Longueur de point	L R Fil d'aiguille gauche
Stretch léger Charmeuse, nylon, tricot, jerseys simples, etc.	Largeur de coupe	Fil du boucleur supérieur
Stretch moyen Tricot double, velours, maillots de bain, etc.	N/R Position du doigt de point	Fil du boucleur inférieur
Étirement lourd Pulls en tricot, polaire, etc.		

Surjet à 4 fils

Pour toutes les coutures où l'étirement ou l'élasticité sont nécessaires, telles que les bords du col, les coutures latérales, les manches, etc.

Point/Tissu		L R				N/R		Tension du fil			
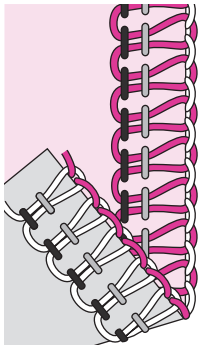		L & R	1.0	3	5-6	N	-	3	3	4	4
		L & R	1.0	3	5-6	N	-	4	4	4	4
		L & R	1.0	3-4	5-6	N	-	4	4	4	4
		L & R	1.0	3	5-6	N	-	4	4	4	4
		L & R	1.0	3	5-6	N	-	4	4	4	4
		L & R	1.0	3-4	5-6	N	-	4	4	4	4

Overlock à 3 fils, large (et étroit)

Pour coudre deux couches de tissu extensible ou surfiler une seule couche de tissu léger à moyen. Utilisez des fils plus épais dans les boucleurs pour créer des bords décoratifs.

Note

Utilisez plutôt l'aiguille droite pour un point étroit. Réglages de tension de fil recommandés entre parenthèses dans le tableau.

Point/Tissu		L R				N/R		Tension du fil							
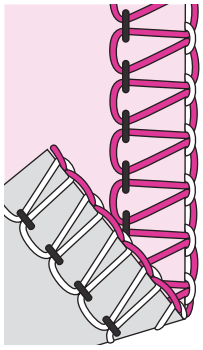		L	1.0	3	5-6	N	-	4	(-)	-	(4)	4	(5)	4-5	(4-5)
		L	1.0	3	5-6	N	-	4	(-)	-	(4)	4	(5)	4-5	(4-5)
		L	1.0	3-4	5-6	N	-	4	(-)	-	(4)	4	(5)	4-5	(4-5)
		L	1.0	3	5-6	N	-	4	(-)	-	(4.5)	4	(5)	4-5	(4-5)
		L	1.0	3	5-6	N	-	4	(-)	-	(4.5)	4	(5)	4-5	(4-5)
		L	1.0	3-4	5-6	N	-	4	(-)	-	(4.5)	4	(5)	4-5	(4-5)

Bord étroit à 3 fils

Pour coudre du tissu extensible ou surfiler une seule couche de tissu léger. Populaire pour créer des plis décoratifs. Utilisez des fils décoratifs, tels que de la rayonne de poids 40, dans les boucleurs et du fil ordinaire dans l'aiguille. Utilisez différentes couleurs dans les boucles pour obtenir un effet intéressant.

Note

Non recommandé pour les tissus lourds.

Point/Tissu		L R				N/R		Tension du fil			
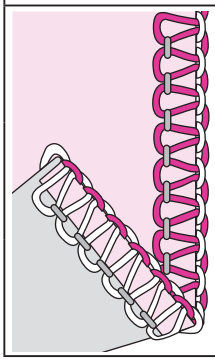		R	1.0	1-1.5	5-6	R	-	-	5-6	6	3
		R	1.0	1-1.5	5-6	R	-	-	5-6	6	3
		R	1.0	1-1.5	5	R	-	-	5-6	6	3

Flatlock à 3 fils, large (et étroit)

Pour coudre des tissus avec un effet décoratif soit avec le côté flatlock, soit avec le côté point d'échelle. Créez des effets variés en enfilant les boucleurs avec du fil décoratif, comme de la rayonne de poids 40.

Note

Utilisez plutôt l'aiguille droite pour un point étroit. Réglages de tension de fil recommandés entre parenthèses dans le tableau.

Point/Tissu		L R				N/R		Tension du fil							
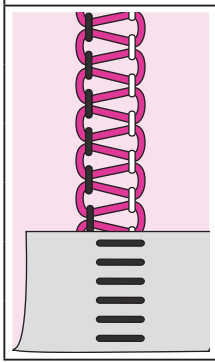		L	1.0	2-3	5	N	-	0	(-)	-	(0)	5	(5-7)	9	(8-9)
		L	1.0	2-3	5	N	-	0	(-)	-	(0)	5	(5-7)	9	(8-9)
		L	1.0	2-3	5	N	-	0	(-)	-	(0)	5	(5-7)	9	(8-9)
		L	1.0	2-3	5	N	-	0	(-)	-	(0)	5	(5-7)	9	(8-9)
		L	1.0	2-3	5	N	-	0	(-)	-	(0)	5	(5-7)	9	(8-9)
		L	1.0	2-3	5	N	-	0	(-)	-	(0)	5	(5-7)	9	(8-9)

Bord roulé à 3 fils

Pour bordurer les tissus légers. Il donne une belle finition sur les écharpes soyeuses, les volants d'oreiller et les serviettes. Pour un beau bord roulé, enfilez les boucleurs avec un fil léger décoratif, comme de la rayonne de poids 40, pour un beau bord satiné et l'aiguille et le boucleur inférieur avec du fil régulier léger.

Note

Non recommandé pour les tissus lourds.

Point/Tissu		L R				N/R		Tension du fil			
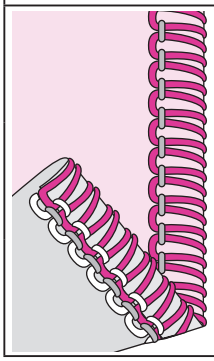		R	1.0	1-1.5	5	R	-	-	5	4-6	7-9
		R	1.0	1-1.5	5	R	-	-	5	4-6	7-9
		R	1.0	1-1.5	5	R	-	-	5	4-6	7-9

Surbord à 2 fils, large (et étroit) (8708 PLUS)

Pour surfiler une seule couche de tissus légers à moyens (convertisseur de surjet à 2 fils requis).

Note

Utilisez plutôt l'aiguille droite pour un point étroit. Réglages de tension de fil recommandés entre parenthèses dans le tableau.

Point/Tissu		L R				N/R		Tension du fil							
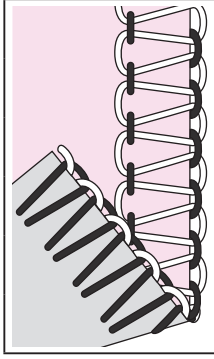		L	1.0	2-4	5-6	N	V	1-2	(-)	-	(1-3)	-	(-)	5-8	(6-9)
		L	1.0	2-4	5-6	N	V	1-2	(-)	-	(1-3)	-	(-)	5-8	(6-9)
		L	1.0	2-4	5-6	N	V	1-2	(-)	-	(1-3)	-	(-)	5-8	(6-9)
		L	1.0	2-4	5-6	N	V	1-2	(-)	-	(1-3)	-	(-)	5-8	(6-9)
		L	1.0	2-4	5-6	N	V	1-2	(-)	-	(1-3)	-	(-)	5-8	(6-9)
		L	1.0	2-4	5-6	N	V	1-2	(-)	-	(1-3)	-	(-)	5-8	(6-9)

Overlock enveloppé de 2 fils, large (et étroit) (8708 PLUS)

Donne une belle finition aux tissus légers (convertisseur de surjet à 2 fils requis).

Note

Utilisez plutôt l'aiguille droite pour un point étroit. Réglages recommandés de la largeur de coupe et de la tension du fil entre parenthèses dans le tableau.

Point/Tissu		L R					N/R		Tension du fil							
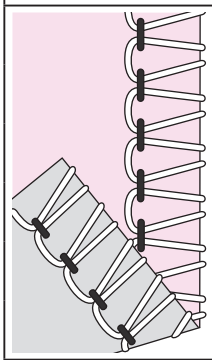		L	1.0	2-3	4-5	(5-6)	N	V	4-6	(-)	-	(5-7)	-	(-)	1-3	(4-6)
		L	1.0	2-3	4-5	(5-6)	N	V	4-6	(-)	-	(5-7)	-	(-)	1-3	(4-6)
		L	1.0	3-4	4-5	(5-6)	N	V	4-6	(-)	-	(5-7)	-	(-)	1-3	(4-6)
		L	1.0	2-4	4-5	(5-6)	N	V	4-6	(-)	-	(5-7)	-	(-)	1-3	(4-6)
		L	1.0	3-4	4-5	(5-6)	N	V	4-6	(-)	-	(5-7)	-	(-)	1-3	(4-6)
		L	1.0	3-4	4-5	(5-6)	N	V	4-6	(-)	-	(5-7)	-	(-)	1-3	(4-6)

Bord roulé à 2 fils (8708 PLUS)

Pour bordurer les tissus légers. Il donne une belle finition sur les écharpes soyeuses, les volants d'oreiller et les serviettes. Enfilez le boucleur avec un fil décoratif léger, comme de la rayonne de poids 40 pour un beau bord satiné (convertisseur à 2 fils requis).

Note

Non recommandé pour les tissus lourds.

Point/Tissu		L R				N/R		Tension du fil			
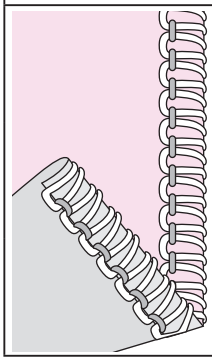		R	1.0	1-1.5	5-6	R	V	-	5	-	4-6
		R	1.0	1-1.5	5-6	R	V	-	5	-	4-6
		R	1.0	1-1.5	5	R	V	-	5	-	4-6

Les bases de la couture

Couture

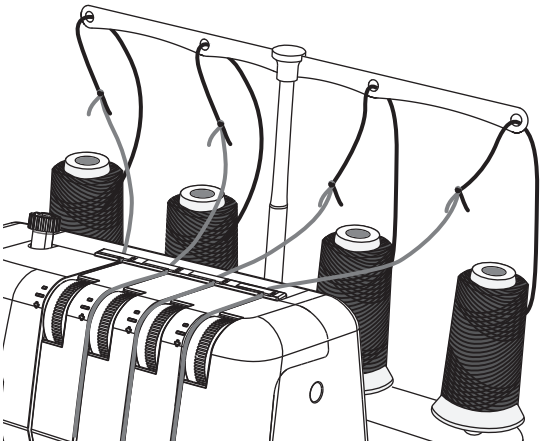

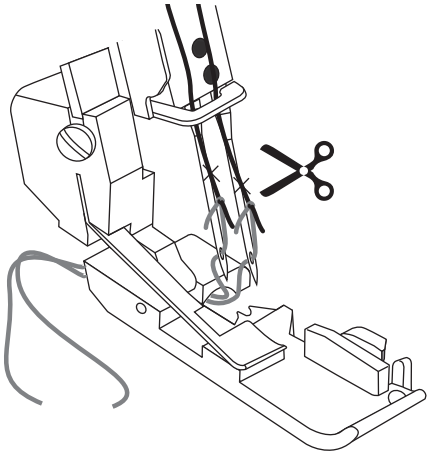

❖ Changer de fil

Voici un moyen simple de changer de thread:

1. Coupez le fil près de la bobine, derrière les guides sur le support de fil télescopique.
2. Retirez la bobine de fil et placez le nouveau fil sur le porte-bobine.
3. Attachez la fin du nouveau fil à la fin de l'ancien fil. Coupez les queues de fil à 2-3 cm (environ 1") de longueur et tirez fermement sur les deux fils pour tester la sécurité du nœud.
4. Relevez le pied presseur.
5. Notez d'abord les réglages du cadran de tension, puis tournez les cadrans de tension jusqu'à « 0 ».
6. Tirez les fils à travers la machine un à la fois jusqu'à ce que les nœuds soient devant l'aiguille. Si les fils ne tirent pas facilement, vérifiez qu'il n'y a pas de nœuds sur les guide-fils ou de boucles sous le porte-fil.
7. Coupez le fil derrière le nœud et enfilez l'aiguille.
8. Remettez les cadrans de tension aux paramètres précédents.

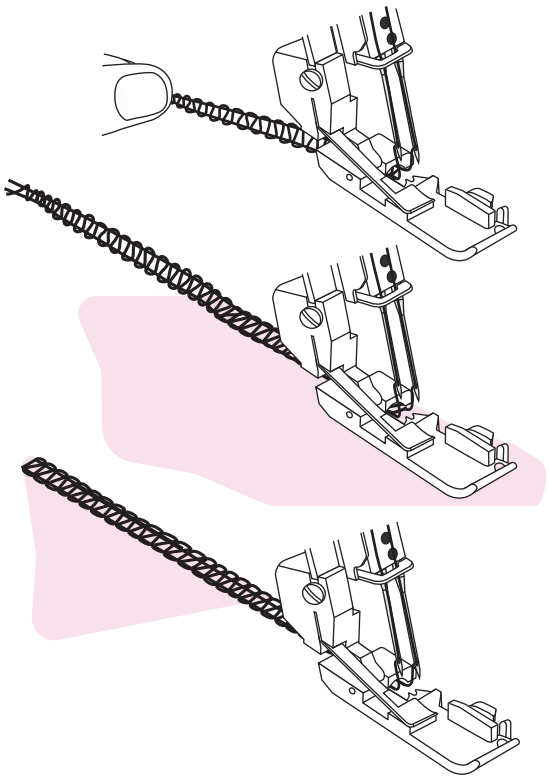

❖ Commencer à coudre

1. Lorsque la machine est complètement enfilée, fermez le capot avant et amenez tous les fils sur la plaque à aiguille et légèrement vers la gauche sous le pied-de-biche.
2. Tenez les fils et appliquez une légère tension.
3. Assurez-vous que la lame supérieure se déplace correctement contre la lame inférieure en tournant lentement le volant vers vous. Si la lame supérieure du cutter ne bouge pas correctement, vérifiez s'il y a du tissu ou du fil de rebut coincé entre les lames.
4. Tournez le volant vers vous 2 ou 3 tours complets pour commencer à faire une chaîne de fil. Vérifiez si tous les fils s'enroulent autour du doigt de point de la plaque à aiguille. Si les fils ne s'enroulent pas autour du doigt, assurez-vous que chaque fil est enfilé correctement.
5. Continuez à tenir la chaînette de fil tout en appuyant sur la pédale. Cousez jusqu'à ce que la chaîne mesure 5-8 cm (2"-3") de long.
6. Placez le tissu sous le devant du pied-de-biche et cousez un échantillon de test. Guidez légèrement le tissu avec votre main gauche pendant la couture. Ne tirez pas sur le tissu car cela pourrait faire dévier l'aiguille et la casser.
7. Lorsque vous atteignez la fin du tissu, continuez à coudre tout en tirant doucement le tissu fini vers l'arrière et
8. À gauche. C'est ce qu'on appelle le chaînage. Il empêche les fils de se défaire et prépare la prochaine couture.
9. Coupez la chaînette à 2-5 cm (1"-2") derrière le pied-de-biche.

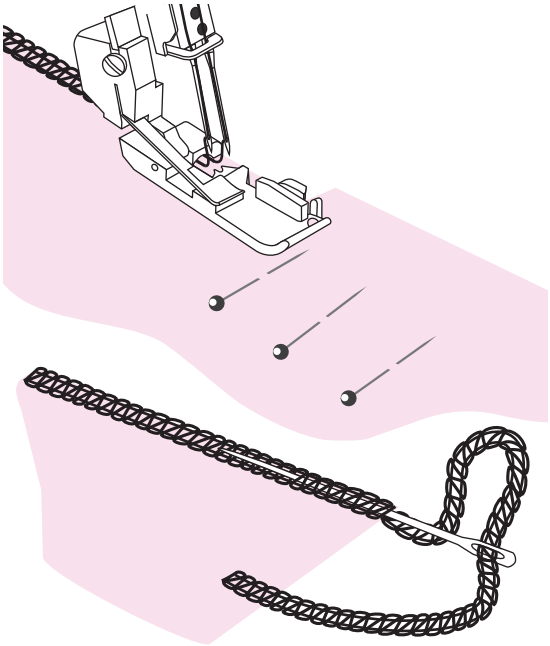

Emplacement des broches

Insérez les broches droites à gauche du pied-de-biche. Les épingles seront faciles à retirer et éloignées des couteaux.

⚠ Attention

Coudre sur des épingles endommagera et pourrait détruire le bord des couteaux.

Chaîne de fil de sécurité

1. Enfilez la chaîne dans une aiguille à coudre à gros chas et à la main.
2. Insérez l'aiguille dans l'extrémité de la couture et tirez la chaîne dans la couture pour fixer les fils.

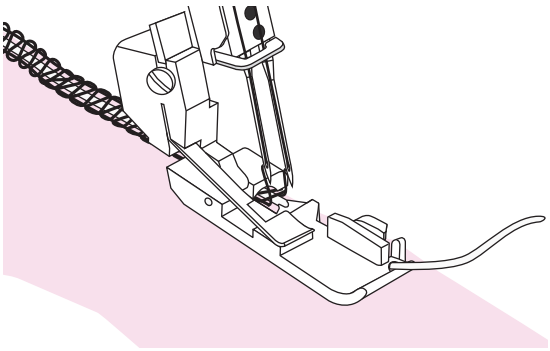

Overlock filaire

Le surjet à cordon peut être utilisé pour renforcer les points lors de l'assemblage de tissus élastiques tels que les tricots. Le cordage empêche les tricots de s'étirer et stabilise également les coutures.

1. Insérez le cordon dans le trou à l'avant du pied.
2. Placez le cordon sous le pied à l'arrière de la machine et cousez la couture du vêtement.
3. Le cordon est attaché dans le point au fur et à mesure que la couture est cousue.

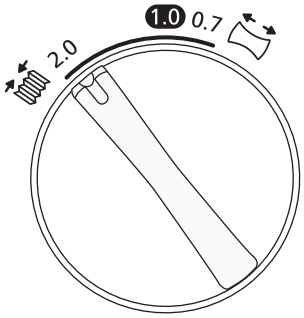

Rassemblement à l'aide de l'alimentation différentielle

L'alimentation différentielle peut être utilisée pour rassembler des tissus légers. Utilisez-le pour les manches, faire des volants, et plus encore.

Réglez l'avance différentielle entre 1,5 et 2 pour obtenir le meilleur effet de froncement pour votre projet. Essayez toujours d'abord un morceau de votre tissu. Voir le réglage de l'alimentation différentielle pour savoir comment régler l'alimentation différentielle.

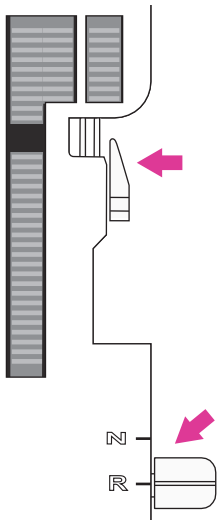

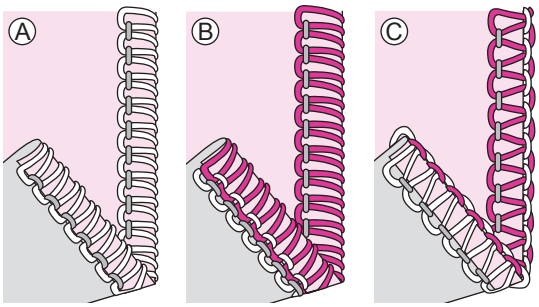

❖ Couture bord roulé

Le point de bord roulé convient aux tissus légers tels que le gazon, le voile, l'organdi, le crêpe, etc. Le bord roulé est obtenu en ajustant la tension du fil pour faire rouler le bord du tissu sous le tissu tout en surjetant. Ajustez la tension du fil pour modifier le degré de roulage. Pour coudre des bords roulés, vous devez régler le levier du doigt de point sur "R".

Conseil: Pour un beau bord roulé, enfilez le boucleur supérieur avec un fil décoratif et l'aiguille et le boucleur inférieur avec du fil régulier léger.

Bord roulé à 2 fils (A) (8708 PLUS)

- Fixez le convertisseur de surjet à 2 fils.
- Utilisez le fil de l'aiguille droite et le fil du boucleur inférieur.
- Déplacez le levier du doigt de point sur "R".
- Réglez le cadran de longueur de point sur "1-1,5" pour une couture fine.
- Réglez la tension du fil selon le tableau des points
- Faites une chaîne de fil et testez la couture sur un échantillon de votre tissu avant de coudre votre projet. Tenez la chaînette de fil tout en commençant à coudre pour l'empêcher de s'enrouler dans la couture.

Bord roulé à 3 fils (B) / bord étroit (C)

Une variante du point de bord roulé (B) est le bord étroit (C). Il peut être obtenu en ajustant la tension du fil selon "bord roulé à 3 fils" ou "bord étroit à 3 fils".

- Utilisez le fil d'aiguille droit et les fils de boucleur supérieur et inférieur.
- Déplacez le levier du doigt de point sur "R".
- Réglez le cadran de longueur de point sur "1-1,5" pour une couture fine.
- Réglez la tension du fil en fonction du «bord roulé à 3 fils» ou du «bord étroit à 3 fils».
- Faites une chaîne de fil et testez la couture sur un échantillon de votre tissu avant de coudre votre projet. Tenez la chaînette de fil tout en commençant à coudre pour l'empêcher de s'enrouler dans la couture.

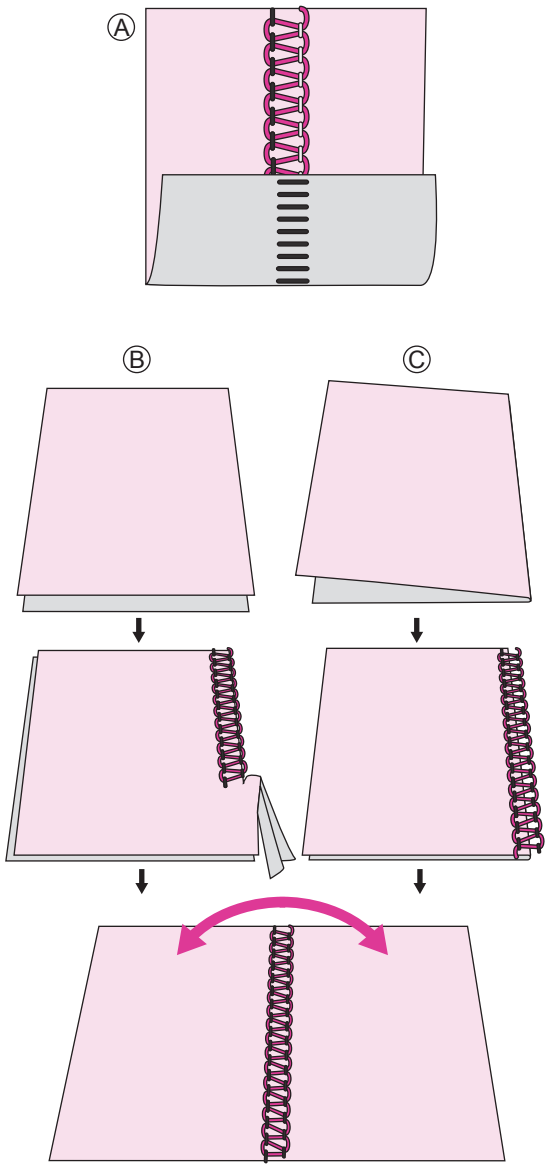

❖ Couture flatlock

Un flatlock (a) est réalisé en ajustant la tension du point de surjet à 3 fils, en cousant la couture et en écartant les tissus pour aplatir la couture. Les tensions doivent être correctement ajustées pour que le tissu tire bien à plat.

Un flatlock peut être utilisé à la fois comme point de construction décoratif, cousant deux pièces ensemble (flatlock standard), ou pour la décoration uniquement sur un morceau de tissu (flatlock décoratif). Il y a deux façons de coudre un flatlock. Soit avec les envers du tissu ensemble pour créer un look décoratif, soit avec les côtés endroit contre endroit, pour créer un point échelle.

Flatlock standard, grand (B)

- Utilisez l'aiguille de gauche.
- Enfilez le boucleur inférieur et supérieur et l'aiguille gauche.
- Réglez la tension du fil en fonction de "Flatlock à 3 fils, large (et étroit)".
- Placez les côtés envers des deux morceaux de tissu ensemble pour coudre un point décoratif sur le côté droit du projet.
- Cousez la couture en coupant le surplus de tissu. Le fil d'aiguille formera un V sur le dessous du tissu. Le fil du boucleur inférieur tirera en ligne droite sur le bord du tissu.
- Dépliez le tissu et tirez sur les côtés opposés de la couture pour tirer les points à plat.

Flatlock décoratif, large (C)

- Placez le couteau supérieur en position de repos. Le tissu ne doit pas être coupé sur ce point.
- Suivez les étapes 1 à 3 ci-dessus.
- Pliez le morceau de tissu, envers contre envers, pour coudre un point décoratif sur le côté droit du projet.
- Positionnez le tissu de manière à ce que la couture soit cousue avec une partie du point dépassant du tissu.
- Dépliez le tissu et tirez sur les côtés opposés du point pour l'aplatir.

Conseil: Le fil du boucleur supérieur est le fil proéminent dans le point flatlock. Placez un fil décoratif dans le boucleur supérieur et des fils réguliers dans le boucleur inférieur et l'aiguille.

Ⓓ

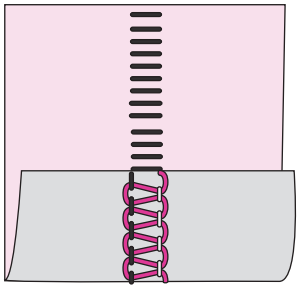

Point échelle (D)

Un point échelle est un point flatlock mais cousu avec les côtés endroit du tissu ensemble. Le fil d'aiguille sera le fil proéminent qui crée l'échelle.

Maintenance et dépannage

L'entretien des machines

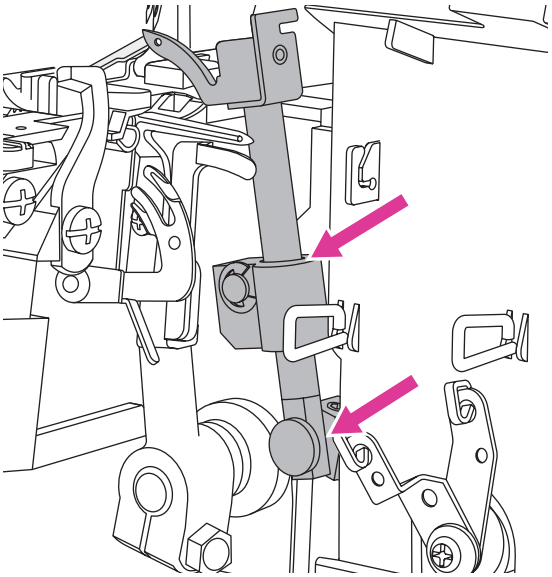

Une surjeteuse nécessite un entretien plus fréquent qu'une machine à coudre classique pour deux raisons:

- Beaucoup de peluches sont produites lorsque les couteaux coupent le tissu.
- Un surjet fonctionne à une vitesse très élevée et doit être huilé fréquemment pour lubrifier les pièces de travail internes.

Nettoyage

⚠ Attention

Éteignez l'interrupteur principal et débranchez la machine.

Ouvrez le capot avant et retirez toutes les peluches à l'aide d'une brosse à charpie.

Graissage

⚠ Attention

Éteignez l'interrupteur principal et débranchez la machine.

Pour que la machine continue de fonctionner en douceur et en silence, les pièces mobiles, indiquées sur la photo, doivent être souvent lubrifiées. Nous recommandons de lubrifier toutes les 24 heures d'utilisation.

Utilisez de l'huile pour machine à coudre. N'utilisez pas d'autre huile, cela pourrait endommager la machine.

Essuyez la surface de la machine pour éliminer tout excès d'huile avant de coudre.

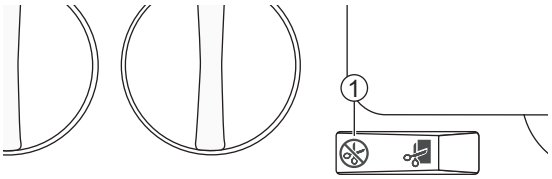

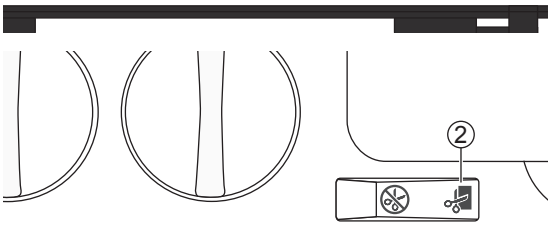

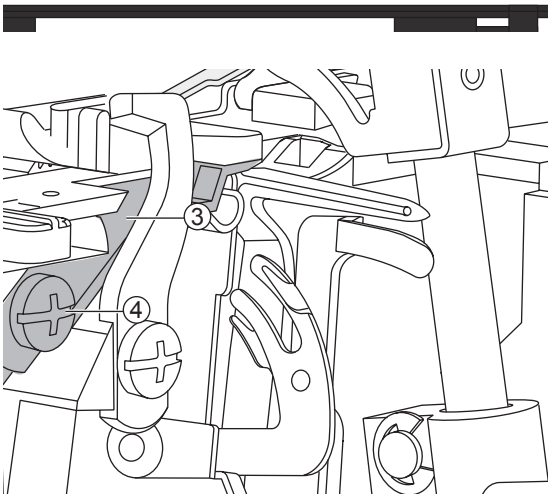

❖ Remplacement du couteau inférieur

⚠ Attention

Éteignez l'interrupteur principal et débranchez la machine.

Le couteau inférieur fixe doit être changé lorsqu'il devient émoussé. Modifiez-le en suivant les instructions ci-dessous. Si vous rencontrez des difficultés, consultez votre agent de service pour faire les ajustements nécessaires.

- Éteignez le couteau supérieur. Ouvrez le capot avant.
- Desserrez la vis de réglage du couteau inférieur et retirez le couteau fixe.
- Placez une nouvelle fraise inférieure dans la rainure du porte-lame inférieur. La lame du couteau inférieur doit affleurer la plaque à aiguille.
- Serrez la vis de réglage du couteau inférieur.
- Rallumez le couteau supérieur.
- Tournez le volant pour que les aiguilles soient dans leur position la plus basse.

① Position de non-coupe

② Position de coupe

③ Fraise inférieure

④ Vis de réglage du couteau inférieur

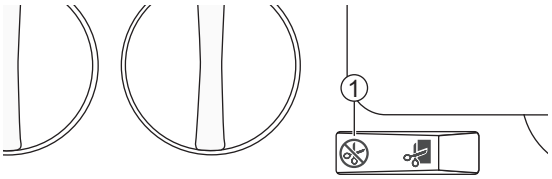

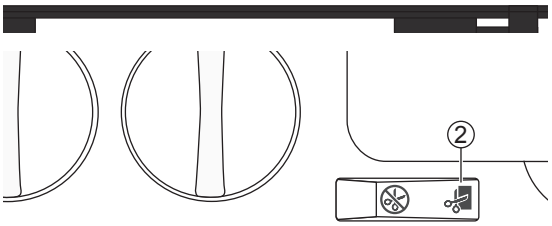

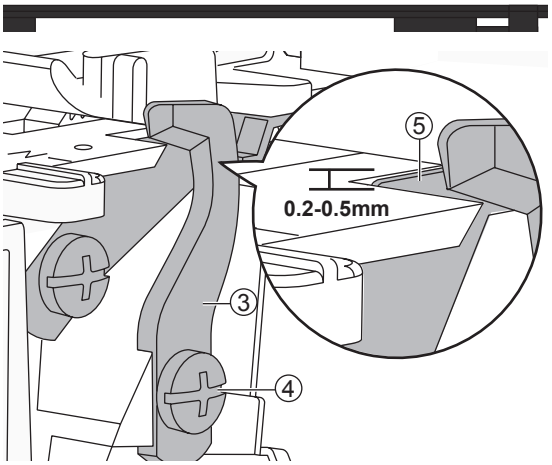

❖ Remplacement du couteau supérieur

⚠ Attention

Éteignez l'interrupteur principal et débranchez la machine.

Le couteau supérieur doit être changé lorsqu'il devient émoussé. Modifiez-le en suivant les instructions ci-dessous. Si vous rencontrez des difficultés, consultez votre agent de service pour faire les ajustements nécessaires.

- Place the upper cutter in its lowest position.
- Turn off the upper cutter. Open the front cover.
- Loosen the upper cutter set screw and remove the upper cutter.
- Place a new upper cutter in the groove of the upper cutter holder. The front edge of the upper cutter is approx 0.2-0.5mm lower than the cutting edge of the stationary cutter.
- Tighten the upper cutter set screw.
- Turn the upper cutter on again.

① Non-cutting position
② Cutting position
③ Upper cutter
④ Upper cutter set screw
⑤ Lower cutter

Espace de rangement

Lorsque la machine n'est pas utilisée, assurez-vous de la garder débranchée. Rangez la machine afin qu'elle ne soit pas exposée à la lumière directe du soleil ou à l'humidité.

Guide de dépannage

Avant d'appeler le service, vérifiez les éléments suivants. Si le problème persiste, contactez le lieu d'achat ou votre revendeur agréé le plus proche.

Problème	Causer	Correction	Référence
La machine ne fait pas de rhum	1. La machine n'est pas correctement connectée à la source d'alimentation.	1. Vérifiez que la machine a été correctement connectée à la source d'alimentation.	3
Le tissu ne se nourrit pas bien	1. La longueur de point est trop courte pour le tissu à coudre.	1. Augmenter le réglage de la longueur de point	21
	2. L'entraînement différentiel n'est pas réglé dans la position correcte pour le tissu à coudre.	2. Réglez l'avance différentielle.	19
	3. La pression du pied-de-biche n'est pas correctement réglée pour le tissu à coudre.	3. Réglez la pression du pied-de-biche.	20
L'aiguille se casse	1. L'aiguille n'est peut-être pas bien en place dans le support d'aiguille.	1. Insérez l'aiguille à fond dans le support d'aiguille, puis serrez fermement la vis.	6
	2. Tirer manuellement le tissu de l'arrière du pied-de-biche pendant la couture, ce qui fait dévier les aiguilles.	2. S'abstenir de tirer le tissu manuellement; laissez les griffes d'entraînement tirer le tissu sous le pied-de-biche.	-
	3. L'aiguille peut ne pas être de la bonne taille pour le tissu à coudre.	3. Use a needle size that is compatible for the fabric.	10
Ruptures de fil	1. La machine n'est peut-être pas enfilée correctement ; threads enfilés dans le mauvais ordre.	1. Vérifiez que la machine est enfilée dans le bon ordre.	10
	2. Le fil ne se déroule pas facilement de la bobine de fil.	2. Vérifiez la bobine de fil pour vous assurer que le fil ne se coince pas.	-
	3. Les aiguilles peuvent avoir une pointe tordue, émoussée ou cassée.	3. Remplacez les aiguilles.	6
	4. L'aiguille est mal insérée.	4. Insérez l'aiguille correctement.	6
	5. Utiliser du fil de mauvaise qualité ou avec un filament inégal.	5. Utilisez du fil de bonne qualité avec un filament lisse et uniforme.	-
	6. La tension du fil est trop serrée.	6.Relâchez la tension du fil.	17
	7. Le fil est coincé dans l'un des guide-fil.	7. Vérifiez le chemin d'enfilage pour vous assurer que tous les fils avancent en douceur.	-
Saut de points	1. Les aiguilles peuvent avoir une pointe tordue, émoussée ou cassée.	1. Remplacez les aiguilles.	6
	2. L'aiguille n'est peut-être pas bien en place dans le support d'aiguille.	2. Insérez l'aiguille de manière à ce qu'elle soit complètement montée dans le support d'aiguille, puis serrez fermement la vis	-

Problème	Causer	Correction	Référence
Saut de points	3. L'aiguille peut ne pas être de la bonne taille pour le tissu à coudre.	3. Utilisez une taille d'aiguille compatible avec le tissu.	10
	4. La machine n'est peut-être pas enfilée correctement ou les fils ont été enfilés dans le mauvais ordre.	4. Vérifiez que la machine est enfilée dans le bon ordre, comme indiqué dans le manuel de la machine.	10
	5. Utiliser du fil de mauvaise qualité ou avec un filament inégal.	5. Utilisez du fil de bonne qualité avec un filament lisse et uniforme.	-
Points irréguliers	1. Les points ne sont pas équilibrés.	1. Ajustez les tensions de fil et éventuellement la largeur de coupe.	17/21
	2. Le fil ne se déroule pas facilement de la bobine de fil.	2. Vérifiez la bobine de fil pour vous assurer que le fil ne se coince pas.	-
	3. La machine peut ne pas être enfilée correctement ou les fils enfilés dans le mauvais ordre.	3. Vérifiez que la machine est enfilée dans le bon ordre, comme indiqué sur.	10
Pinces en tissu	1. Les tensions de fil sont trop serrées.	1. Relâchez les tensions de fil.	17
	2. Le fil ne se déroule pas facilement de la bobine de fil.	2. Vérifiez la bobine de fil pour vous assurer que le fil ne se coince pas.	-
	3. Utiliser du fil de mauvaise qualité ou avec un filament inégal.	3. Utilisez du fil de bonne qualité avec un filament lisse et uniforme.	-
	4. La longueur de point est trop courte.	4. Ajustez la longueur de point à un réglage plus long	21
	5. L'entraînement différentiel n'est pas réglé dans la bonne position pour le tissu à coudre.	5. Réglez l'avance différentielle.	19
Coupe irrégulière	1. Les couteaux de tissu supérieur et inférieur ne sont pas dans la bonne position.	1. Vérifiez l'alignement des couteaux	38/39
	2. Les couteaux sont endommagés ou usés	2. Remplacez un ou les deux couteaux.	38/39
Confitures de tissus	1. Les couteaux de tissu supérieur et inférieur ne sont pas dans la bonne position.	1. Vérifiez l'alignement des couteaux.	38/39
	2. Le fil ne se déroule pas facilement de la bobine de fil.	2. Vérifiez la bobine de fil pour vous assurer que le fil ne se coince pas.	-
	3. Trop d'épaisseur de tissu.	3. Compressez les couches épaisses avec une machine à coudre conventionnelle avant de coudre sur votre surjeteuse.	-

❖ Spécifications techniques

Vitesse de couture Maximum 1200 ± 100 rpm	**Longueur de point** 1–4mm	**Course de la barre à aiguille** 25 ± 3mm
Aiguilles #90/14	**Largeur de point** 2.3–7mm	**Élévation du pied presseur** 5–7mm
Nombre d'aiguilles 1–2	**Rapport d'alimentation différentiel** 0.7–2.0	**Poids** 6.5kg
Nombre de fils 2–4	**Type de lampe** Lumière LED	**Dimensions de la machine** Largeur: 327mm Profondeur: 286mm Hauteur: 295mm
Classe de protection II (Europe)	**Power rating** Machine: 100Watt Lumière LED: 100mWatt	**Tension nominale** 120V/60Hz (Amérique du Nord) 230V/50Hz (L'Europe) 240V/50Hz (Royaume-Uni, Irlande, Irlande du Nord, Chypre)

Ne jetez pas les appareils électriques avec les déchets municipaux non triés, utilisez des installations de collecte séparées.
Contactez votre gouvernement local pour obtenir des informations sur les systèmes de collecte disponibles.
Si les appareils électriques sont jetés dans des décharges ou des décharges, des substances dangereuses peuvent s'infiltrer dans les eaux souterraines et pénétrer dans la chaîne alimentaire, nuisant à votre santé et à votre bien-être.
Lors du remplacement d'anciens appareils par des neufs, le revendeur est légalement tenu de reprendre votre ancien appareil pour l'élimination au moins gratuitement.