ALFA

UTILITARIAS

Mods.: 3742 / 3747 • AUTOMÁTICAS

Mods.: 3842 / 3847 • AUTOMÁTICAS E SUPERAUTOMATICAS

LIVRO DE INSTRUÇÕES

NOMENCLATURA DAS PRINCIPAIS PARTES DA MÁQUINA

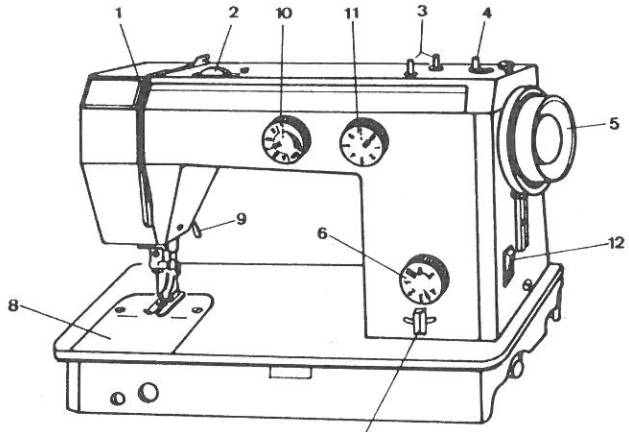

1 Estica-fios oculto.
2 Tensão do fio superior
3 Porta-carretes ocultáveis.
4 Enchedor de bobina
5 Volante.
6 Botão de comprimento do ponto.
7 Botão de retrocesso do ponto.
8 Tampa de acesso à lançadeira.
9 Alavanca elevadora do pé calcador.
10 Botão de largura do zig-zag e caseador automático.
11 Botão selector de pontos.
12 Interruptor da luz.

Fixação do pé calcador

Levantar a barra do pé calcador por meio da alavanca situada na parte posterior da máquina.
Para os pés calcadores normais de pé substituível, fazer um ligeiro movimento oscilante para baixo e retirar o pé.
Para colocar outro pé, posicionar este debaixo do suporte e baixar a alavanca do pé calcador para assegurar a sua fixação.
Para os pés calcadores especiais as trocas fazem-se por meio do parafuso de fixação.

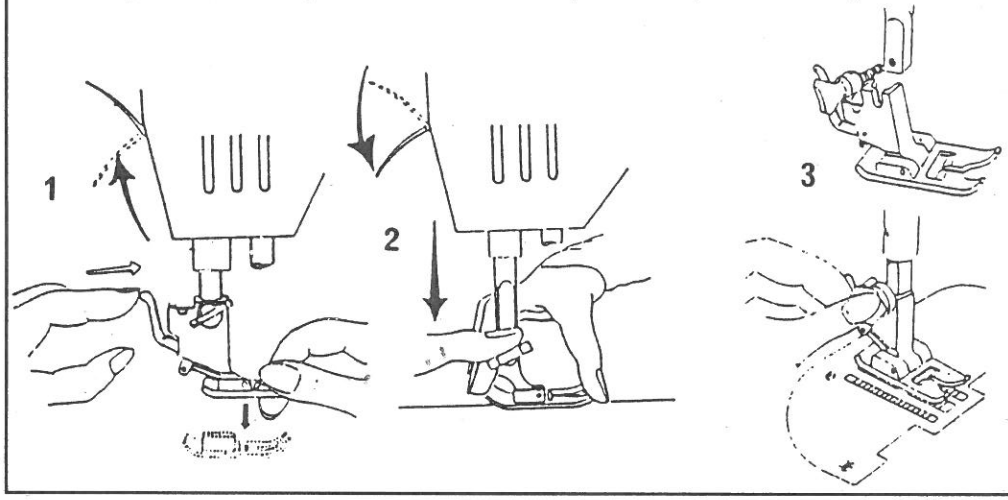

Colocação da agulha

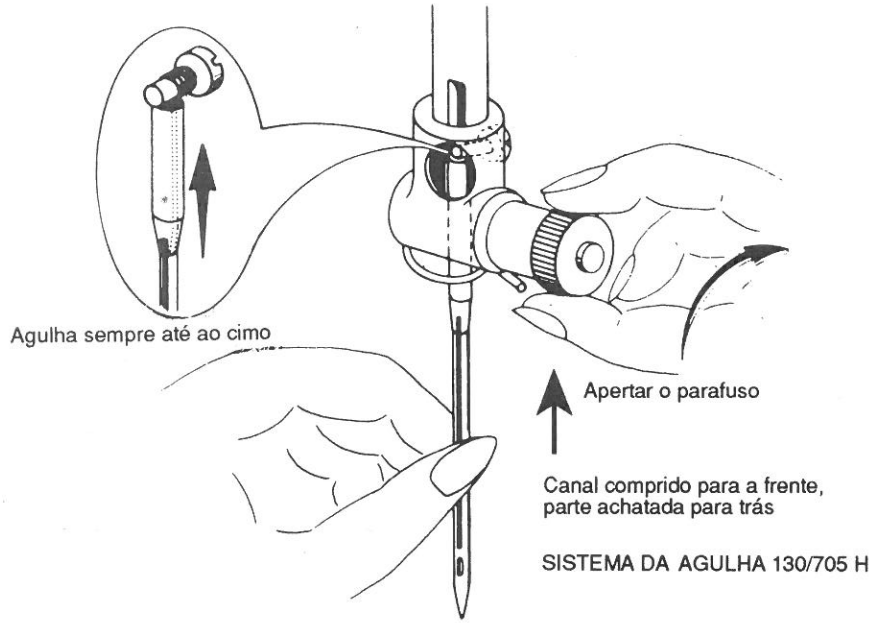

SISTEMA DA AGULHA 130/705 H

Bobinagem do fio na bobina

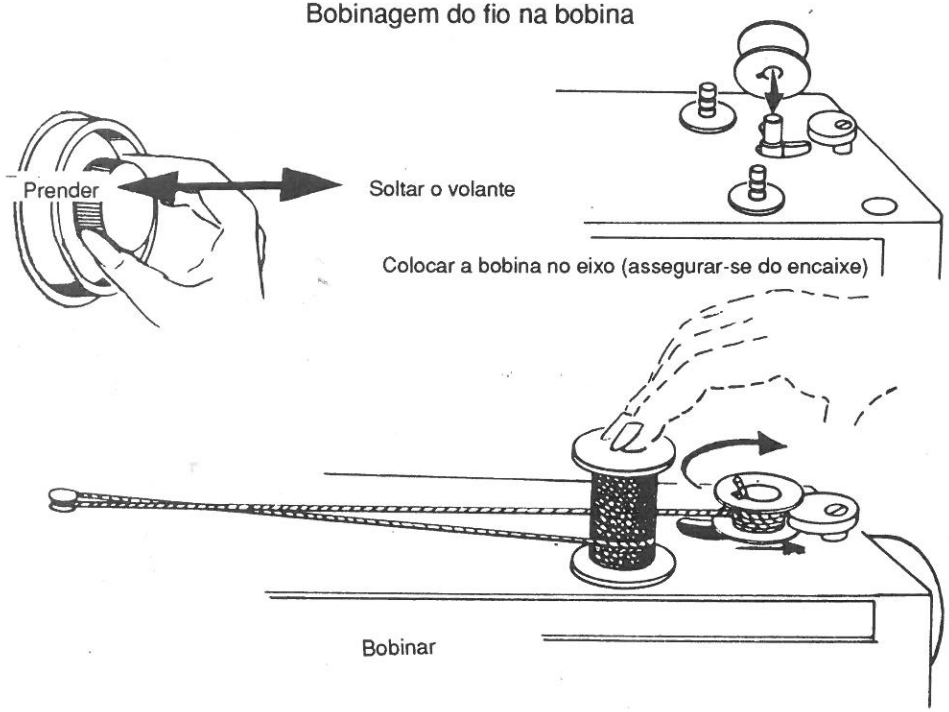

Introdução da bobina na caixa

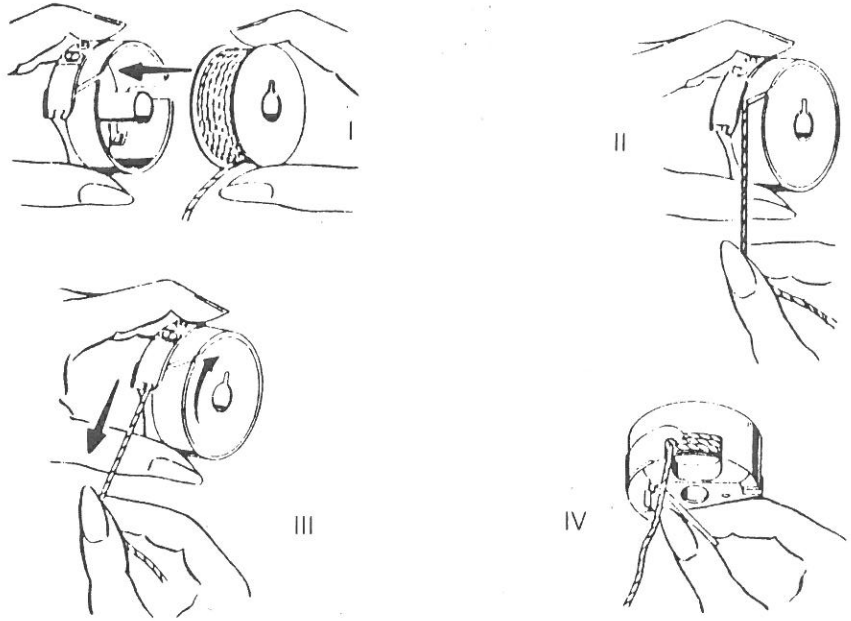

Montagem da caixa da bobina na lançadeira

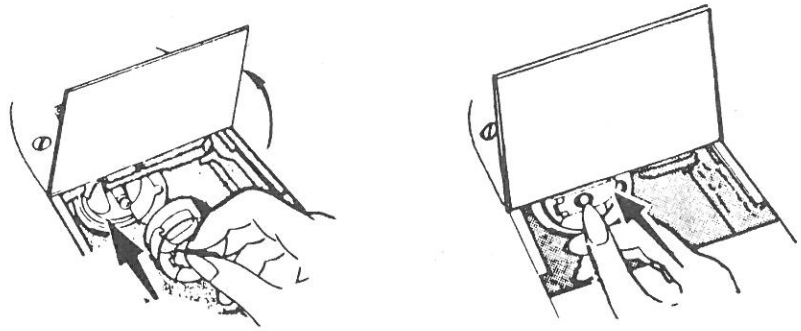

Enfiamento do fio superior

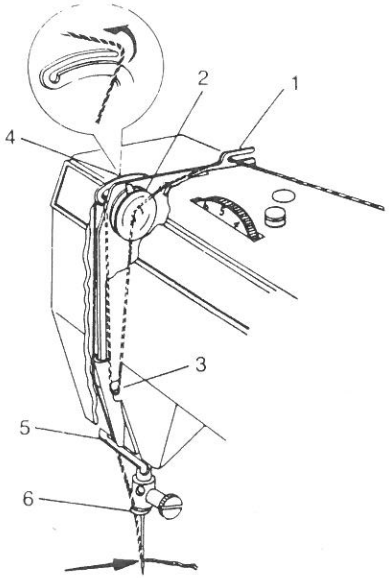

Enfiar a agulha

Extracção do fio inferior

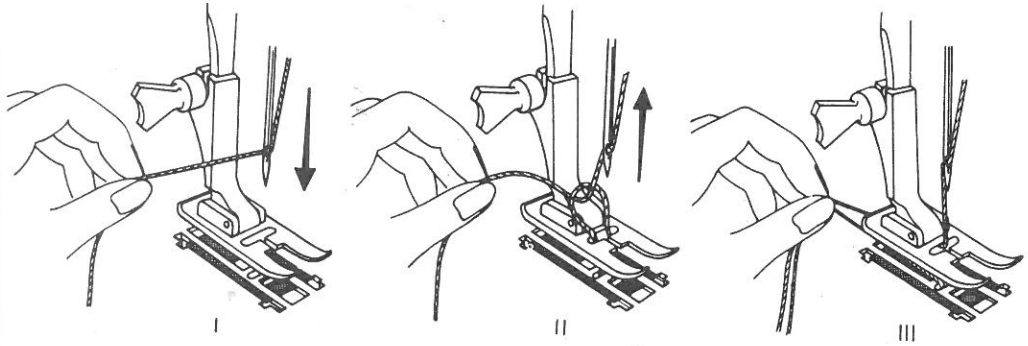

Tensões do fio superior e inferior

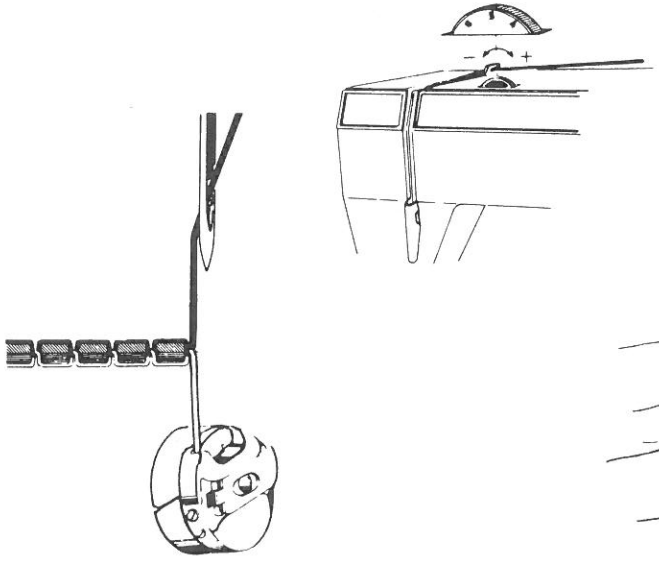

Tensão do fio superior - Esticar (+); Afrouxar (–)

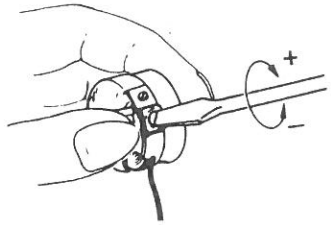

Tensão do fio inferior- Esticar (+); Afrouxar (–)

Fim de costura

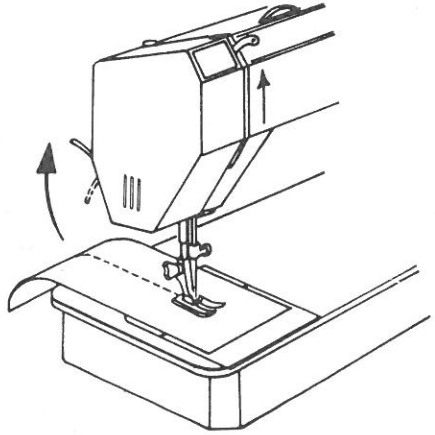

Subir pé calcador

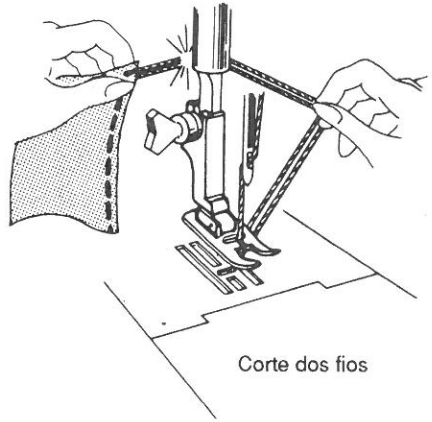

Corte dos fios

BOTÃO DE LARGURA DO ZIG-ZAG, CASEADOR AUTOMATICO E POSIÇÃO DA AGULHA À ESQUERDA

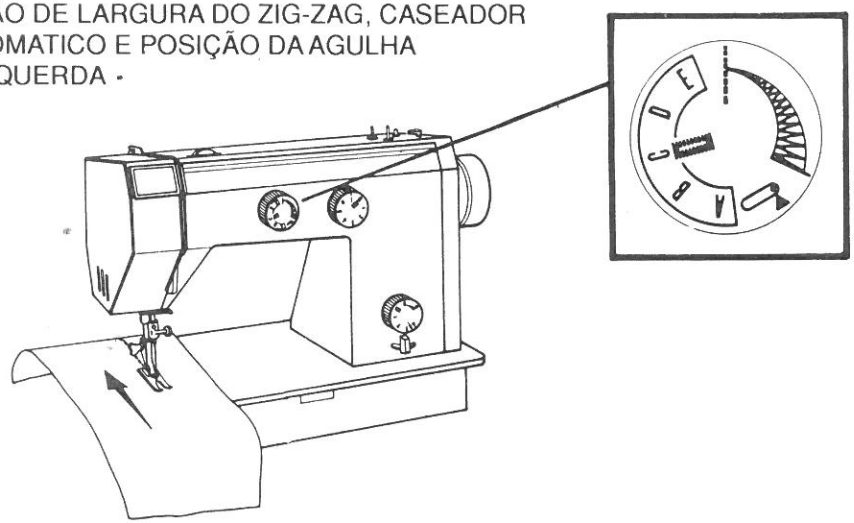

Para obter a largura do zig-zag rodar o botão até à posição desejada.
Para costurar com ponto direito em tecidos difíceis, situar a agulha na posição esquerda.
Para executar casas, ver página 13.

BOTÕES REGULADORES DO PONTO E DO RETROCESSO

Para obter o comprimento do ponto desejado, rodar o botão, de 0 a 4

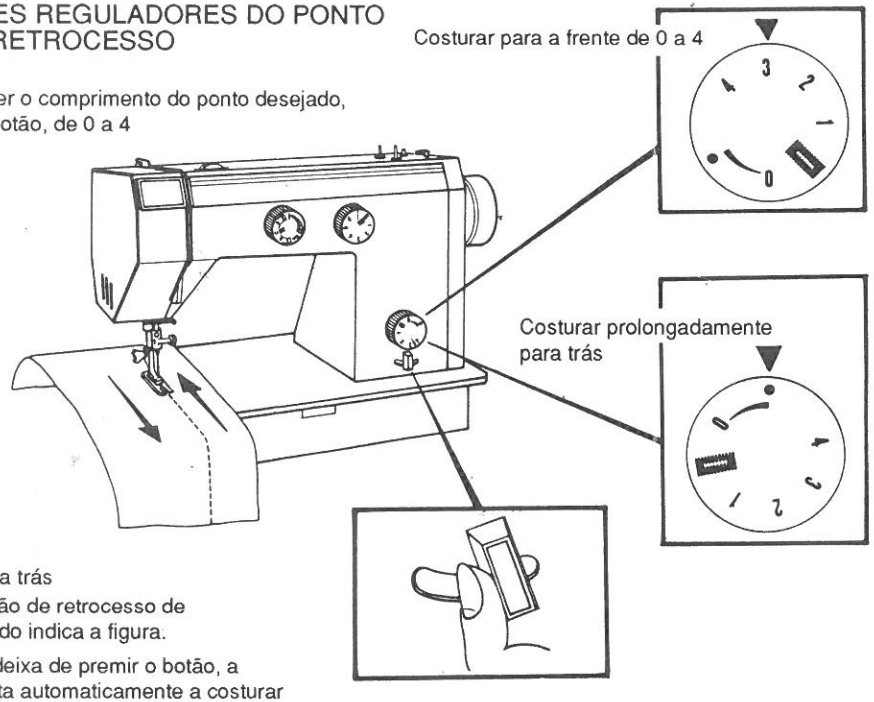

Costurar para trás
Premir o botão de retrocesso de ponto segundo indica a figura.

Quando se deixa de premir o botão, a máquina volta automaticamente a costurar para a frente.

SELECÇÃO DE LAVORES AUTOMATICOS

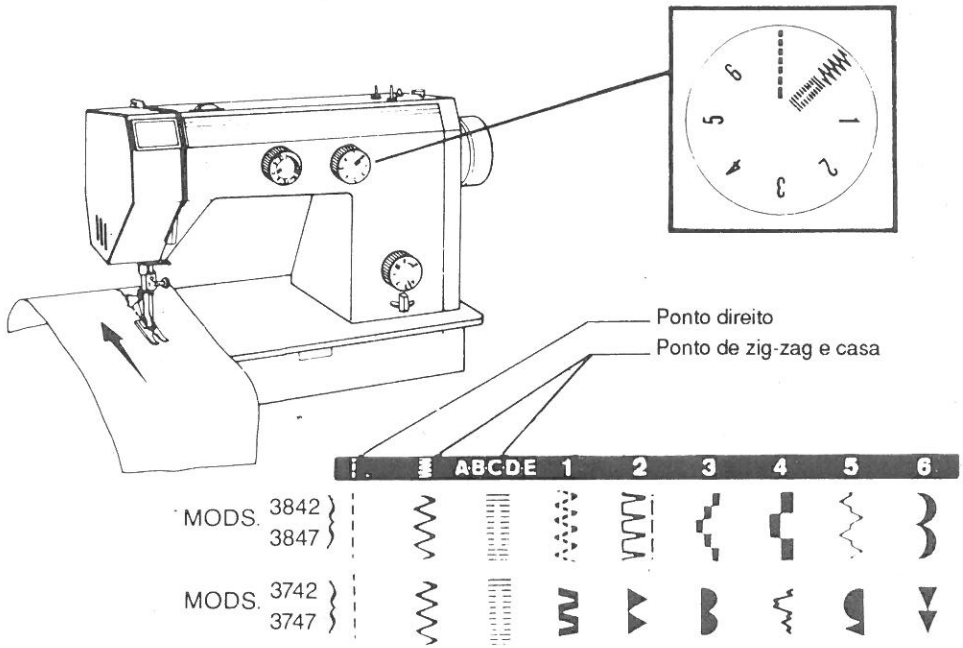

SELECÇÃO DE LAVORES SUPERAUTOMATICOS

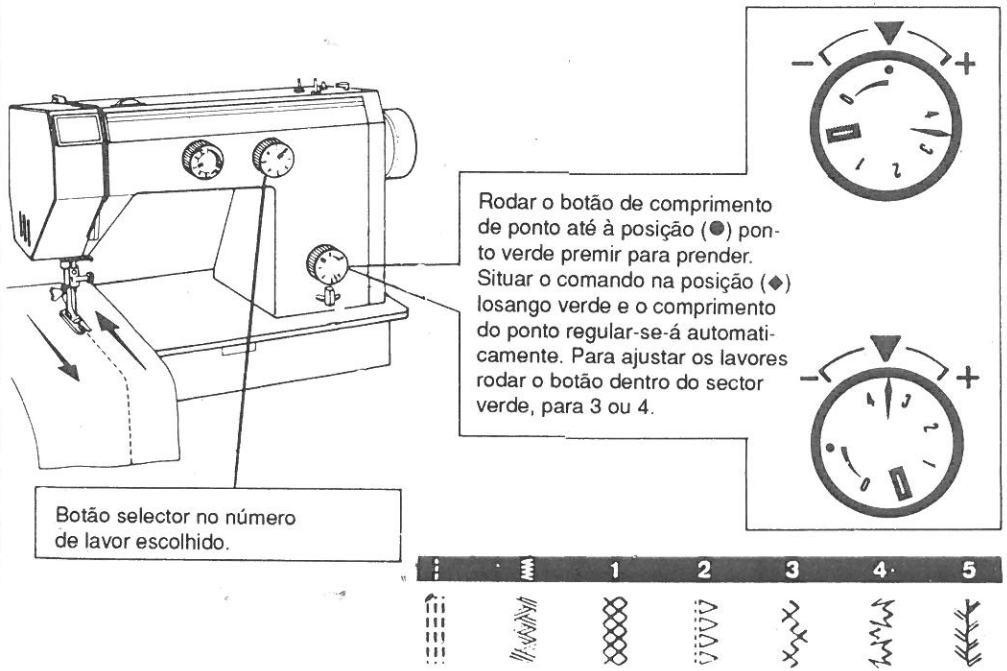

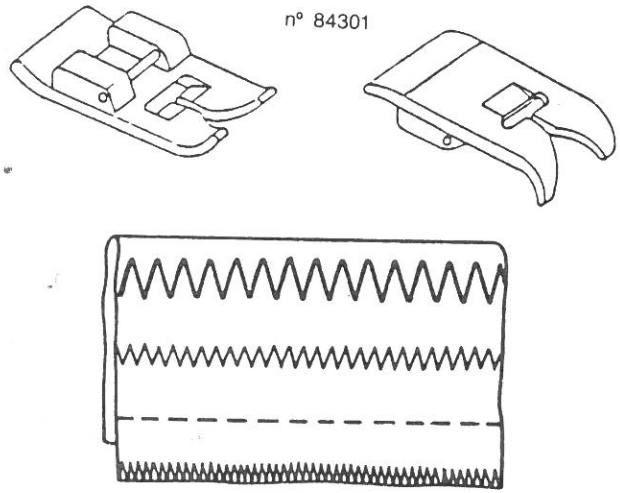

Costura de ponto direito e zig-zag
Chuleio rápido

Ponto de realce

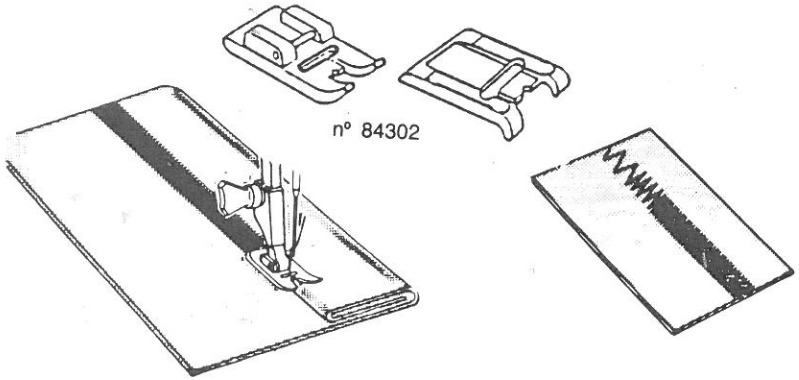

COSTURA NORMAL EM PONTO DIREITO

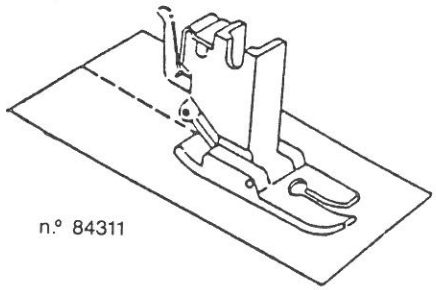

Costura de fecho e acolchoado

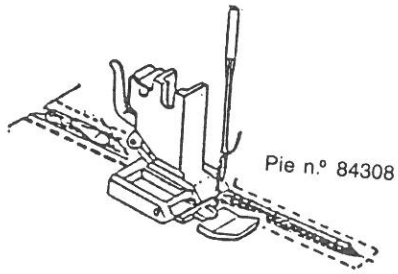

Fecho

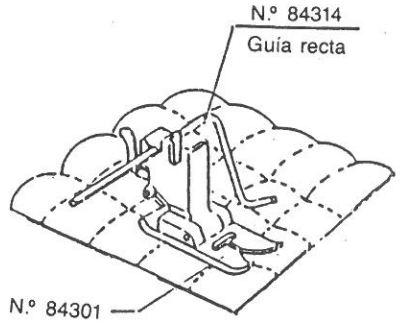

Acolchoado

APLICAÇÕES DE COSTURA COM DUPLA AGULHA

(LARGURA MÁXIMA DE ZIG-ZAG 4 m/m)

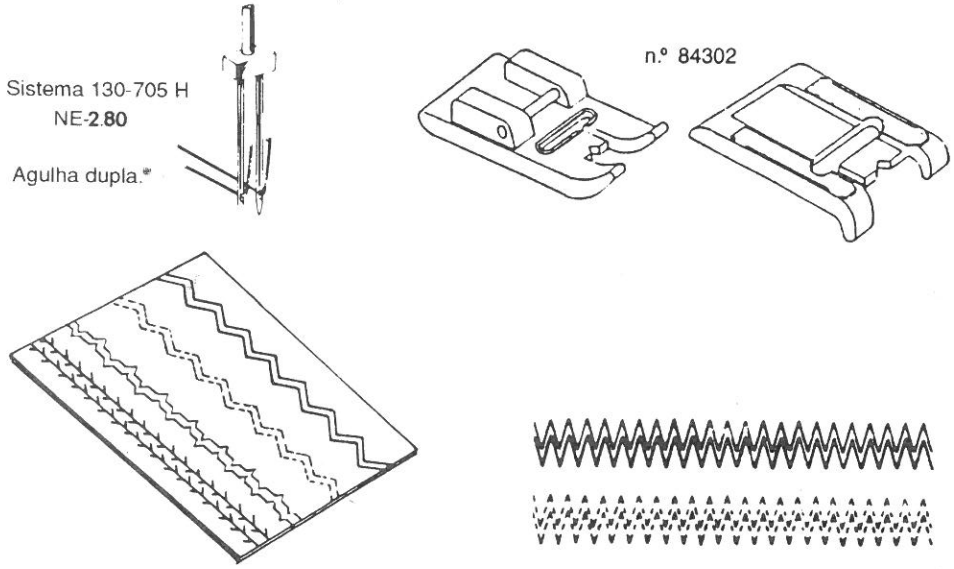

Costuras decorativas

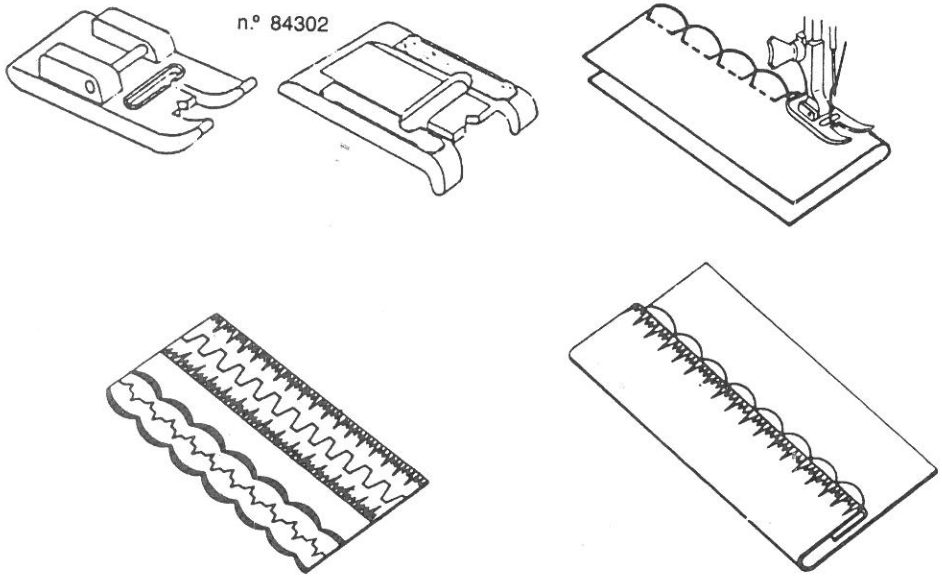

RÉGUA GUIA DE TECIDO

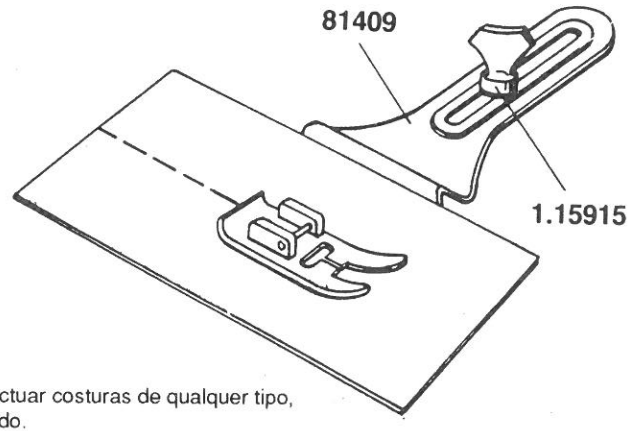

Esta régua permite efectuar costuras de qualquer tipo, paralelas à orla do tecido.

Pode fixar a distância que desejar entre a costura e a borda do tecido, prendendo a régua guia na posição que lhe convenha.

Franzidos

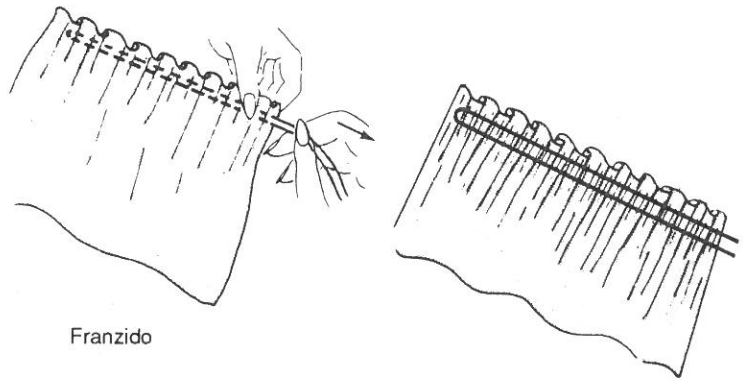

Franzido

Franzido com fio elástico

Pés para nervuras e cordão

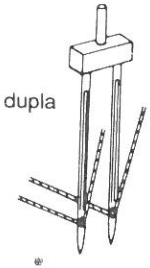

Agulha dupla

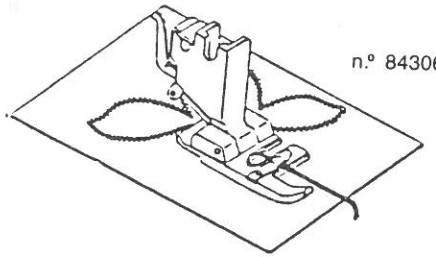

n.º 84306

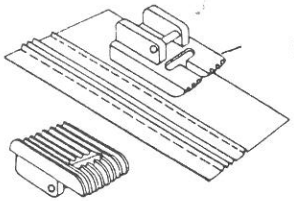

n.º 84304

Pé para nervuras

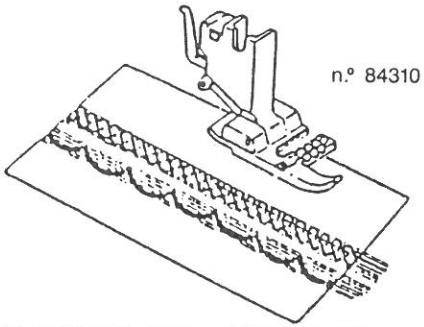

n.º 84310

Monogramas e aplicações

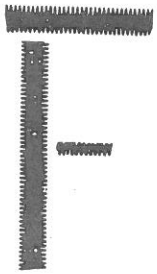

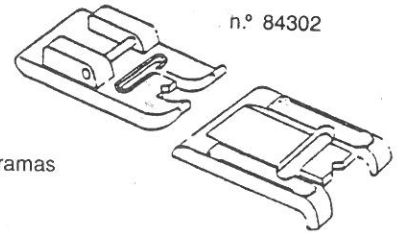

n.º 84302

Monogramas

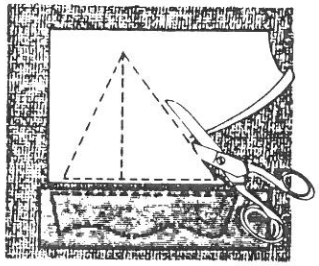

Aplicações

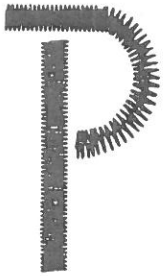

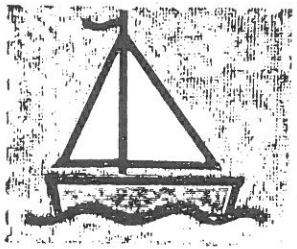

Costura automática de casas

Posições do botão regulador

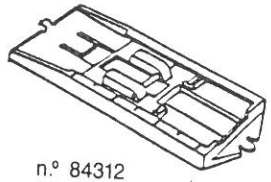

n.º 84312

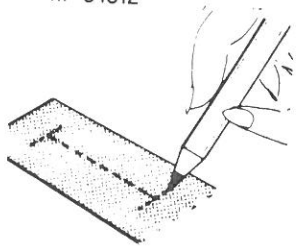

Marcação para a casa

Com a agulha para cima, rodar o botão até A e coser a presilha. (Levantar sempre a agulha antes de rodar o botão)

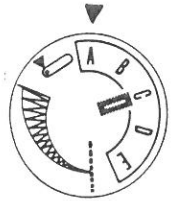

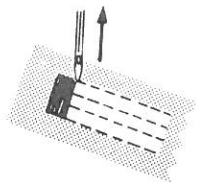

Rodar até B e coser um lado.
Levantar a agulha.

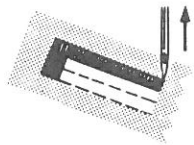

Rodar até C e coser com ponto direito em retrocesso, para posicionar a agulha.
Levantar a agulha.

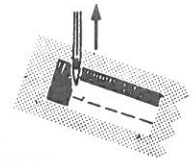

Rodar até D e coser o outro lado.
Levantar a agulha.

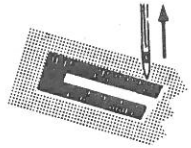

Rodar até E e coser a segunda presilha.
Levantar a agulha.

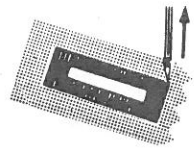

Rodar até ponto direito e rematar.
Levantar a agulha.

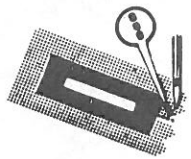

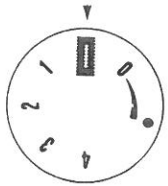

Posição do botão regulador de ponto (Entre 0 e 1)

1.89101

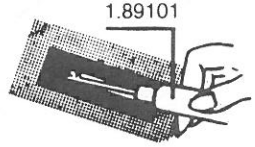

Abrir a casa com o cortador.

Costura sobre malha e aplicação de renda, revestimento de um elástico e costura de una fita elástica.

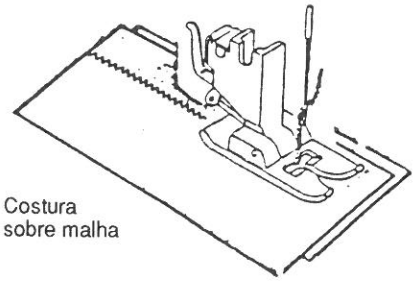

Costura sobre malha

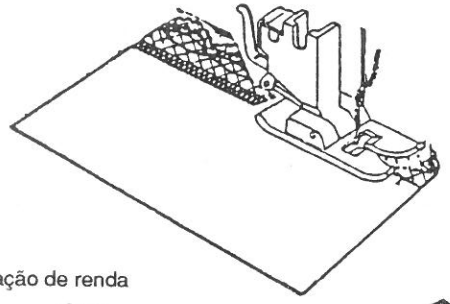

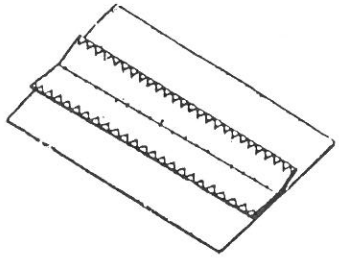

Clocação de renda

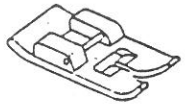

n.º 84301

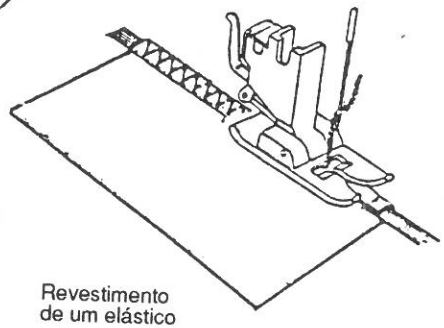

Revestimento de um elástico

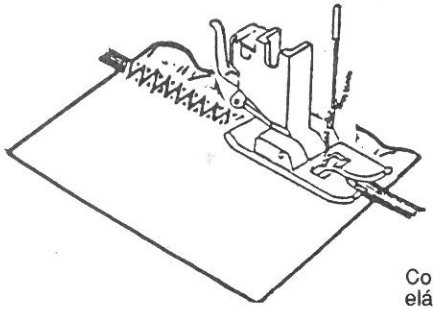

Costura de uma fita elástica

Casa com cordão

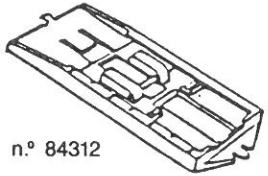

n.º 84312

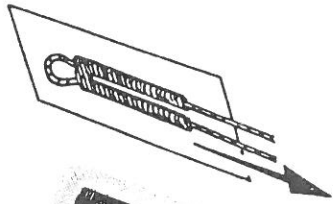

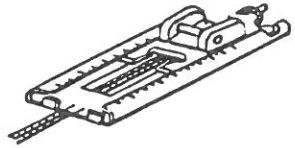

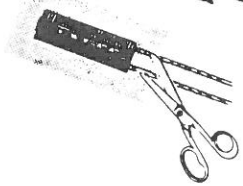

Costura de botão

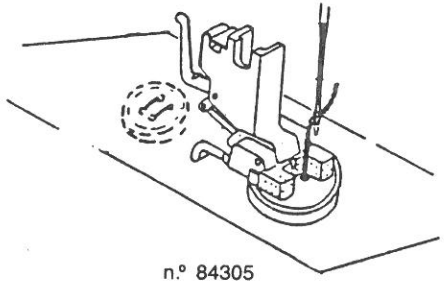

n.º 84305

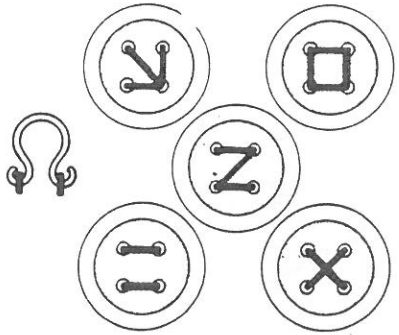

Bordado

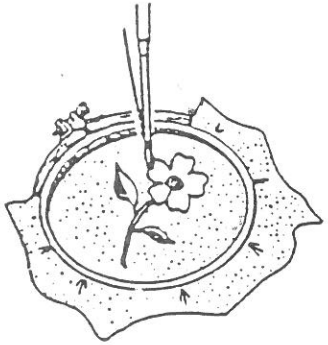

Bordado decorativo

1.84404

Chapa
anuladora do
arrastamento do tecido

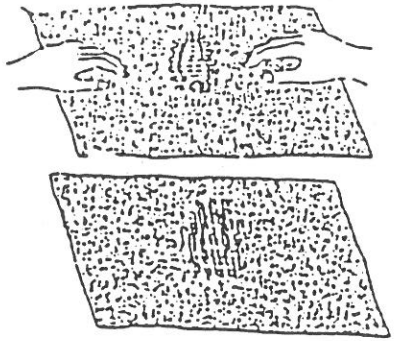

Zurcido

Ponto invisível elástico

n.º 84307

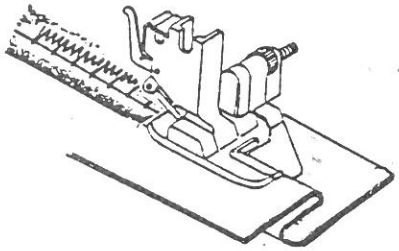

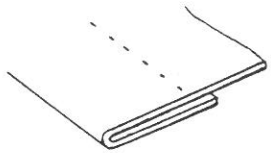

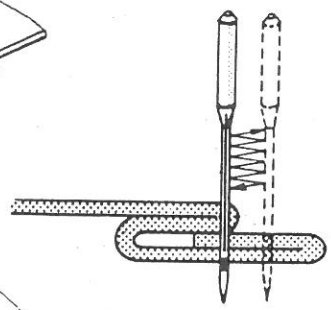

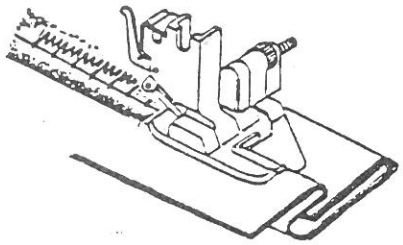

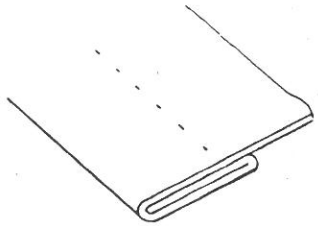

Outras costuras

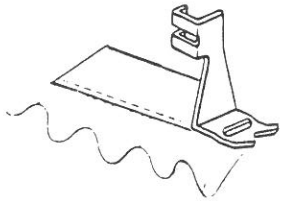

n.º 84315

Pé franzidor

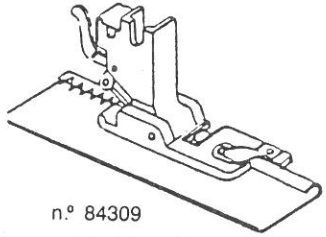

n.º 84309

Pé debruador

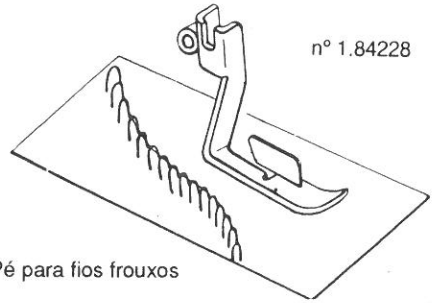

nº 1.84228

Pé para fios frouxos

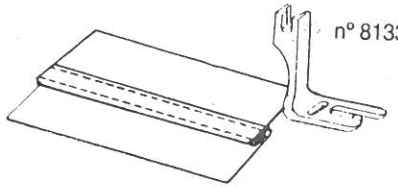

nº 81330

Pé para preguear

Substituição da lâmpada

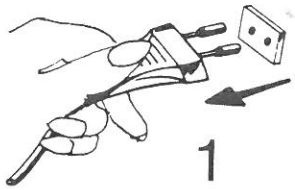

1

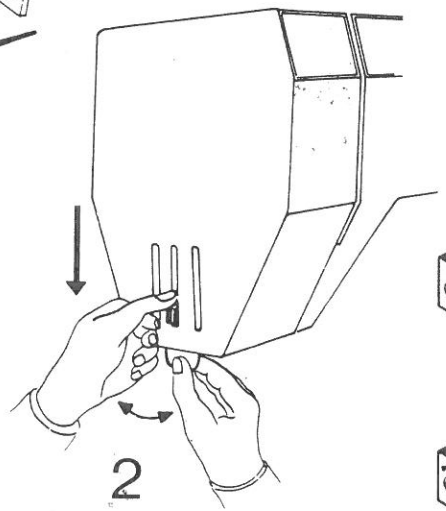

2

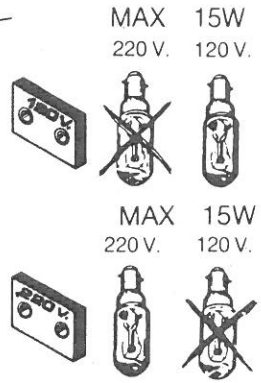

Limpeza

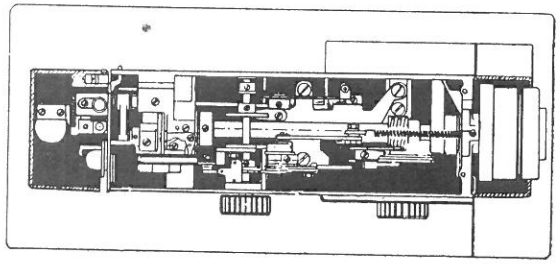

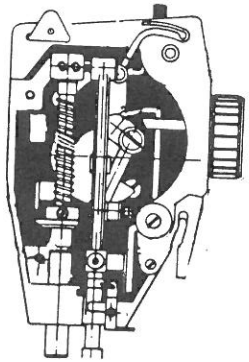

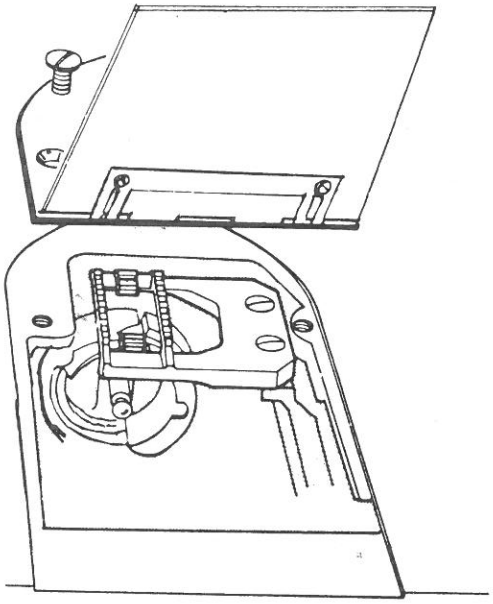

Limpeza

NOTAS
NOTES
NOTES
NOTIZEN
NOTE
NOTITIES
APONTAMENTOS

NOTAS
NOTES
NOTES
NOTIZEN
NOTE
NOTITIES
APONTAMENTOS