Manual de instruções

ALFA

Next 200

Ao usar um aparelho elétrico, a segurança básica deve sempre ser seguida, incluindo o seguinte:

Leia todas as instruções antes de usar esta máquina de costura.

PERIGO- Para reduzir o risco de choque elétrico:

1. Um aparelho nunca deve ser deixado sem vigilância quando conectado.
2. Sempre desconecte este aparelho da tomada elétrica imediatamente após o uso e antes da limpeza.

AVISO-Para reduzir o risco de queimaduras, incêndio, choque elétrico ou ferimentos em pessoas:

1. Leia as instruções cuidadosamente antes de usar a máquina
2. Guarde as instruções num local adequado perto da máquina e entregue-as se entregar a máquina a terceiros.
3. Use a máquina apenas em locais secos.
4. Nunca deixe a máquina desacompanhada com crianças ou idosos, pois podem não ser capazes de estimar o risco.
5. Este aparelho pode ser utilizado por crianças com idade igual ou superior a 8 anos e pessoas com capacidades físicas, sensoriais ou mentais reduzidas ou com falta de experiência e conhecimento, desde que tenham recebido supervisão ou instruções relativas à utilização do aparelho de forma segura e compreendam os perigos envolvidos.
6. As crianças não devem brincar com o aparelho.
7. A limpeza e manutenção do usuário não devem ser feitas por crianças sem supervisão.
8. Desligue sempre a máquina se realizar a preparação para o trabalho (trocar a agulha, passar o fio pela máquina, mudar o rodapé, etc.).
9. Desligue sempre a máquina se a deixar sem vigilância, para evitar ferimentos ligando a máquina de forma conveniente.
10. Sempre desligue a máquina se for trocar a lâmpada ou realizar manutenção (lubrificação, limpeza).
11. Não use a máquina se estiver molhada ou em ambiente úmido.
12. Nunca puxe pelo cabo, sempre desconecte a máquina segurando o plugue.
13. Se a lâmpada LED estiver danificada ou quebrada, ela deve ser substituída pelo fabricante ou seu agente de serviço ou uma pessoa igualmente qualificada, a fim de evitar riscos.
14. Nunca coloque nada no pedal.
15. Nunca use a máquina se as saídas de ar estiverem bloqueadas, mantenha as saídas de ar da máquina e o pedal livres de poeira, fusíveis e restos.

16. A máquina só pode ser utilizada com pedal tipo C-8001.
17. O nível de pressão sonora em operação normal é menor que 75dB(A).
18. Não descarte aparelhos elétricos como lixo municipal indiferenciado, use instalações de coleta separada.
19. Entre em contato com o governo local para obter informações sobre os sistemas de coleta disponíveis.
20. Se os aparelhos elétricos forem descartados em aterros sanitários ou lixões, substâncias perigosas podem vazar para os lençóis freáticos e entrar na cadeia alimentar, prejudicando sua saúde e bem-estar.
21. Ao substituir aparelhos antigos por novos, o revendedor é legalmente obrigado a devolver seu aparelho antigo para descarte pelo menos gratuitamente.
22. O aparelho não deve ser utilizado por pessoas (incluindo crianças) com capacidades físicas, sensoriais ou mentais reduzidas, ou com falta de experiência e conhecimento, a menos que sejam supervisionadas ou instruídas. (Para fora da Europa)
23. Crianças sob vigilância para não brincarem com o aparelho. (Para fora da Europa)

GUARDE ESTAS INSTRUÇÕES

Esta máquina de costura destina-se apenas ao uso doméstico.

PARTES PRINCIPAIS DA MÁQUINA 1
BOTÕES DE CONTROLE DA MÁQUINA 2-3
Botões de operação (consulte a página 24/25) 2
Botões de função (ver página 26/27/28) 2
Botões de seleção (consulte a página 29/30) 3
ECRÃ LCD 4-5
TABELA DE PADRÕES 6-7
ACESSÓRIOS 8
LIGAR A MÁQUINA À FONTE DE ALIMENTAÇÃO 9
Conectando a máquina. 9
ENCHENDO A BOBINA 10-11
INSERINDO A BOBINA 12
ROSQUEAR A LINHA SUPERIOR 13-14
UTILIZAÇÃO DO PASSAGEIRO DE AGULHA 15
LEVANTANDO A LINHA INFERIOR. 16
CORTE DA LINHA 16
ELEVADOR DO PÉ PRESSER EM DOIS PASSOS. 17
COMEÇANDO A COSTURA. 18
Botão iniciar/parar. 18
Comando de pedal 18
TENSÃO DA LINHA. 19
TROCA DO PÉ PRESSER 20
TIPO DE GRÁFICO DO PÉ PRESSER 21
AGULHA/ TECIDO/ LINHA 22
SUBSTITUIÇÃO DA AGULHA 23
PARA LEVANTAR OU SOLTAR OS FEED DOGS 23
BOTÕES DE OPERAÇÃO 24-25
Botão iniciar/parar. 24
Botão de retrocesso 24
Botão de bloqueio automático 25
Botão de posição da agulha para cima/para baixo 25
BOTÕES DE FUNÇÃO 26-28
Botão de ajuste da largura do ponto 26
Botão de ajuste do comprimento do ponto. 27
Botão de seleção de MODO 27
Botão de alongamento (consulte a página 59). 27
Botão de espelho (consulte a página 60) 28
Botão de agulha dupla (consulte a página 61) 28
BOTÕES DE SELEÇÃO 29-30
Seleção direta de padrão e botões numéricos. 29
Botão Editar. 30
Botão de memória 30
Botão de limpar 30
HABILIDADES ÚTEIS. 31-32
Costurar cantos. 31
Reverso. 31
Braço livre 31
Instalando a mesa de extensão. 32
Costurar em tecido pesado. 32
POSIÇÃO DA AGULHA E COMPRIMENTO DO PONTO 33
PONTOS EM ZIGZAG 33
PONTOS DE ESTIRAMENTO 34

PONTOS DE INCLINAÇÃO. 35
Usando o pé de chuleado 35
Uso do calcador multifuncional 35
BAINHAS CEGAS. 36
COSTURA DE BOTÕES 37
COSTURA DE CASAS DE BOTÃO 38-41
Fazendo uma casa de botão em tecidos elásticos. 41
PONTO BAR TACK 42
PONTO DE ILHO 43
PONTO DE CERzido 44-45
INSERÇÃO DO ZÍPER 46-47
Inserindo um zíper centralizado 46
Inserindo um zíper dobrado. 47
BAINHA ESTREITA. 48
CORDÃO 49
Cordão único. 49
Cabo triplo 49
COSTURA EM PONTO DE CETIM. 50
COLOCAÇÃO 51
REUNIÃO. 52
FUMANDO 53
CERTIFICADO, BORDADO E MONOGRAMA COM MOVIMENTO LIVRE. 54-55
Cerzido. 54
Bordado 55
Monogramas 55
PÉ DE PASSEIO. 56
FAGO 57
COSTURA DE RETALHOS. 57
ESCALA. 58
Bainha de vieira. 58
Afiação de vieiras 58
ALONGAMENTO. 59
IMAGEM ESPELHADA 60
USANDO A AGULHA GÊMEA. 61
MEMÓRIA 62-65
Combinando padrões ou letras. 62-63
Adicionando padrões ou letras 63
Editando padrões 64
Limpando padrões ou letras 64
Recuperando e costurando o padrão memorizado 65
FUNÇÕES DE ADVERTÊNCIA. 66-67
Exibição de mensagem de animação de aviso. 66
Exibição de mensagens de animação de instruções 66
Som de aviso sonoro 67
SOM DO SINAL. 68
MANUTENÇÃO 69-70
Limpando a tela. 69
Limpando a superfície da máquina de costura 69
Limpando o gancho 69-70
GUIA DE SOLUÇÃO DE PROBLEMAS 71-72

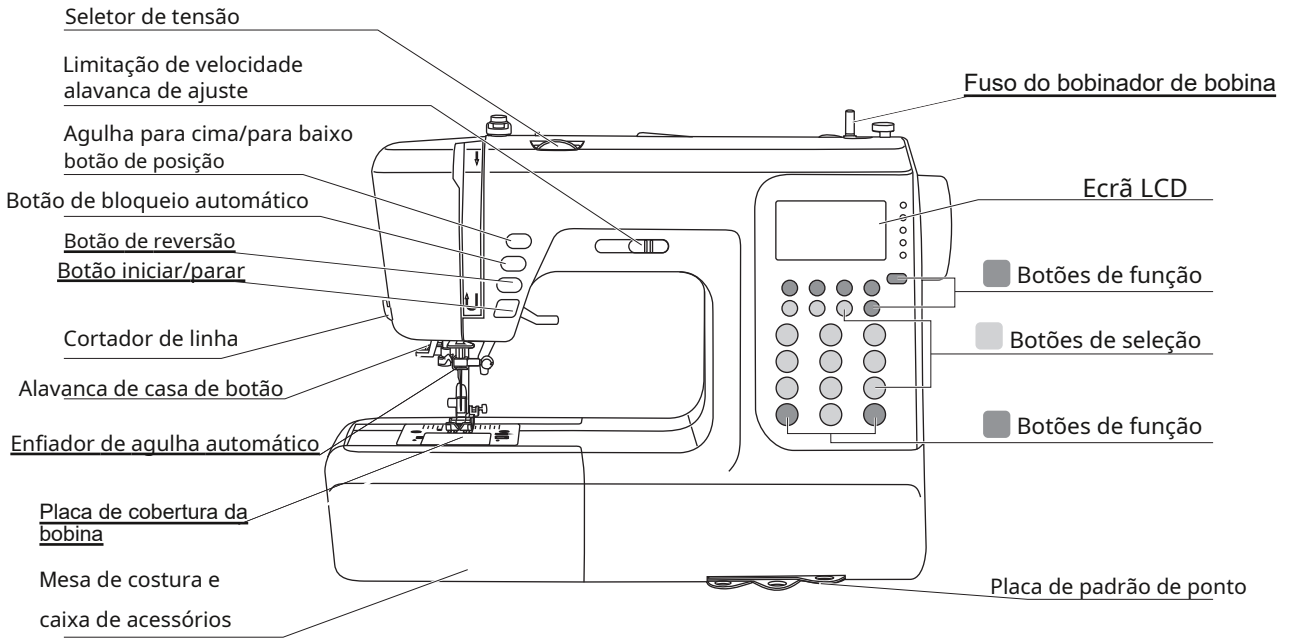
Seletor de tensão
Limitação de velocidade alavanca de ajuste
Agulha para cima/para baixo botão de posição
Botão de bloqueio automático
Botão de reversão
Botão iniciar/parar
Cortador de linha
Alavanca de casa de botão
Enfiador de agulha automático
Placa de cobertura da bobina
Mesa de costura e caixa de acessórios
Fuso do bobinador de bobina
Ecrã LCD
Botões de função
Botões de seleção
Botões de função
Placa de padrão de ponto

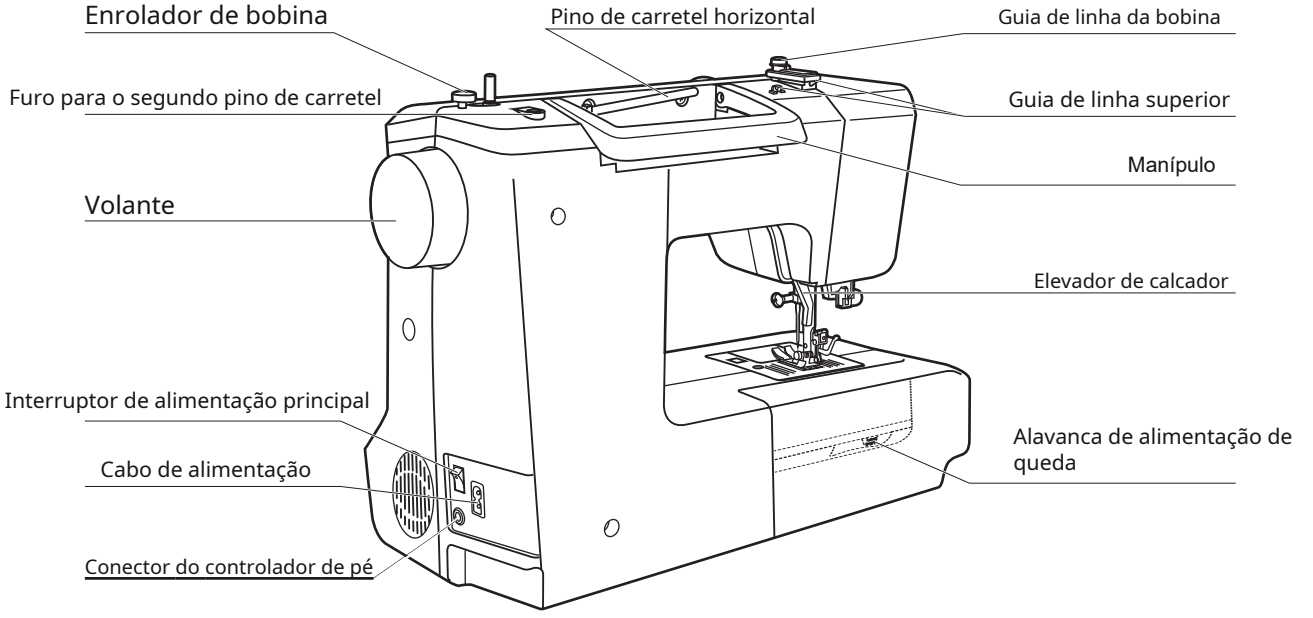
Enrolador de bobina
Furo para o segundo pino de carretel
Volante
Interruptor de alimentação principal
Cabo de alimentação
Conector do controlador de pé
Pino de carretel horizontal
Guia de linha da bobina
Guia de linha superior
Manípulo
Elevador de calcador
Alavanca de alimentação de queda

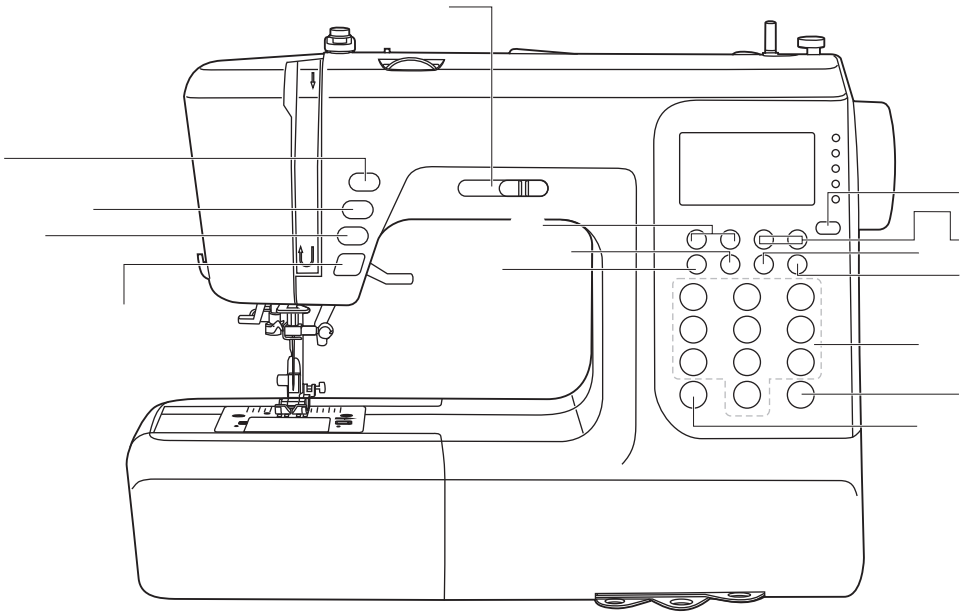

A. Botões de operação(ver página 24/25)

1. Botão iniciar/parar

Pressione este botão para iniciar ou parar a máquina.

2. Botão de reversão

Mantenha pressionado este botão para costurar pontos em retrocesso ou costurar pontos de reforço em baixa velocidade.

3. Botão de bloqueio automático

Mantenha pressionado este botão para costurar pontos de arremate imediatamente ou no final dos padrões atuais e parar automaticamente.

4. Botão de posição da agulha para cima/para baixo

Pressione este botão para mover a agulha para cima ou para baixo. A agulha será programada para parar na posição selecionada até que o botão seja pressionado novamente.

B. Botões de função(ver página 26/27/28)

5. Botão de seleção de modo

Pressione este botão para selecionar o modo direto, utilitário e modo de padrão decorativo, modo de letra de bloco, modo de letra de script e modo de letra de contorno.

6. Botões de ajuste da largura do ponto

Pressione este botão para ajustar a largura do ponto em ziguezague.

7. Botões de ajuste do comprimento do ponto

Pressione este botão para ajustar o comprimento do ponto.

8. Botão de agulha dupla

Pressione este botão para fixar a faixa de largura ao usar a agulha dupla para costurar.

9. Botão de espelho

Pressione este botão para costurar um padrão de reflexo.

10. Botão de alongamento

O padrão 28 a 51 pode ser alongado até cinco vezes seu comprimento normal pressionando este botão.

C. Botões de seleção(ver página 29/30)

11. Botão Editar

Pressione este botão para definir um padrão adicionado ao costurar combinações de pontos decorativos.

12. Botão de memória

Pressione este botão para inserir ou armazenar a combinação de padrões criada na memória.

13. Botão Limpar

Se um padrão incorreto for selecionado ou memorizado, pressionar este botão irá limpá-lo.

14. Seleção direta de padrão e botões numéricos

Acesso instantâneo ao padrão direto ou pressione os botões numéricos do número do padrão para selecionar o padrão desejado.

15. Alavanca de ajuste de limitação de velocidade

Deslize esta alavanca para alterar a velocidade de costura.

Padrão

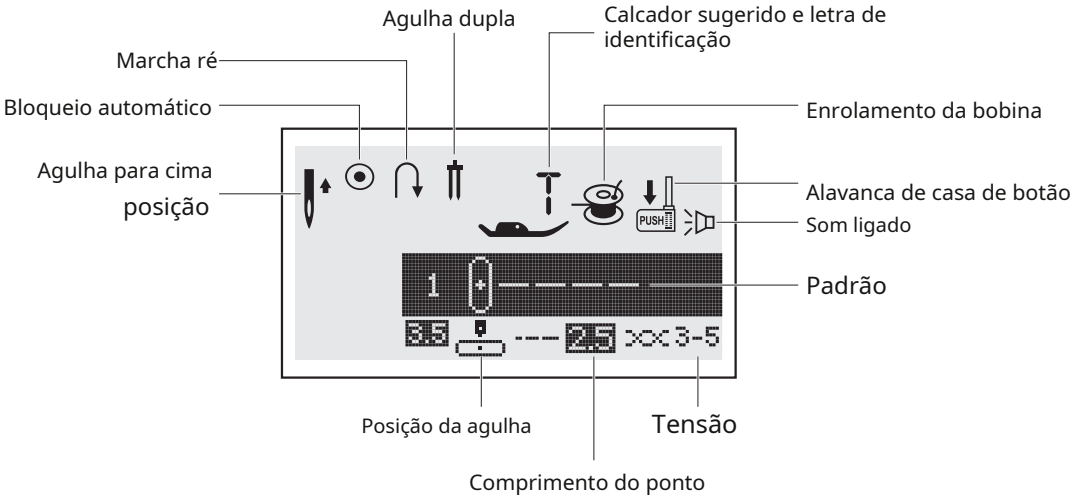

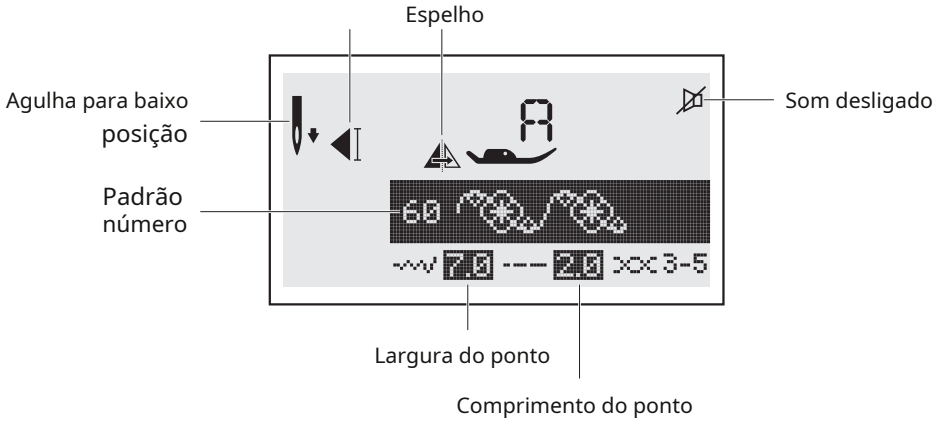

Alfabeto

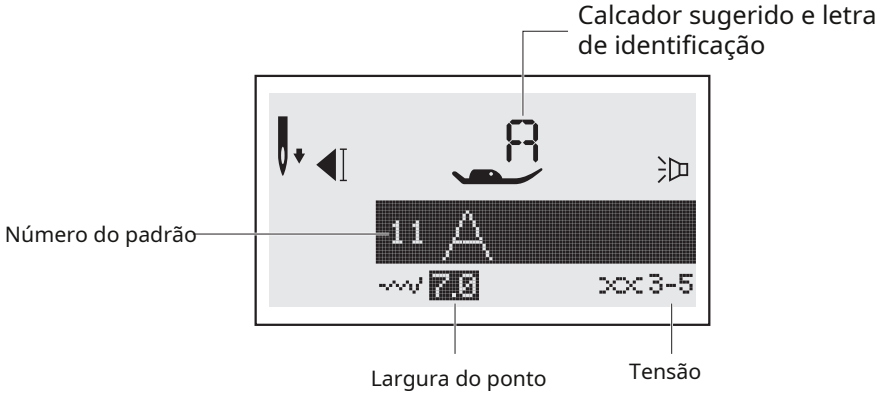

Memória

Padrões de edição

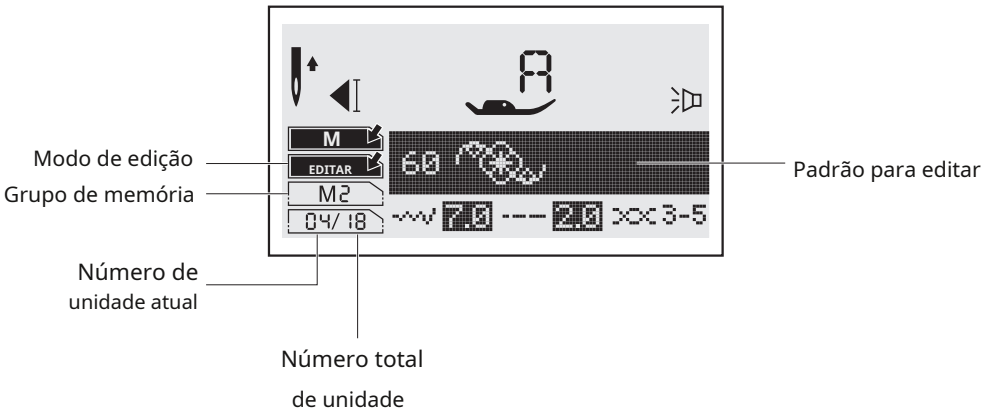

Costurando o padrão memorizado

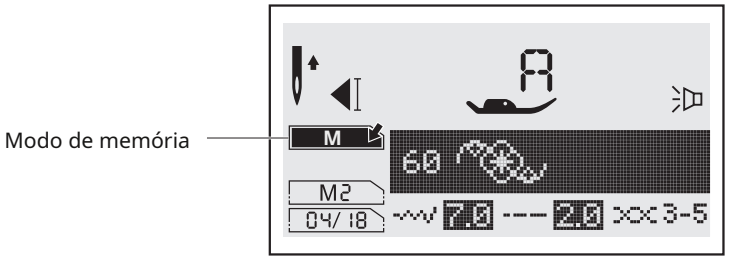

Alongamento

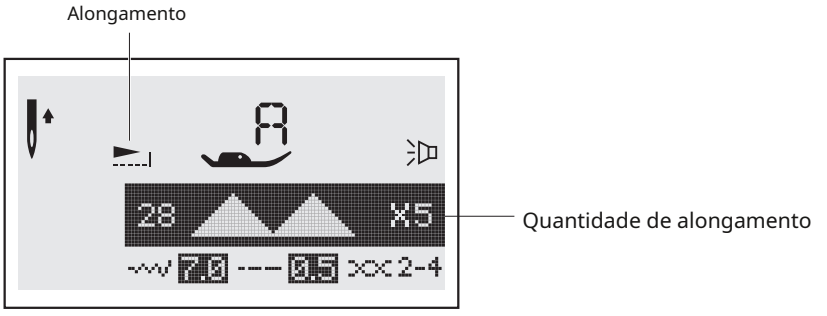

A parte marcada em colorido no gráfico abaixo mostra uma unidade de cada padrão.

Padrões

Padrões Diretos-10

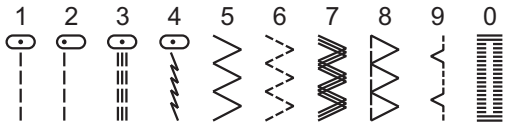

Padrões do Grupo A-100

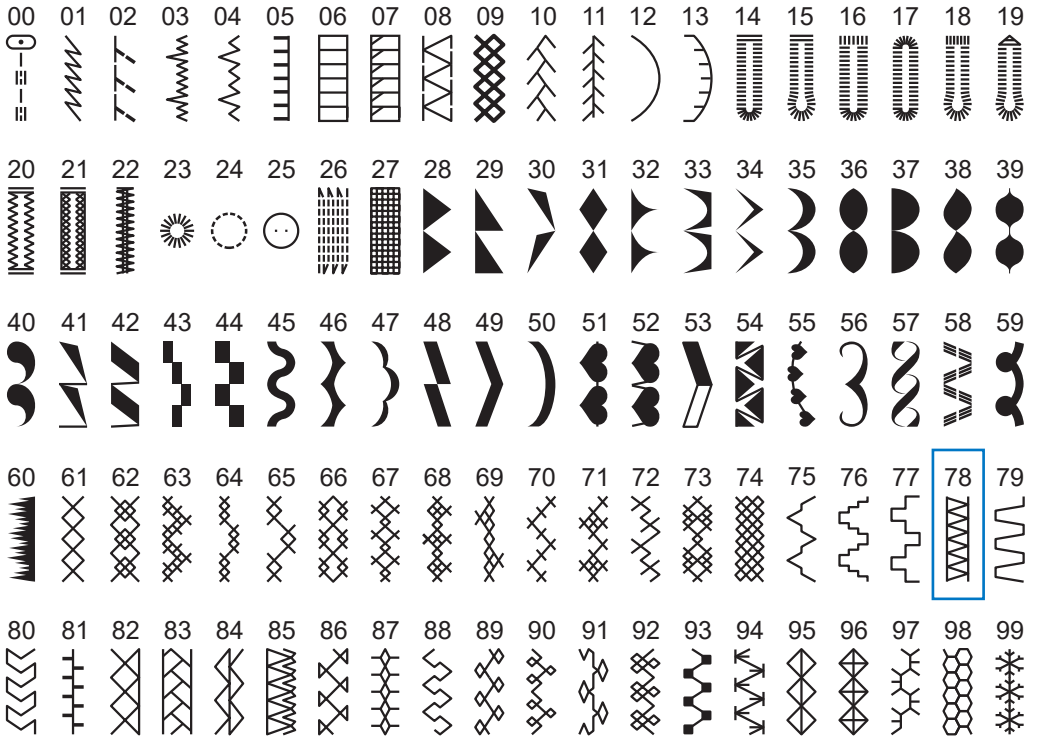

Ponto Alfa:
O ponto 78 pode ser usado com a agulha "ponta de lança". Enquanto esta agulha estiver em uso, o enfiador automático não deve ser usado.

Padrões do Grupo B-100

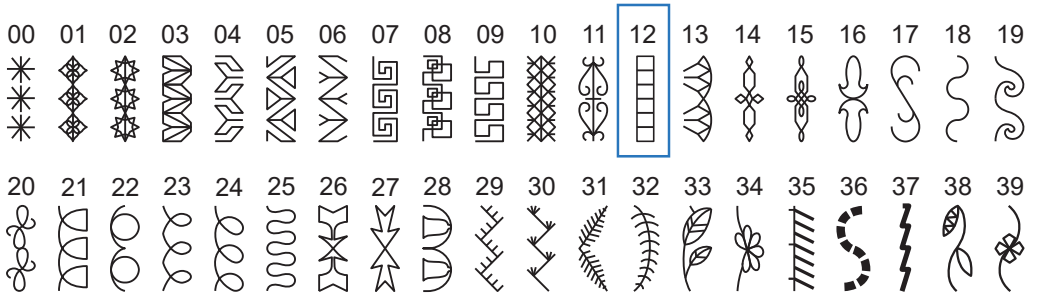

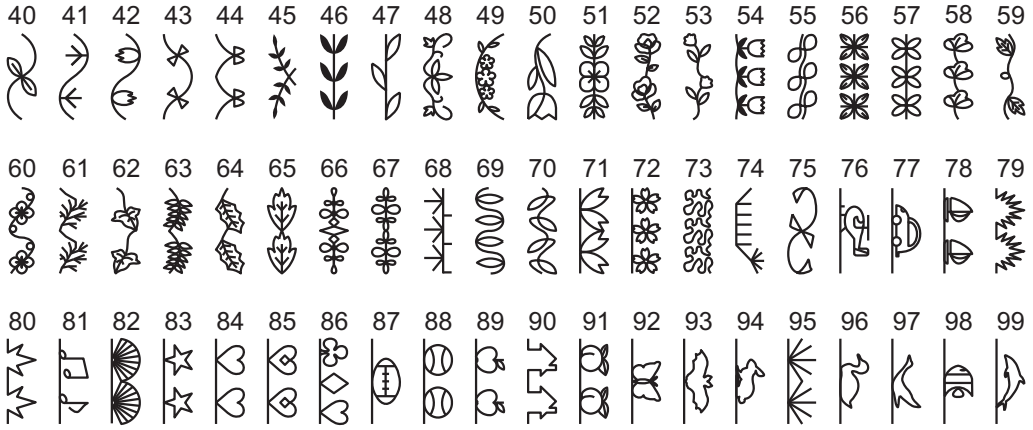

Ponto Alfa:

O ponto 12 pode ser usado com a agulha "ponta de lança". Enquanto esta agulha estiver em uso, o enfiador automático não deve ser usado.

Alfabetos

Estilo de bloco

01 02 03 04 05 06 07 08 09 10
1 2 3 4 5 6 7 8 9 0

11 12 13 14 15 16 17 18 19 20 21 22 23 24 25 26 27 28 29 30 31 32 33 34 35 36
A B C D E F G H I J K L M N O P Q R S T U V W X Y Z

37 38 39 40 41 42 43 44 45 46 47 48 49 50 51 52 53 54 55 56 57 58 59 60 61 62
a b c d e f g h i j k l m n o p q r s t u v w x y z

63 64 65 66 67 68 69 70 71 72 73 74 75 76 77 78 79 80 81 82 83 84 85 86 87 88
Ä Å Æ Ñ Ö Ø Ç Ü ä ã å æ ë è é ê ñ ö õ ø ì ç ü ũ ß &

89 90 91 92 93 94 95 96 97
? ! _ ' , . - ( )

Estilo de script

01 02 03 04 05 06 07 08 09 10
1 2 3 4 5 6 7 8 9 0

11 12 13 14 15 16 17 18 19 20 21 22 23 24 25 26 27 28 29 30 31 32 33 34 35 36
A B C D E F G H I J K L M N O P Q R S T U V W X Y Z

37 38 39 40 41 42 43 44 45 46 47 48 49 50 51 52 53 54 55 56 57 58 59 60 61 62
a b c d e f g h i j k l m n o p q r s t u v w x y z

63 64 65 66 67 68 69 70 71 72 73 74 75 76 77 78 79 80 81 82 83 84 85 86 87 88
Ä Å Æ Ñ Ö Ø Ç Ü ä ã å æ ë è é ê ñ ö õ ø ì ç ü ũ ß &

89 90 91 92 93 94 95 96 97
? ! _ ' , . - ( )

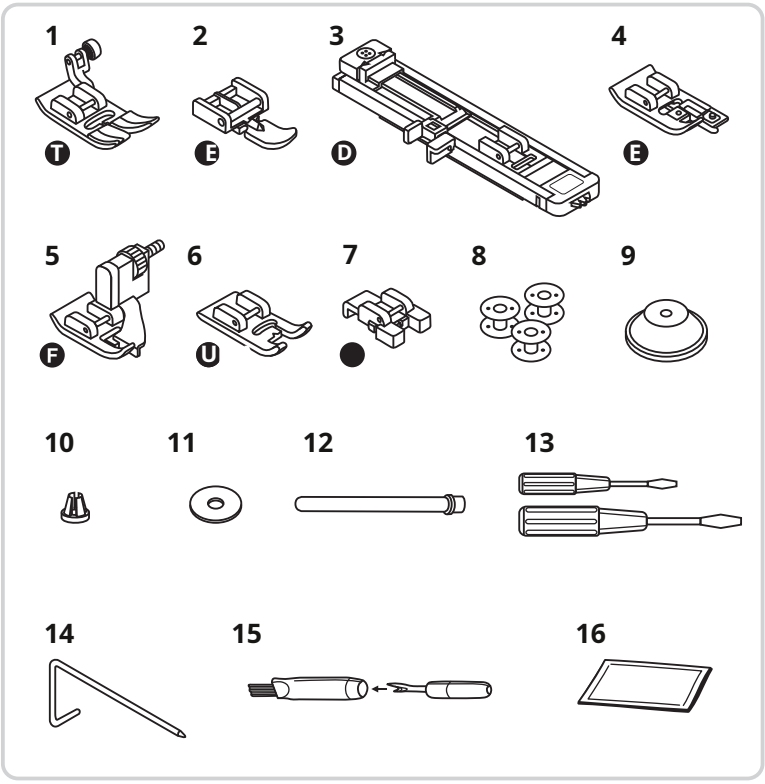

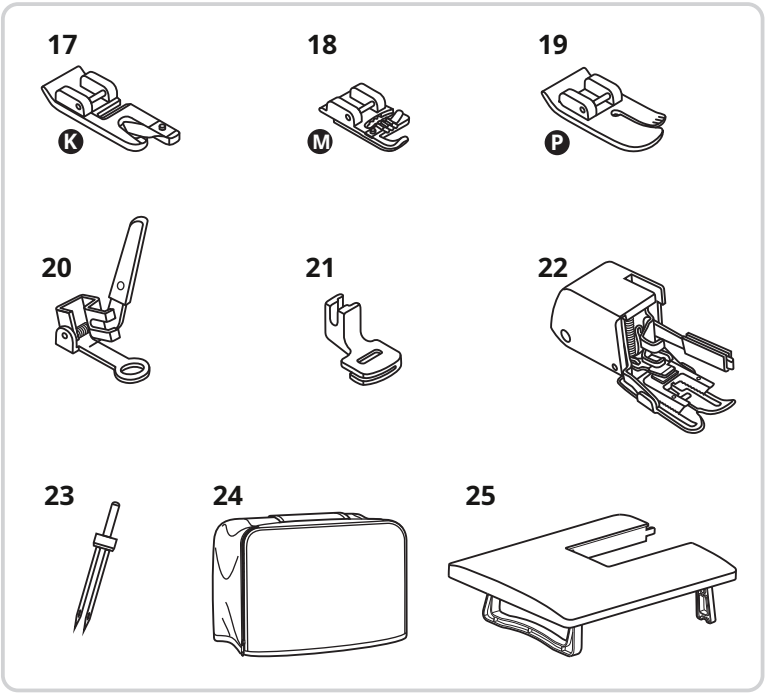

Padrão

1. Pé para todos os fins (T)
2. Pé de zíper (I)
3. Pé de caseado (D)
4. Pé nublado (E)
5. Pé para bainha cega (F)
6. Pé para ponto acetinado (A)
7. Pé de botões (H)
8. Bobina (3x)
9. Porta-carretel (Grande)
10. Suporte de carretel (pequeno)
11. Feltro do pino do carretel
12. Segundo pino de carretel
13. Chave de fenda (L & S)
14. Guia de borda/acolchoado
15. Escova/estripador de costura
16. Agulha (3x)

Opcional

17. Pé de bainha (K)
18. Pé de corda (M)
19. Pé para acolchoamento (P)
20. Pé para cerzir/bordar
21. Juntando o pé
22. Pé de passeio
23. Agulha dupla
24. Cobertura rígida
25. Tabela de extensão

Observe:

- Os acessórios são armazenados dentro da caixa de acessórios.
- Acessórios opcionais não são fornecidos com esta máquina; no entanto, estão disponíveis como acessórios especiais no seu revendedor local.

Cuidado:

Certifique-se sempre de que a máquina esteja desconectada da fonte de alimentação e que o interruptor principal esteja ligado ("O"). quando a máquina não estiver em uso e antes de inserir ou remover peças.

Depois de desligar, levará algum tempo para consumir a energia residual no circuito. A luz não desliga imediatamente após desligar a energia. Este é um fenômeno normal para um aparelho energeticamente eficiente.

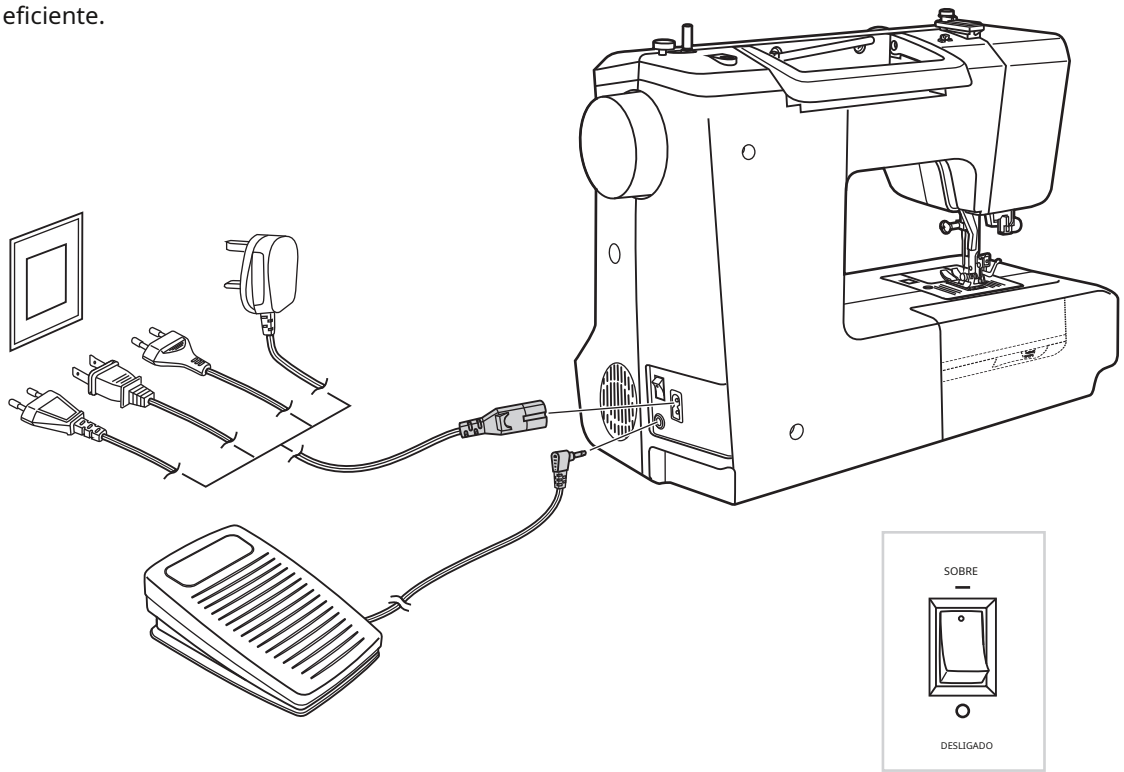

Conectando a máquina

Antes de conectar a fonte de alimentação, certifique-se de que a tensão e a frequência mostradas na máquina estejam de acordo com a sua energia elétrica.

Coloque a máquina em uma mesa estável.

1. Conecte o cabo de alimentação à máquina inserindo o plugue de 2 orifícios na caixa de terminais.
2. Conecte o plugue da linha de alimentação à tomada elétrica.
3. Ligue o interruptor de alimentação.
4. A lâmpada de costura acenderá quando o interruptor for ligado.

Para desconectar, coloque o interruptor de alimentação na posição desligado e remova o plugue da tomada.

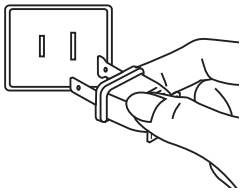

Informações do plugue polarizado

Este aparelho possui um plugue polarizado (uma lâmina mais larga que a outra), para reduzir o risco de choque elétrico; este plugue se encaixa em uma tomada polarizada apenas de uma maneira. Se o plugue não encaixar totalmente na tomada, inverta o plugue. Se ainda assim não encaixar, contacte um electricista qualificado. Não modifique o plugue de forma alguma.

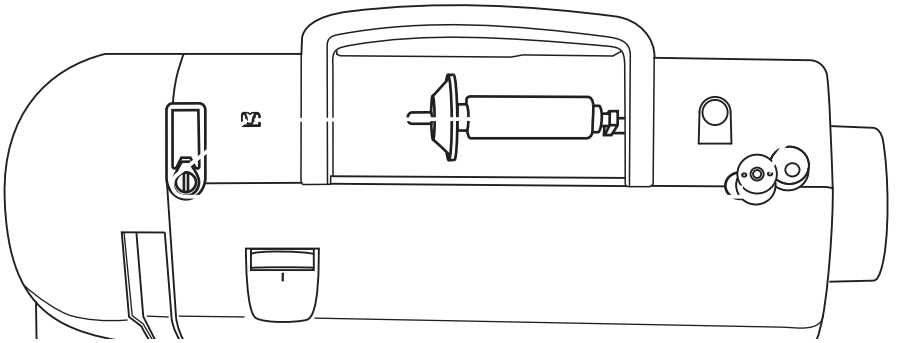

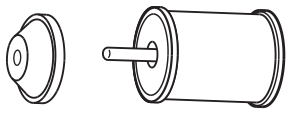

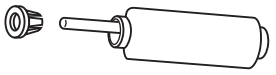

1

1 Coloque a linha e o porta-carretel no pino do carretel.

Para carretéis de linha menores, coloque o porta-carretel com o lado pequeno próximo ao carretel ou use o porta-carretel pequeno.

2 Encaixe a linha na guia de linha.

2

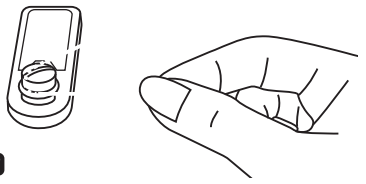

3

3 Enrole a linha no sentido contrário ao dos ponteiros do relógio em torno dos discos tensores do enchedor de bobina.

4 Passe a ponta da linha por um dos orifícios internos da bobina conforme ilustrado e coloque a bobina vazia no eixo.

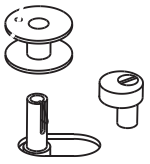

4

5 Empurre a bobina para a direita.

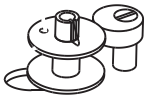

5

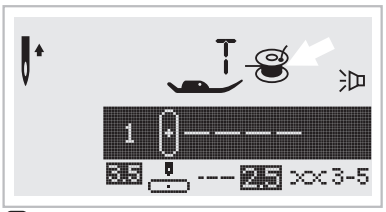

6

6 Quando o eixo do enchedor de bobina é empurrado para a direita, que é a "posição de enchimento da bobina", o símbolo "" aparece na tela LCD.

O símbolo desaparecerá da tela LCD quando o eixo do enchedor de bobina for empurrado para a esquerda, que é a "posição de costura".

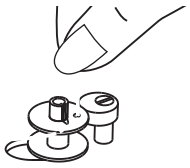
7

7 Segure a ponta da linha firmemente em uma mão.

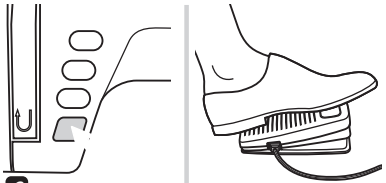
8

8 Pressione o pedal de controle ou o botão Start/Stop para comece a encher a bobina.

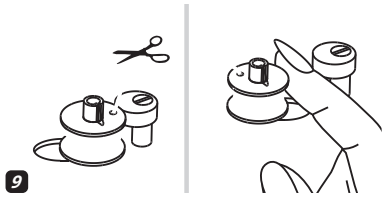
9

9 Após algumas voltas da bobina, pare a máquina e corte a linha perto do orifício da bobina. Continue enchendo a bobina até que esteja cheia. O motor para automaticamente quando a bobina está cheia. Pare a máquina. Empurre o eixo do enchedor de bobina para a esquerda.

10

10 Corte a linha e retire a bobina.

Observe:

Quando o interruptor do enchedor de bobina é colocado à direita, "posição de enchimento da bobina", a máquina não costura e o volante não gira. Para começar a costurar, empurre o interruptor do enchedor de bobina para a "posição de costura" esquerda.

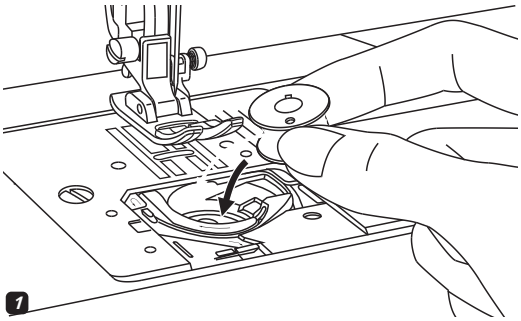

Atenção:

Desligue o interruptor de alimentação ("O") antes de inserir ou remover a bobina.

1 **Ao inserir ou remover a bobina, a agulha deve estar totalmente levantada.**

Abra a tampa da chapa da agulha.

Insira a bobina na caixa da bobina com a linha correndo no sentido anti-horário (seta).

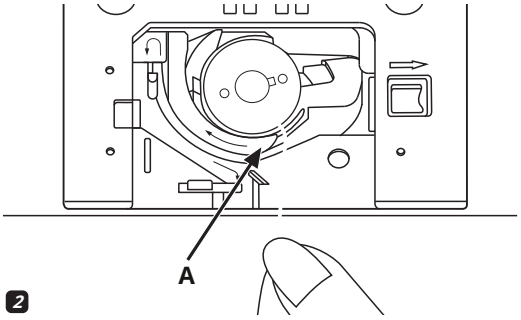

2 Puxe a linha pela fenda (A).

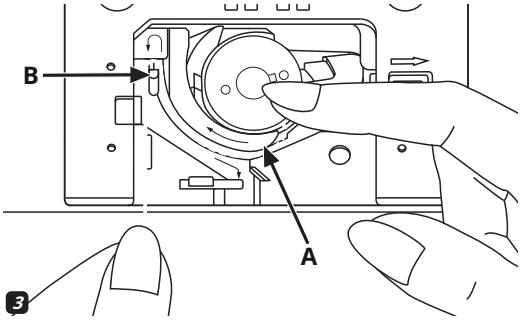

3 Com um dedo segurado suavemente em cima do bobina.
Passe a linha nas marcas de seta na guia de linha da placa de pontos de (A) a (B).

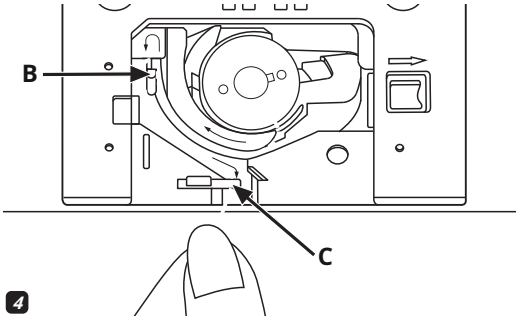

4 Puxe a linha nas marcas de seta para dentro guia de linha da placa de pontos de (B) a (C). Para cortar o excesso de linha, puxe a linha de volta sobre a lâmina de corte no ponto (C).
Feche a tampa da chapa da agulha.

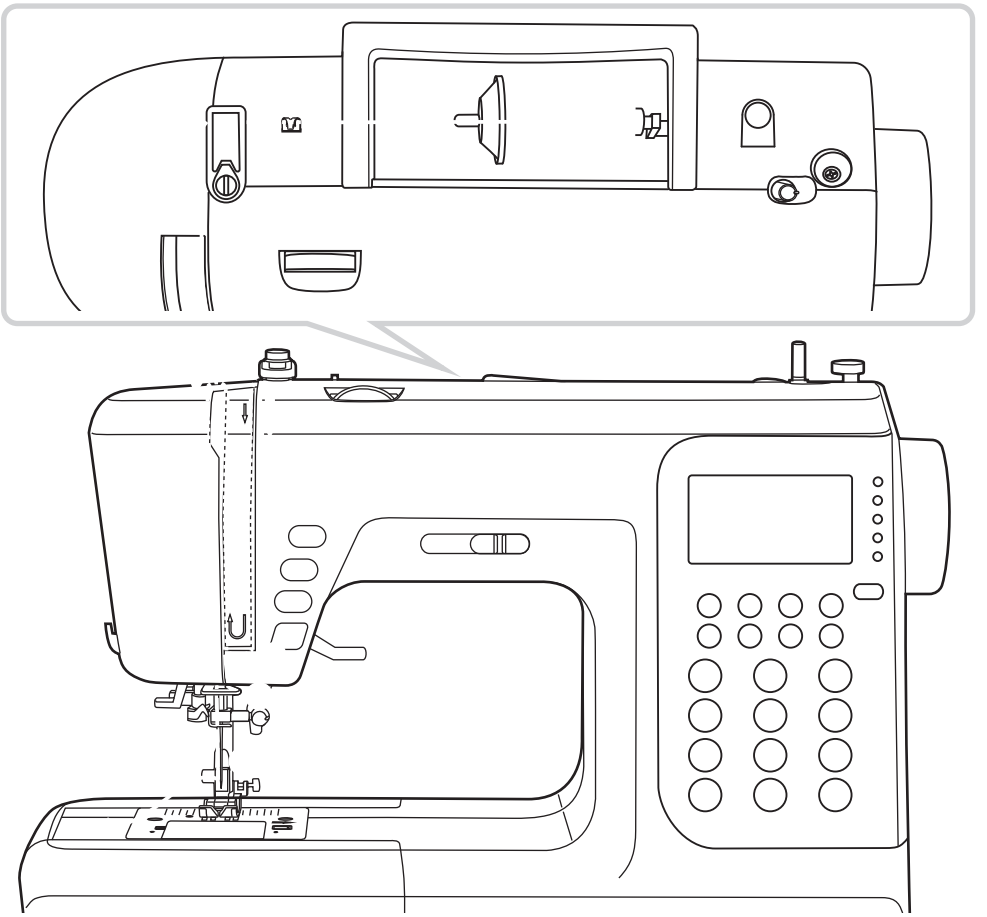

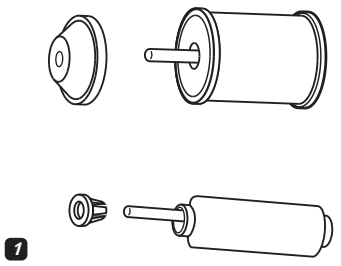

Observe:

É importante realizar o enfiamento corretamente, pois se não o fizer, vários problemas de costura podem ocorrer.

Comece levantando a agulha até o ponto mais alto e também levante o calcador para liberar os discos de tensão.

1 Coloque a linha e o porta-carretel no pino do carretel. Para carretéis de linha menores, coloque o porta-carretel com o lado pequeno próximo ao carretel ou use o porta-carretel pequeno.

2 Passe a linha do carretel pela guia de linha superior.

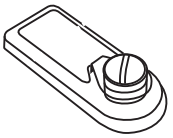

3

3 Guie a linha ao redor do guia de linha puxando a linha pela mola de pré-tensão conforme ilustrado.

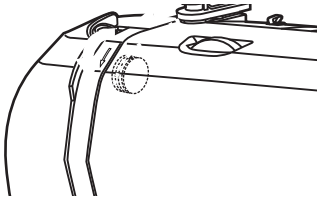

4

4 asse o módulo de tensão passando a linha entre os discos de prata.

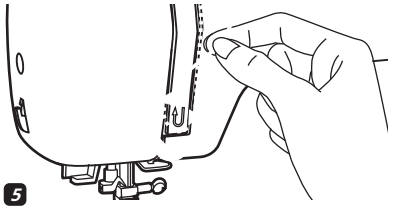

5

5 Em seguida, para baixo e ao redor do suporte da mola de retenção.

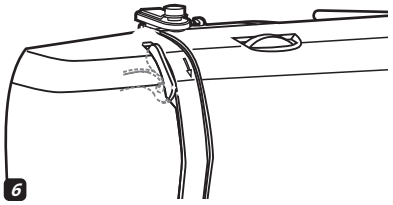

6

6 No topo deste movimento, passe a linha da direita para a esquerda pelo olhal da alavanca do estica e depois para baixo novamente.

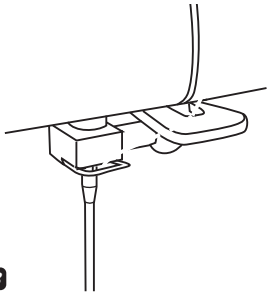

7 8

7 Passe a linha por trás da guia de linha plana e horizontal.

Guie a linha através do laço de arame.

8 Puxe a ponta da linha pela agulha da frente para trás e puxe cerca de 10 cm de linha.

Use o enfiador de linha para enfiar a agulha. (Na próxima página.)

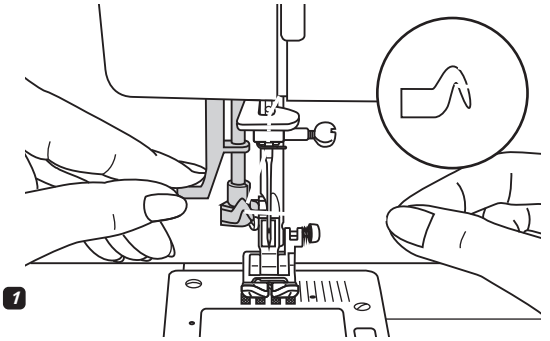

1

Atenção:

Coloque o interruptor de alimentação na posição desligado ("O").

Levante a agulha até a posição mais alta e abaixe o calcador.

1 Abaixe a alavanca do enfiador de linha lentamente e puxe a linha pela guia de linha conforme ilustrado e depois para a direita.

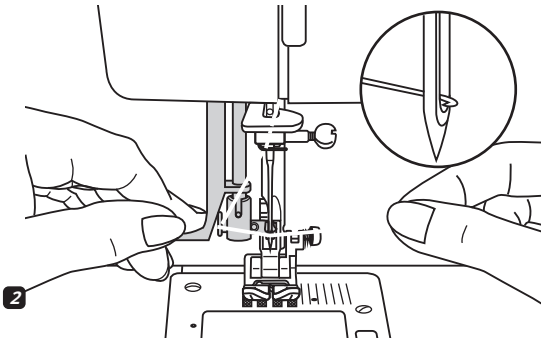

2

2 O enfiador de agulha gira automaticamente para a posição de enfiar e o pino do gancho passa pelo olho da agulha.

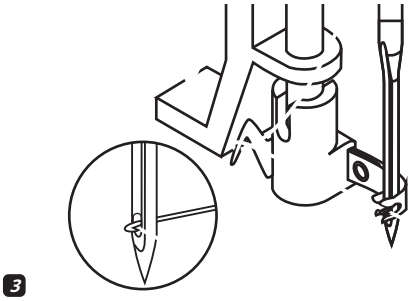

3

3 Pegue a linha na frente da agulha.

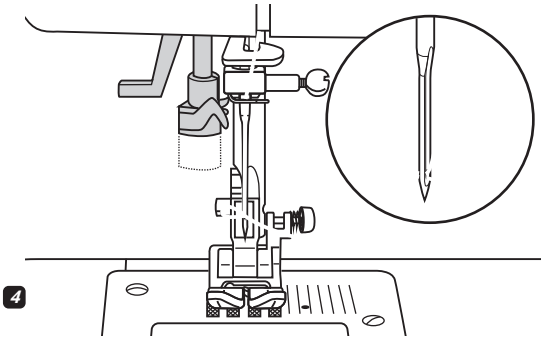

4

4 Segure a linha frouxamente e solte a alavanca lentamente. A agulha vai girar e passar a linha pelo buraco da agulha formando um laço.

Puxe a linha pelo olho da agulha.

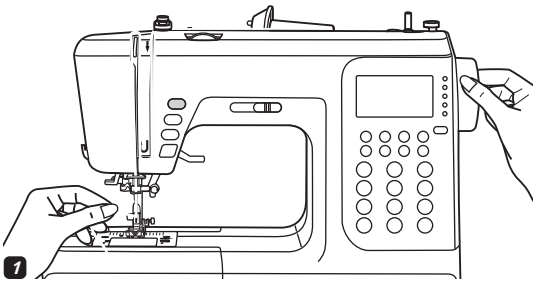

1 Segure a linha superior com a mão esquerda. Gire o volante em sua direção (sentido anti-horário) abaixando e depois levantando a agulha.

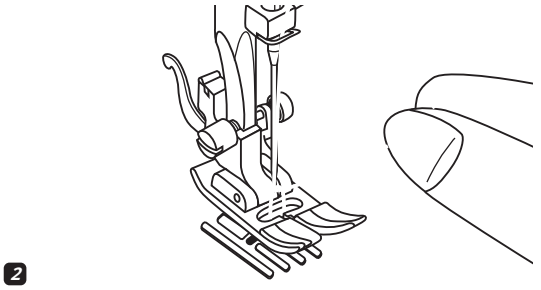

2 Puxe suavemente a linha superior para trazer a linha da bobina para cima através do orifício da placa da agulha. A linha da bobina vai subir em um loop.

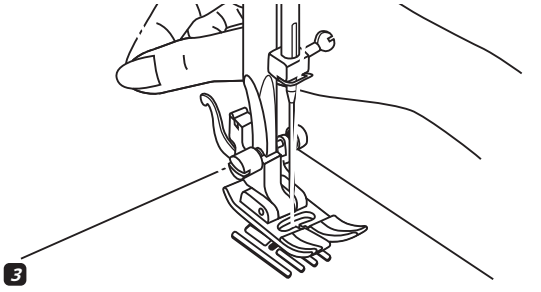

3 Puxe ambas as linhas para trás sob o calcador.

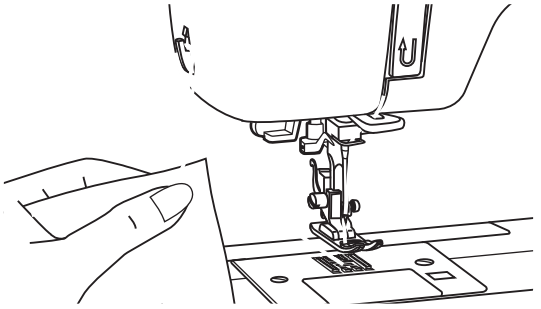

Levante o calcador.
Retire o tecido, puxe as linhas para o lado esquerdo da capa e corte usando o cortador de linha.

Os fios são cortados no comprimento adequado para iniciar a próxima costura.

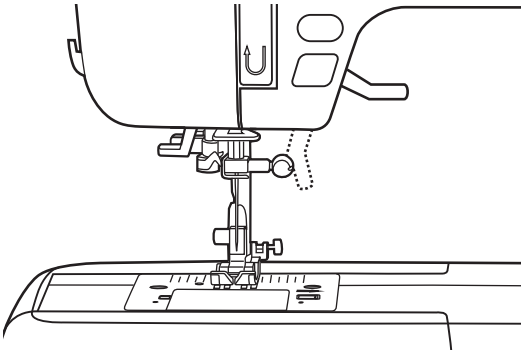

O levantador do calcador levanta e abaixa o calcador.

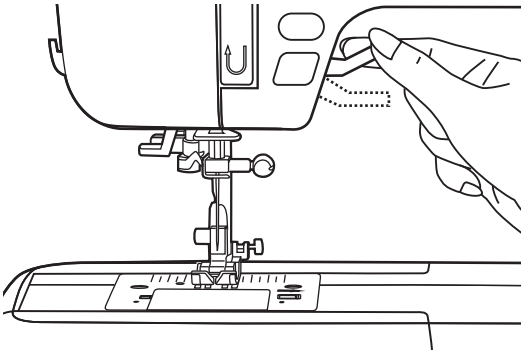

Ao costurar várias camadas ou tecidos grossos, o calcador pode ser levantado em um segundo estágio para facilitar o posicionamento do trabalho.

Observe:

A agulha deve estar sempre na posição mais alta.

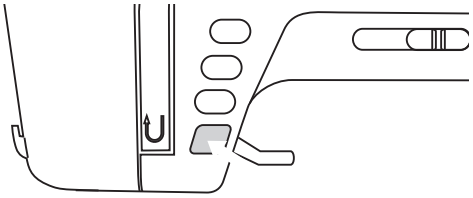

Botão iniciar/parar

A máquina começará a funcionar quando o botão Iniciar/Parar for pressionado e parará quando pressionado pela segunda vez.

A máquina irá girar lentamente no início da costura.

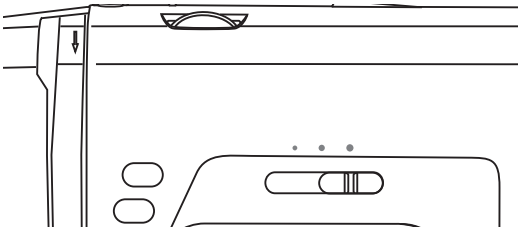

A alavanca de ajuste do limite de velocidade pode controlar a velocidade de costura. Para aumentar a velocidade, deslize a alavanca para a direita. Para diminuir a velocidade de costura, deslize a alavanca para a esquerda.

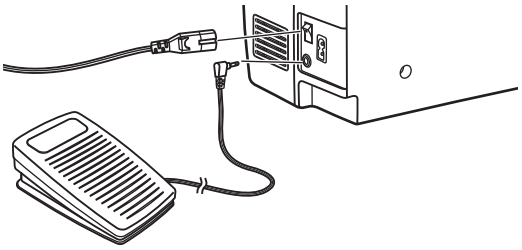

Pedal de controle

Com a máquina de costura desligada, insira o plugue do pedal de controle em seu conector na máquina de costura.

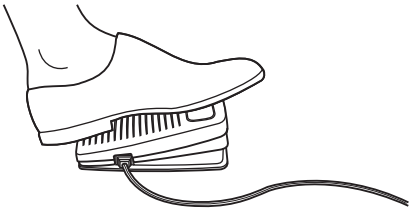

Ligue a máquina de costura e, em seguida, pressione lentamente o pedal de controle para começar a costurar.

Solte o pedal de controle para parar a máquina de costura.

Atenção:

Consulte um eletricista qualificado se tiver dúvidas sobre como conectar a máquina à fonte de alimentação. Desconecte o cabo de alimentação quando a máquina não estiver em uso.

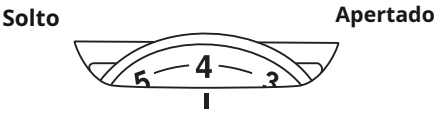

- Ajuste básico da tensão da linha: "4"
- Para aumentar a tensão, gire o dial para o próximo número acima. Para reduzir a tensão, gire o dial para o próximo número para baixo.
- O ajuste adequado da tensão é importante para uma boa costura.
- Para todas as costuras decorativas, você sempre obterá um ponto mais bonito e menos enrugamento do tecido quando a linha superior aparecer na parte inferior do tecido.

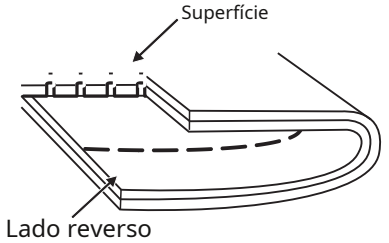

Tensão normal da linha para costura de ponto reto.

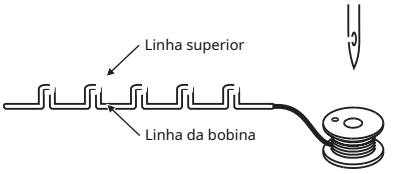

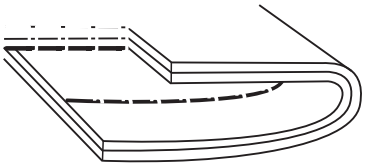

A tensão da linha está muito frouxa para costura em ponto reto. Gire o dial para o número mais alto.

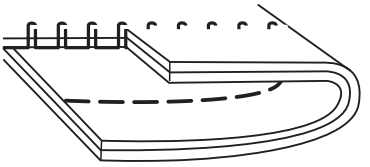

A tensão da linha está muito apertada para costura reta. Gire o dial para o número mais baixo.

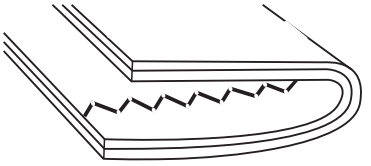

Tensão normal da linha para costura ziguezague e decorativa.

Atenção:

Desligue o interruptor de alimentação ("O") ao realizar qualquer uma das operações abaixo!

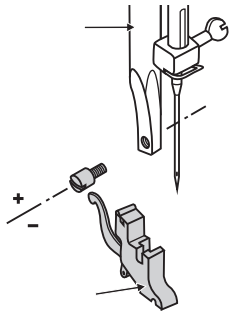

1

1 Colocando o suporte do calcador

Levante a barra do calcador (a).

Instale o suporte do calcador (b) conforme ilustrado.

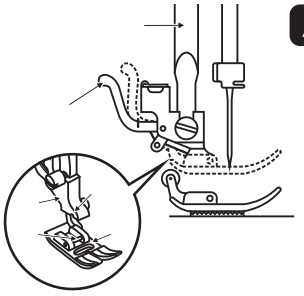

2

2 Colocando o calcador

Abaixe o suporte do calcador (b) até que o recorte (c) fique diretamente acima do pino (d).

Pressione a alavanca preta (e).

Abaixe o suporte do calcador (b) e o calcador (f) irá engatar automaticamente.

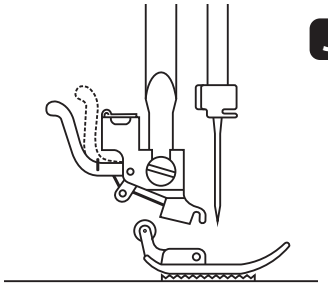

3

3 Removendo o calcador

Levante o calcador.

Pressione a alavanca preta (e) e o pé será desengatado.

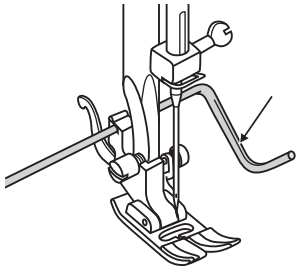

4

4 Colocando a guia de borda/quilting

Encaixe a guia de borda/acolchoado (g) na ranhura conforme ilustrado. Ajuste de acordo com a necessidade de bainhas, pregas, etc.

CALCADOR	INSCRIÇÃO	AGULHA	CALCADOR	INSCRIÇÃO	AGULHA
Pé para todos os fins (T)	Costura geral, Pontos de retalhos, Costura decorativa, Smoking, Fagoting, etc.		Calcador para ponto acetinado (A)	Costura em ponto de cetim	
Pé de zíper (I)	Inserindo zíperes				
Calcador para casa de botão (D)	Costura de botão, Costura de ponto de cerzir		Pé de acolchoado (P) (Opcional)	Acolchoamento	
Pé de corda (M) (Opcional)	Cordagem		Cerzido/ Pé de bordado (Opcional)	Cerzido em movimento livre, bordado, monograma	
Pé nublado (E)	Nublado		Pé juntando (Opcional)	Reunião	
Pé de bainha cega (F)	Costura invisível da bainha		Calcador para costurar botões	Costura de botões	
Calcador para bainha enrolada (K) (opcional)	Bainha estreita		Pé de passeio (Opcional)	Este pé ajuda a evitar irregularidades alimentação de colcha camadas, cochilando tecidos e tecidos difíceis de manusear.	

Observe:

- A agulha dupla é opcional. Não é incluído com os acessórios.
- Ao costurar com agulha dupla, a largura do ponto deve ser inferior a "5,0".

GUIA DE SELEÇÃO DE AGULHA, TECIDO E LINHA

TAMANHO DA AGULHA	TECIDOS	FIO
9-11 (70-80)	Tecidos leves - algodões finos, voile, sarja, seda, musselina, Qiana, interlocks, malhas de algodão, tricot, jerseys, crepes, tecidos de poliéster, tecidos para camisas e blusas.	Linha leve em algodão, nylon, poliéster ou poliéster envolto em algodão.
11-14 (80-90)	Tecidos de peso médio-algodão, cetim, pano de vela, malhas duplas, lãs leves.	A maioria das linhas vendidas são de tamanho médio e adequadas para esses tecidos e tamanhos de agulhas. Use fios de poliéster em materiais sintéticos e algodão em tecidos naturais para obter melhores resultados. Use sempre a mesma linha na parte superior e inferior.
14 (90)	Tecidos de peso médio-pato de algodão, lã, malhas mais pesadas, veludo, denims.	
16 (100)	Tecidos pesados-lona, lã, tenda ao ar livre e tecidos acolchoados, denims, material de estofamento (leve a médio).	
18 (110)	Lã pesada, tecidos para sobretudos, tecidos para estofos, alguns couros e vinis.	Linha resistente, linha de tapete.

Observe:

- Em geral, linhas e agulhas finas são usadas para costurar tecidos finos e linhas mais grossas são usadas para costurar tecidos pesados.
- Sempre teste o tamanho da linha e da agulha em um pequeno pedaço de tecido que será usado para a costura real.
- Use a mesma linha para agulha e bobina.
- Use um suporte para tecidos finos ou elásticos.

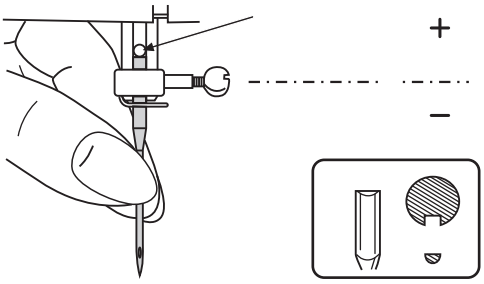

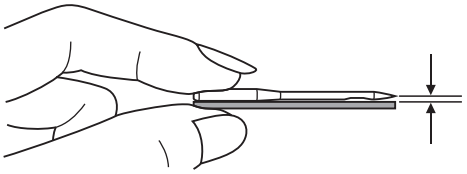

Atenção:

Desligue o interruptor de alimentação ("O") ao realizar qualquer uma das operações acima!

Troque a agulha regularmente, principalmente se estiver apresentando sinais de desgaste e causando problemas.

Insira a agulha seguindo as instruções ilustradas.

A. Afrouxe o parafuso de fixação da agulha e aperte novamente após inserir a nova agulha. O lado plano do eixo deve estar voltado para trás.

B. Insira a agulha o máximo possível.

As agulhas devem estar em perfeitas condições.

Podem ocorrer problemas com:

- Agulhas dobradas
- Agulhas cegas
- Pontos danificados

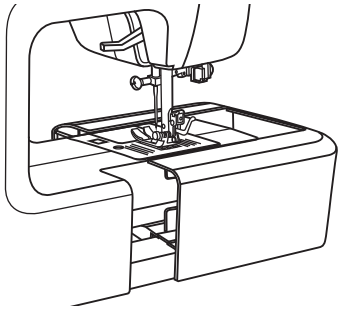

Com a mesa de costura fora da máquina, a alavanca de ajuste dos dentes de transporte pode ser vista na base na parte traseira da máquina de costura.

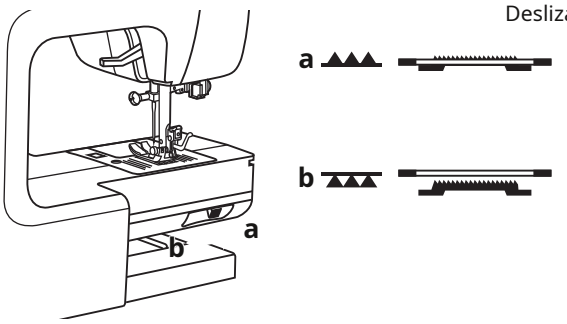

Deslizando a alavanca para a posição " ▲▲▲ "(b) diminuirá o transportador, por exemplo, durante a costura de botões. Se desejar continuar a costurar normalmente, deslize a alavanca para a posição " ▲▲▲ " (a) para levantar os dentes impelentes.

Os dentes impelentes não subirão se você não girar o volante, mesmo que a alavanca seja deslizada para a direita. Faça uma volta completa para levantar os dentes impelentes.

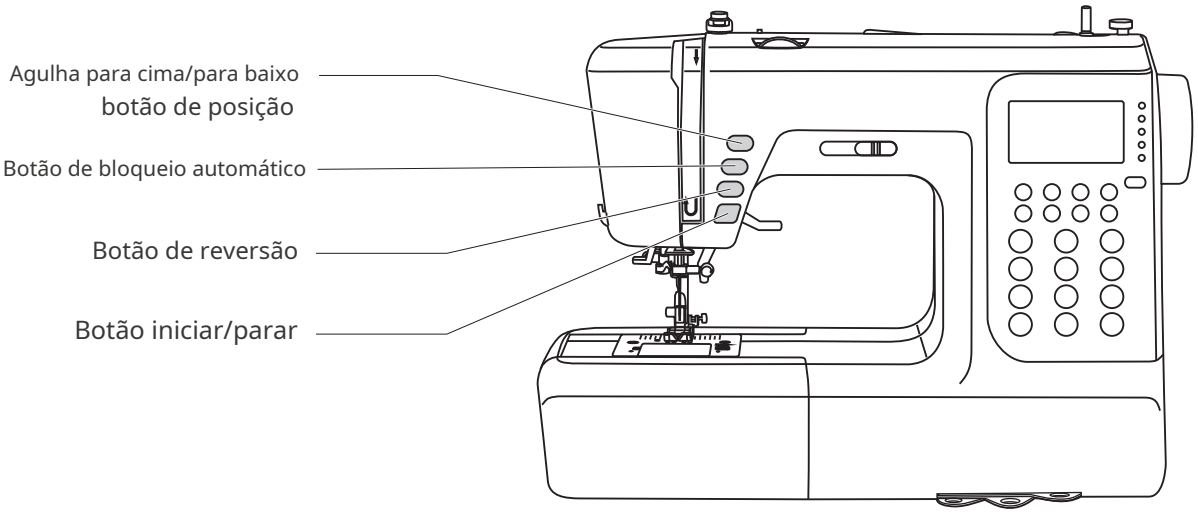

Iniciar/parar butt sobre

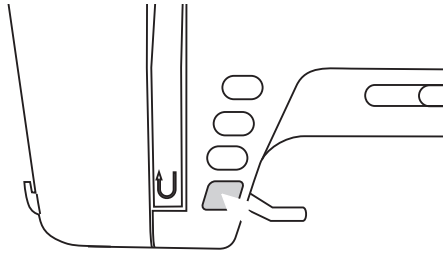

A máquina começará a funcionar quando o botão start/stop for pressionado e parará quando pressionado pela segunda vez. A máquina irá girar lentamente no início da costura.
A velocidade de costura aumentará lentamente até atingir a configuração de velocidade selecionada com a alavanca de ajuste de limitação de velocidade.

O pedal de controle deve ser desconectado para concluir esta operação.

Botão de reversão

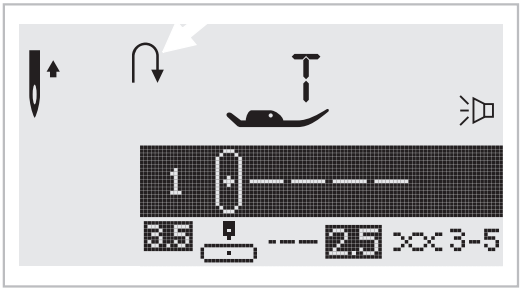

Selecione Padrões Diretos 1-5, ou Padrão de Grupo A 00 e a máquina costurará no sentido inverso. Uma seta " " na tela LCD aparece enquanto costura no sentido inverso. A máquina costurará para frente depois que o botão for solto.

Se você pressionar e inverter o botão antes começar a costurar, a máquina costurará permanentemente no sentido inverso. Pressione o botão novamente para costurar para frente novamente.

Selecione os padrões diretos 6-9, os padrões do grupo A 01-13, 28-99 e os padrões do grupo B 00-99 um ponto de reforço costura em baixa velocidade e a máquina para automaticamente se o botão de retrocesso for pressionado.

Botão de bloqueio automático

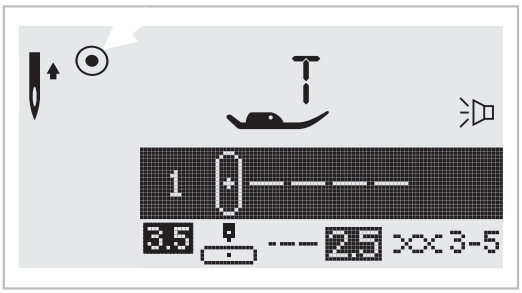

Quando os Padrões Diretos 1-9 e o Padrão de Grupo A 00-05, 07-11 são selecionados, a máquina costurará imediatamente 3 pontos de arremate quando o botão de arremate automático for pressionado e, em seguida, parará automaticamente.

A tela LCD exibirá o número " até que a ⦿ " máquina seja parada.

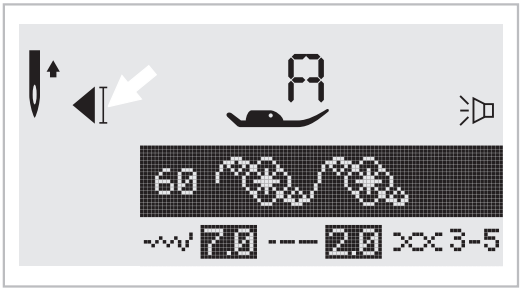

Quando os Padrões do Grupo A 06, 12-13, 28-99 e os Padrões do Grupo B 00-99 forem selecionados, pressione o botão Trava automática, a máquina costurará 3 pontos de arremate no final do padrão atual e parará automaticamente.

A função será cancelada se você pressionar o botão novamente ou selecionar outro padrão.

A tela LCD exibirá o número " até que a ◀I " máquina seja parada.

Botão de posição da agulha para cima/para baixo

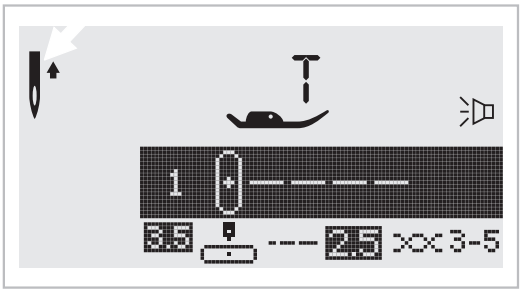

Com o botão de posição da agulha para cima/para baixo, você decide se a agulha deve parar na posição para cima ou no material quando você parar de costurar.

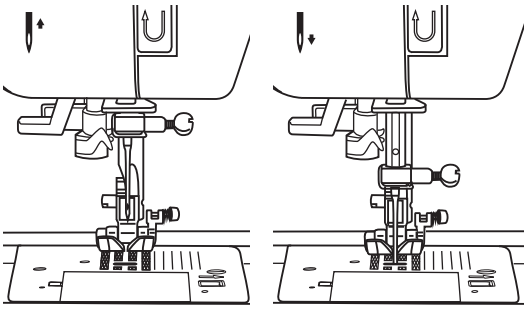

Quando você pressiona o botão de forma que a seta (que é exibida logo à direita do ícone da agulha na tela LCD) aponte para cima, a agulha para na posição mais alta.

Quando você pressiona o botão de forma que a seta (que aparece logo à direita do ícone da agulha na tela LCD) aponte para baixo, a máquina irá parar com a agulha na posição mais baixa.

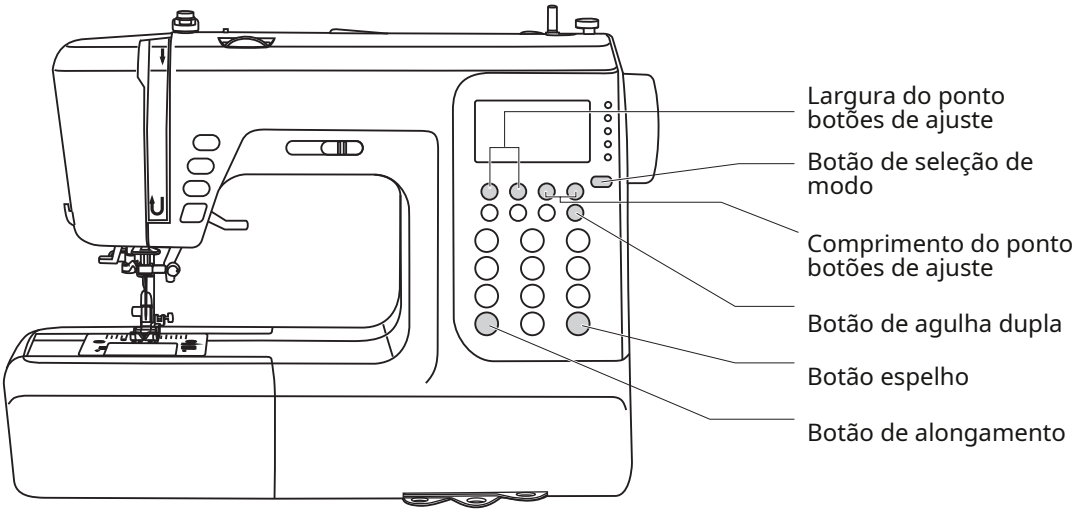

Botão de ajuste da largura do ponto

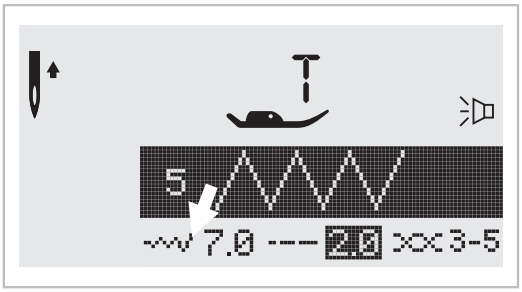

Ao selecionar um ponto, a máquina definirá automaticamente a largura de ponto recomendada, que será indicada por números na tela LCD. A largura do ponto pode ser regulada pressionando os botões de ajuste da largura do ponto.

Certos pontos têm uma largura de ponto limitada.

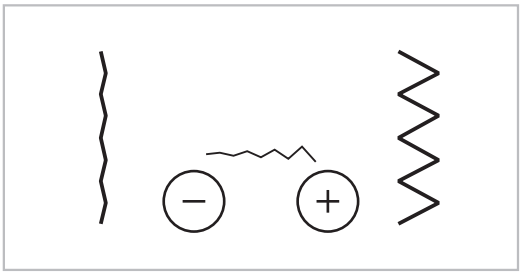

Para um ponto mais estreito, pressione o botão " – " (esquerdo). Para um ponto mais largo, pressione o botão " + " (direita).

A largura do ponto pode ser ajustada entre "0,0-7,0".

Certos pontos têm uma largura de ponto limitada.

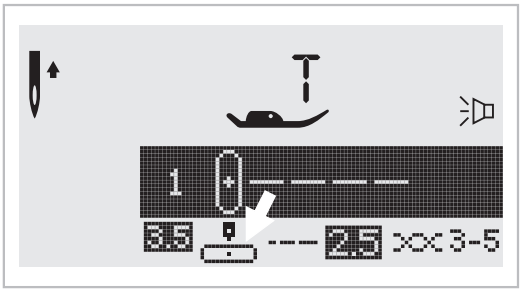

Quando os Padrões Diretos 1-4 e Padrão de Grupo A 00 são selecionados, a posição da agulha é regulada pelos botões de ajuste da largura do ponto. Pressionar o botão " – " (esquerda), moverá a agulha para a esquerda e pressionar o botão " + " (direita), moverá a agulha para a direita. Os números serão alterados da posição esquerda "0.0" para a posição extrema direita "7.0". A posição central predefinida da agulha será indicada como "3.5".

Botões de ajuste do comprimento do ponto

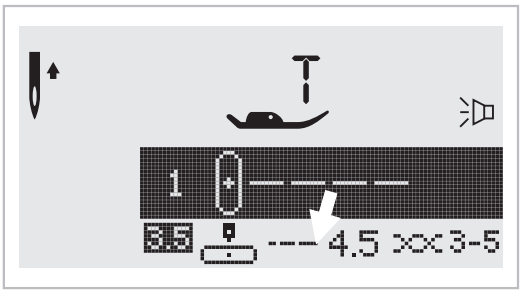

Ao selecionar um ponto, a máquina definirá automaticamente o comprimento do ponto recomendado, que será indicado por números na tela LCD. O comprimento do ponto pode ser ajustado pressionando os botões de ajuste do comprimento do ponto.

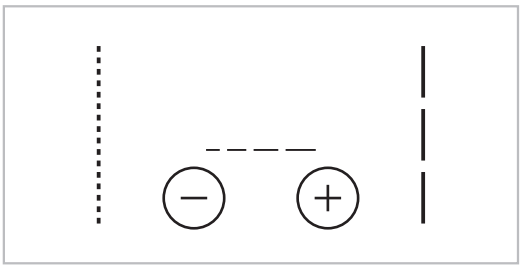

Para encurtar o comprimento do ponto, pressione o botão " – " (esquerdo). Para um comprimento de ponto maior, pressione o botão "+" (direita). O comprimento do ponto pode ser ajustado entre "0,0-4,5". Certos pontos têm um comprimento limitado.

Botão de seleção de MODO

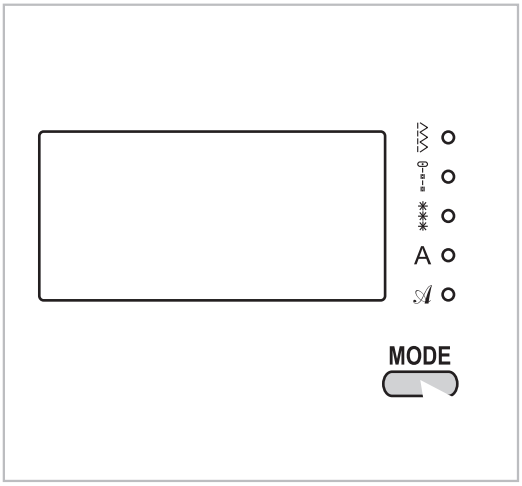

A luz do LED será definida no modo direto " quando " iniciar a máquina. Ao pressionar o botão, a luz do LED se moverá passo a passo para selecionar o modo de ponto, conforme mostrado.

- **Seleção de ponto de modo direto.**
- **Modo utilitário e padrão de cetim:** Seleção de pontos usando botões numéricos.
- **Modo de padrão decorativo:** Seleção de caracteres usando botões numéricos.
- A **Modo de letra de bloco:** Seleção de caracteres usando botões numéricos.
- **Modo de letra de script:** Seleção de caracteres usando botões numéricos.

Botão de alongamento (consulte a página 59)

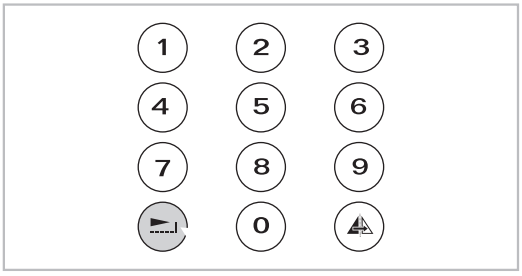

Um Grupo de Padrões 28-51 pode ser alongado até cinco vezes seu comprimento normal pressionando o botão "".

Quando a largura, o comprimento ou o ponto são alterados, uma maior variedade de padrões está disponível.

Botão de espelho (consulte a página 60)

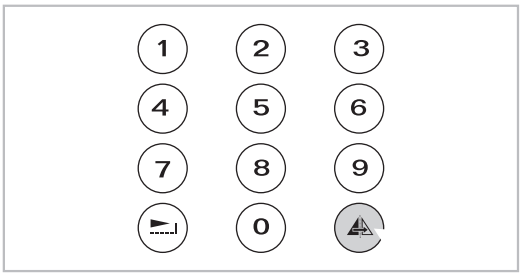

Os Padrões Diretos 1-9, Padrões de Grupo A 00-13, 28-99 e Padrões de Grupo B 00-99 podem ser espelhados ao longo de um eixo vertical pressionando o botão "". A máquina continuará a costurar o padrão refletido até que o botão do espelho seja pressionado novamente. A função de espelho também será cancelada se o padrão for alterado.

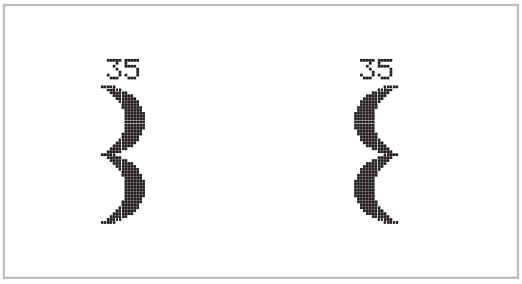

A função de espelhamento do padrão aparece na tela LCD.

Botão de agulha dupla (consulte a página 61)

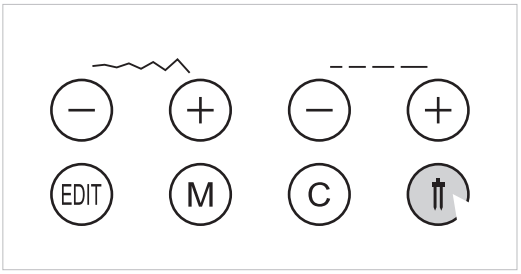

Com a agulha dupla, os Padrões Diretos 1-9, Padrões do Grupo A 00-13, 28-99 e Padrões do Grupo B 00-99 podem ser costurados em duas linhas paralelas do mesmo ponto com duas linhas diferentes.

Aperte o " botão ", a máquina reduz automaticamente a largura máxima para costura com agulha dupla. Pressione o botão novamente para costura com agulha única.

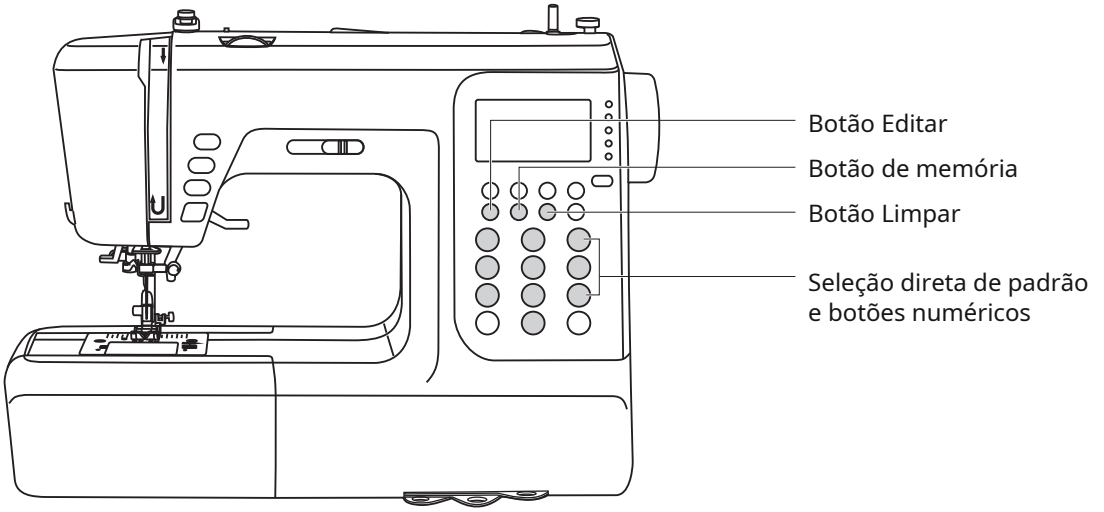

Seleção direta de padrão e botões numéricos

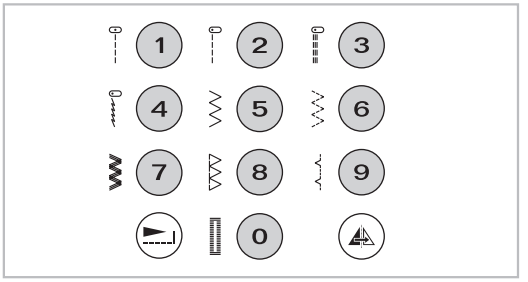

Seleção direta de padrões

Pressione os botões para selecionar os padrões de utilidade mostrados ao lado do botão numérico quando o botão de modo estiver definido no modo Direto.

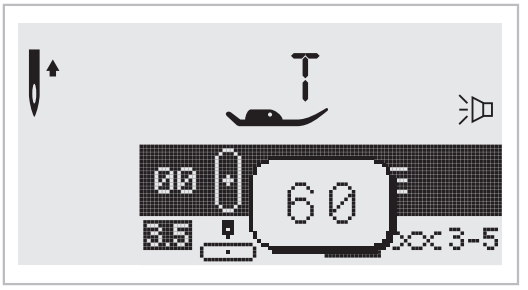

Botões numéricos

Para selecionar o padrão desejado e pressione os botões numéricos.

Exceto o modo Direct Pattern, o outro modo pode ser selecionado pressionando os números desejados.

Por exemplo: padrão 60

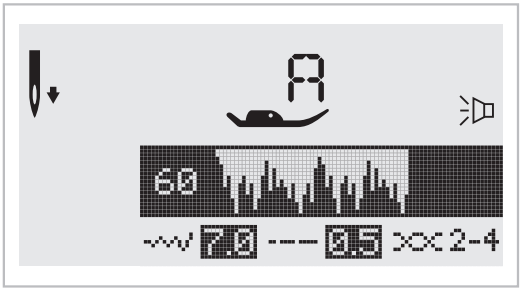

Botão Editar

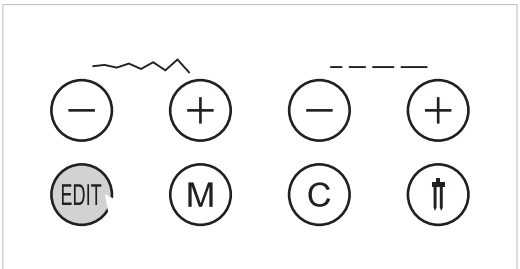

Se desejar modificar alguma configuração no modo de memória, use o botão de largura do ponto " + " ou " – " para selecionar o padrão a ser modificado e pressione o botão " EDIT " para definir o padrão selecionado no modo de edição, o LED luz acenderá. A função de configuração manual da largura do ponto, comprimento do ponto, espelho, alongamento e travamento automático para esses padrões memorizados agora é possível. Pressione o botão " EDIT" novamente para sair do modo de edição e retornar ao modo de memória.

Botão de memória

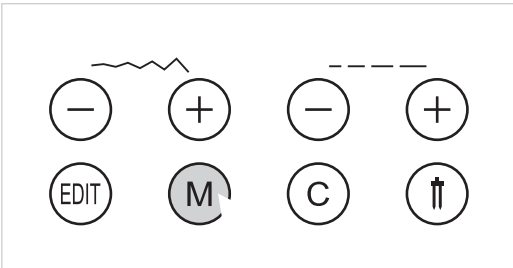

Aperte o " M botão " para entrar na memória modo, e armazene as combinações de caracteres ou pontos decorativos. Use o botão de largura do ponto " + " ou " – " para confirmar o padrão memorizado pressionando este botão no modo de memória.

Observe:

Os padrões de modo direto e os padrões Grupo A 14-27 não podem ser memorizados.

Botão Limpar

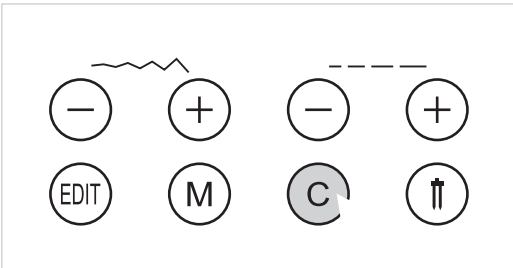

Pressione este botão quando o caractere incorreto for selecionado. Cada pressão deste botão apaga um caractere, ou pressione este botão para remover um padrão adicionado ao costurar combinações de caracteres ou pontos decorativos.

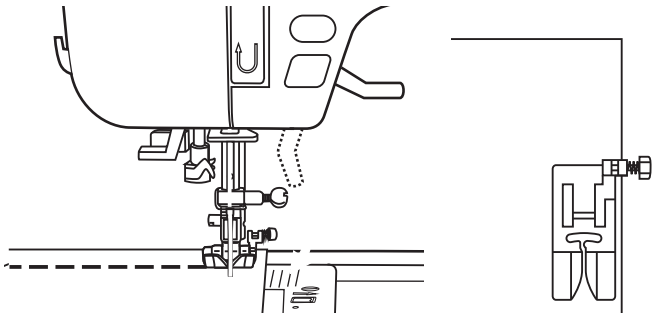

Costurar cantos

1. Pare a máquina de costura quando chegar a um canto.
2. Abaixe a agulha no tecido manualmente ou pressionando o botão de subida/ descida da agulha uma vez.
3. Levante o calcador.
4. Use a agulha como pivô e gire o tecido.
5. Abaixe o calcador e retome a costura.

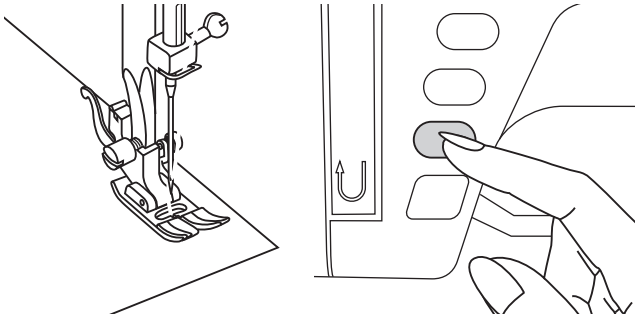

Marcha ré

A costura inversa é utilizada para fixar os fios no início e no fim de uma costura.

Pressione o botão de retrocesso e costure 4-5 pontos.
A máquina costurará para frente quando o botão for solto.

Braço livre

A costura com braço livre é conveniente para costurar áreas tubulares, como bainhas de calças e punhos.

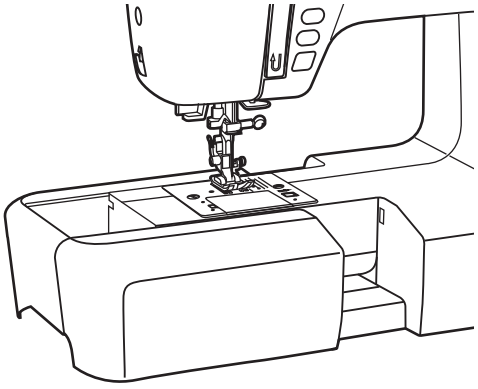

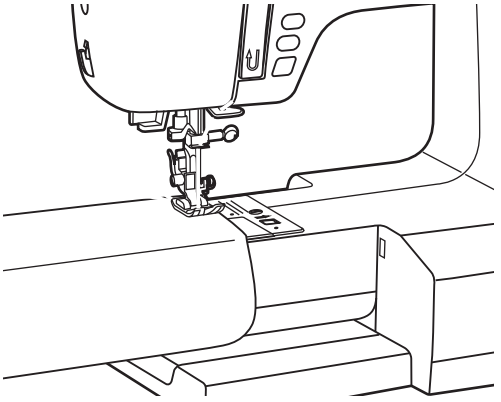

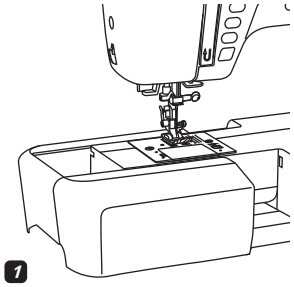

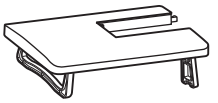

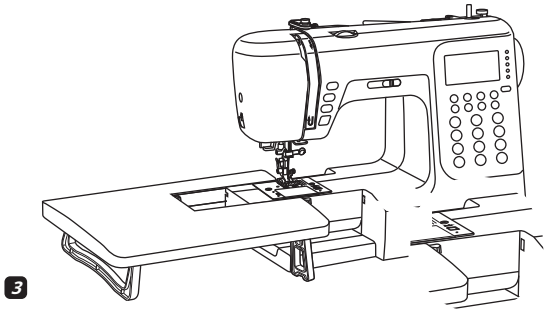

Instalando a mesa de extensão

* O acessório de mesa de extensão é opcional. Não está incluído com esta máquina.

1 Puxe a mesa de costura e a caixa de acessórios deslizando-a para a esquerda.

2 Siga a seta e estique o pé da mesa de extensão.

3 Encaixe (A) da mesa de extensão em (B) da máquina.

A mesa de extensão pode ajudar na movimentação durante a costura.

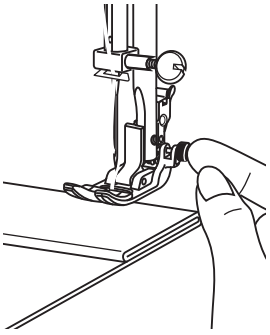

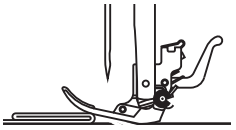

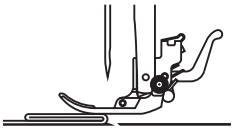

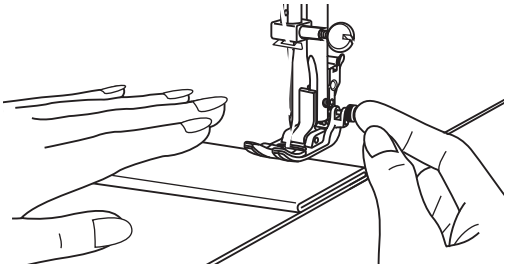

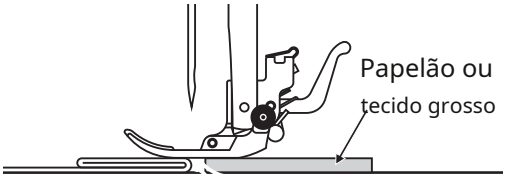

Costurando no tecido pesado

O botão preto no lado direito do calcador travará o calcador na posição horizontal se você o empurrar antes de abaixar o calcador. Isso garante uma alimentação uniforme no início de uma costura e ajuda ao costurar várias camadas de tecido, como costurar sobre costuras ao fazer a bainha de jeans.

Quando atingir o ponto de maior espessura, abaixe a agulha e levante o calcador. Pressione a ponta do calcador e empurre o botão preto, depois abaixe o calcador e continue costurando.

O botão preto é liberado automaticamente após costurar alguns pontos.

Você também pode colocar outro pedaço de tecido com a mesma espessura na parte de trás da costura. Ou apoie o calcador enquanto alimenta manualmente e costura para o lado dobrado.

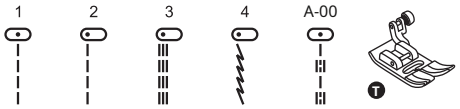

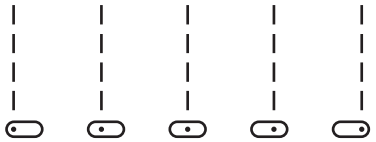

0,0 2,0 3,5 5,0 7,0

Mudando a posição da agulha

Essas configurações se aplicam somente aos padrões diretos 1-4 ou padrão de grupo A 00. A posição predefinida é "3,5", posição central. Ao pressionar o botão "–" do botão de ajuste da largura do ponto, a posição da agulha será movida para a esquerda. Ao pressionar o botão "+" do botão de ajuste da largura do ponto, a posição da agulha será movida para a direita. Na tela LCD, a ilustração do ponto e o número indicam a posição da agulha.

0,5 1,0 2,0 3,0 4,5

Alterando o comprimento do ponto

Para encurtar o comprimento do ponto, pressione o botão "–" do botão de ajuste do comprimento do ponto. Para um comprimento de ponto maior, pressione o botão "+" do botão de ajuste do comprimento do ponto.

De um modo geral, quanto mais grosso o tecido, linha e agulha, mais longo deve ser o ponto.

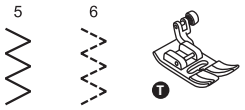

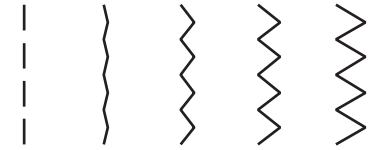

0,0 1,0 3,0 5,0 7,0

Ajustando a largura do ponto

A largura máxima do ponto em ziguezague para costura em ziguezague é "7.0" ; no entanto, a largura pode ser reduzida em qualquer padrão. A largura aumenta à medida que você pressiona o botão "+" do botão de ajuste da largura do ponto de "0,0-7,0".

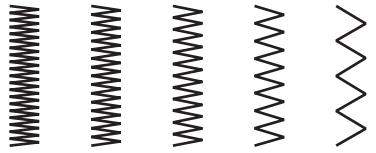

0,5 1,0 2,0 3,0 4,5

Ajustando o comprimento do ponto

A densidade dos pontos em ziguezague aumenta à medida que a configuração do comprimento do ponto se aproxima de "0,3".

Pontos em ziguezague perfeitos geralmente são alcançados em
"1,0-2,5".

Pontos em ziguezague fechados (juntos) são chamados de ponto acetinado.

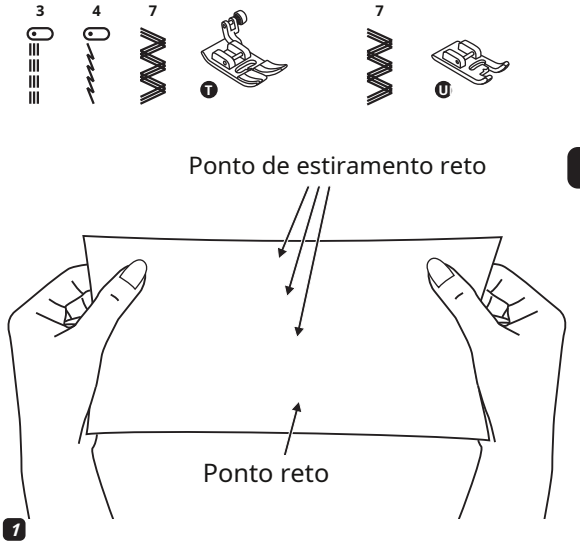

1 Use este ponto com malha, tricô ou outros tecidos elásticos. O ponto permite que sua costura se estique sem quebrar a linha.

Bom para tecidos fáceis de desfiar e tricotar. É bom para unir tecidos duráveis, como denims.

Esses pontos também podem ser usados como um ponto decorativo.

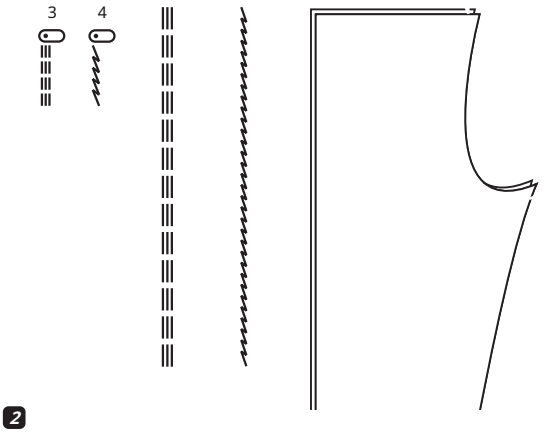

2 O ponto elástico reto é usado para adicionar reforço triplo para costuras elásticas e resistentes.

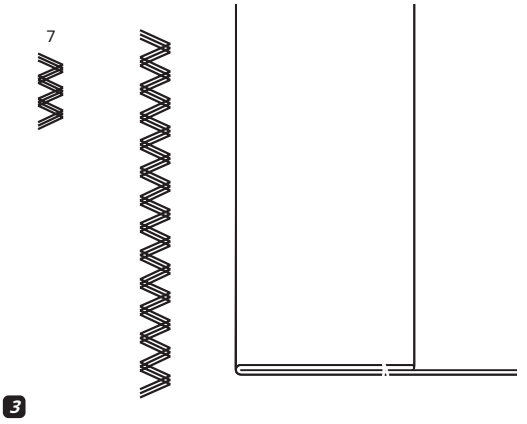

3 O ponto elástico em ziguezague triplo é adequado para tecidos firmes como jeans, popeline, pato, etc.

Costurar pontos de chuleado ao longo das bordas do tecido para evitar que se desfiem.

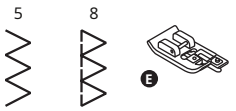

5,0~7,0	2,0~3,0

Usando o pé nublado

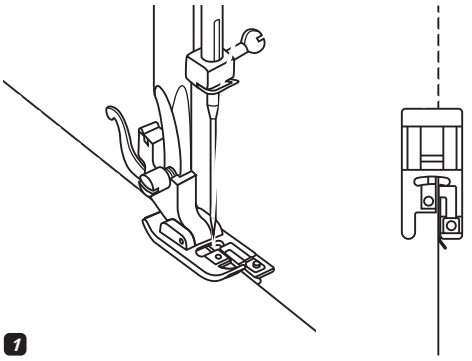

1

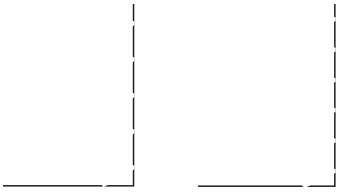

2

1 Mude o calcador para o nublado pé (E).

2 Costure o tecido com a borda do tecido contra a guia do calcador de chuleado.

Atenção:

O calcador de chuleado deve ser usado para costurar apenas com os padrões 5 e 8 e não defina a largura do ponto mais estreita que "5.0". É possível que a agulha atinja o calcador e quebre ao costurar outros padrões e larguras.

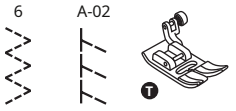

2,5~5,0	2,0~3,0

Usando o pé para todos os fins

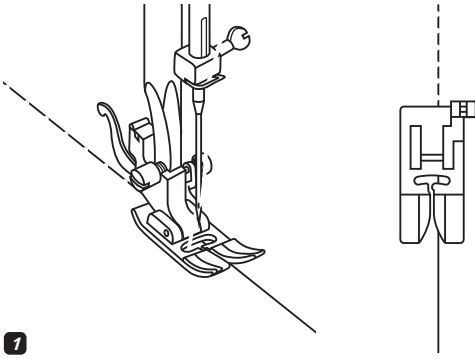

1

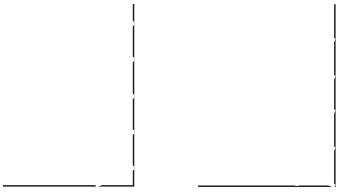

2

1 Troque o calcador para o calcador multiuso (T).

2 Costure o chuleado ao longo da borda do tecido para que a agulha caia sobre a borda do tecido no lado direito.

Prenda a parte de baixo das saias e calças com uma bainha invisível, este ponto será costurado sem pontos aparecendo no lado direito do tecido.

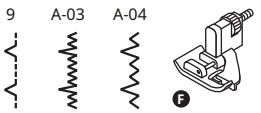

2,5~4,0	1,0~2,0

9:Bainha invisível para tecidos **A-03:**

Bainha invisível para tecidos elásticos **A-04:**

Bainha invisível para tecidos elásticos

Observe:

É preciso prática para costurar bainhas cegas. Sempre faça um teste de costura primeiro.

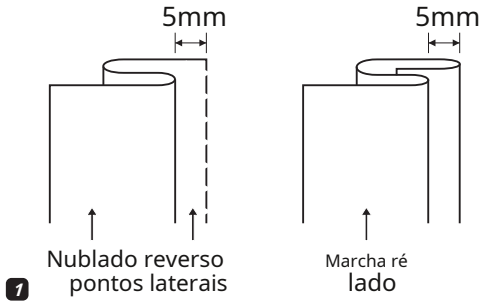

1 Dobre o tecido conforme ilustrado com o lado avesso para cima.

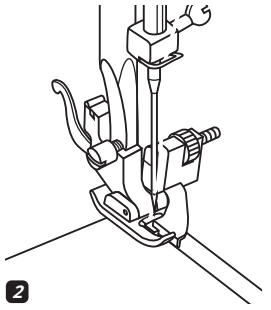

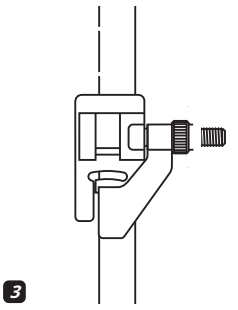

2 Coloque o tecido sob o pé. Gire o volante para frente com a mão até que a agulha gire totalmente para a esquerda. Deve apenas perfurar a dobra do tecido. Se isso não acontecer, ajuste a largura do ponto de acordo.

3 Ajuste a guia (b) girando o botão (a) de forma que a guia fique encostada na dobra.

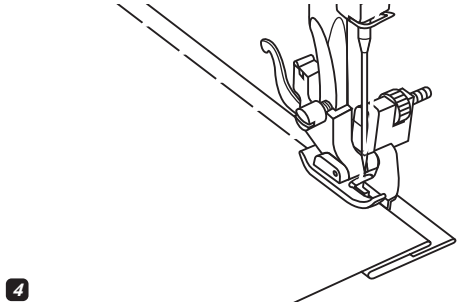

4 Costure lentamente, guiando o tecido cuidadosamente ao longo da borda da guia.

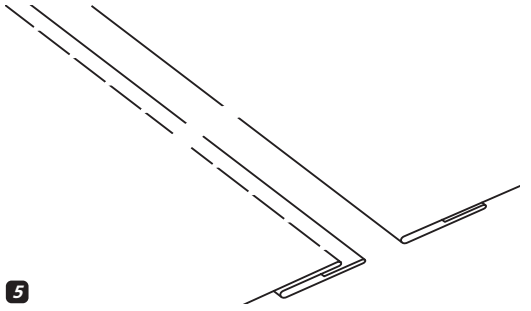

5 Vire o tecido.

25

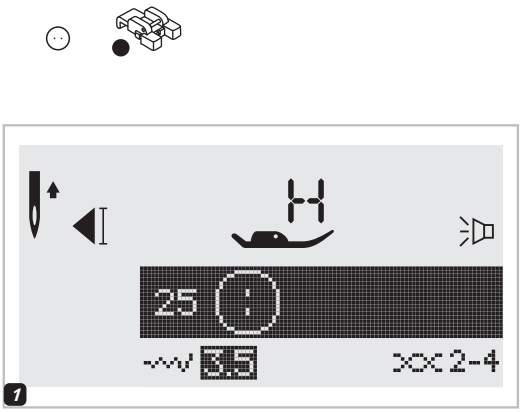

1 Selecione o padrão 25 do Grupo Padrões "A" para obter o ponto de costura do botão. Mude o calcador para o calcador de botões (H).

Mova a alavanca de alimentação de queda para " ▲▲▲ " para abaixar os dentes impelentes.

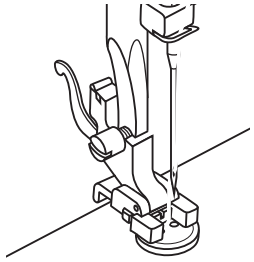

2

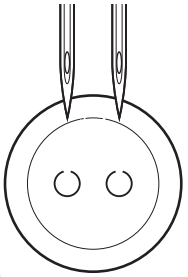

3

2 Posicione o trabalho sob o pé. Coloque o botão na posição desejada, abaixe o pé.

3 Selecione o padrão em ziguezague. Ajuste a largura do ponto de acordo com a distância entre os dois orifícios do botão.

Gire o volante para verificar se a agulha entra corretamente nos orifícios esquerdo e direito do botão.

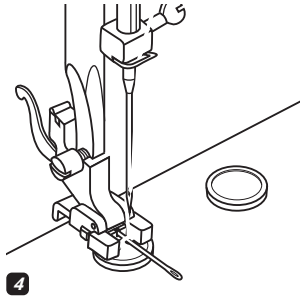

4

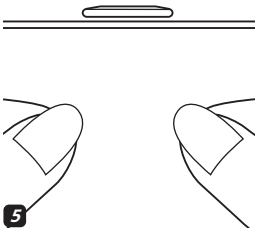

5

4 Se for necessária uma haste (por exemplo, costurar casacos ou jaquetas), coloque uma agulha de cerzir em cima do botão e costure.

5 Puxe a extremidade da linha superior para o lado errado lado do tecido e amarre-o com a linha da bobina.

6

6 Para botões com 4 furos, costure através dois furos da frente primeiro, empurre o trabalho para frente e depois costure pelos dois furos de trás.

Observe:

Quando terminar o trabalho, mova o controle de queda de alimentação para " ▲▲▲ " para levantar os dentes impelentes.

É possível costurar caseado para combinar com o tamanho do botão.

Para tecidos elásticos ou finos, recomenda-se o uso de entretela para um melhor acabamento da casa de botão.

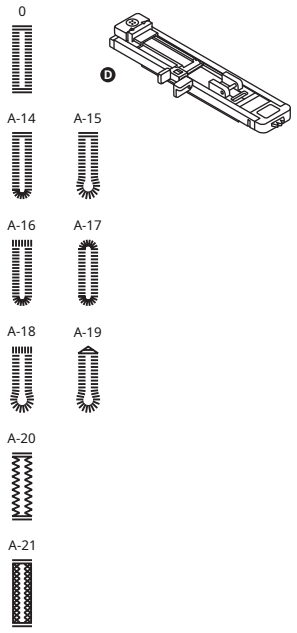

0:Para tecidos leves a médios

A-14: Para tecidos leves ou médios
A-15: Para tecidos leves ou médios

A-16: Para tecidos mais pesados

A-17: Para tecidos leves ou médios

A-18: Para tecidos pesados

A-19: Para jeans ou calças

A-20: Para jeans ou tecido elástico com uma grossura tecer

A-21: Para tecido elástico

Observe:

Antes de costurar uma casa de botão em seu projeto, pratique em um pedaço de retalho do mesmo tipo de tecido.

Marque as posições do caseado no tecido. O comprimento máximo do caseado é de 3 cm (1 3/16 polegada). (Total do diâmetro + espessura do botão.)

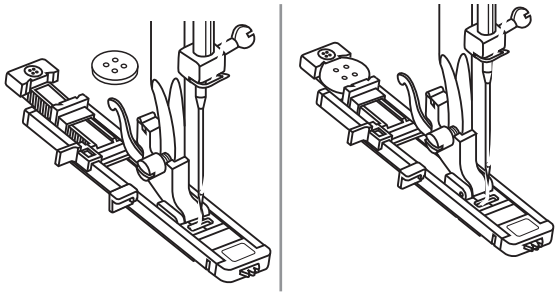

Coloque o calcador de caseado, puxe a placa do suporte do botão e insira o botão.

O tamanho do caseado é determinado pelo botão inserido na placa do botão.

A linha deve ser passada através do orifício no calcador e, em seguida, ser colocada sob o calcador.

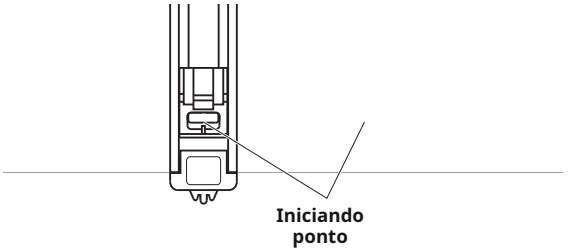

Selecione o ponto de caseado.

Ajuste a largura e o comprimento do ponto para a largura e densidade desejadas.

Posicione o tecido sob o calcador com a extremidade frontal da marca de caseado alinhada com a linha central do calcador de caseado.

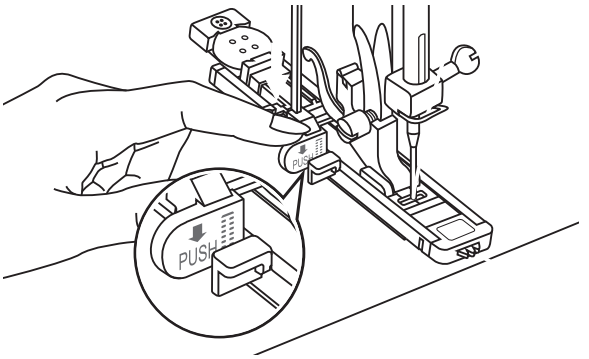

Puxe a alavanca de caseado totalmente para baixo e posicione-a atrás do suporte no calcador de caseado.

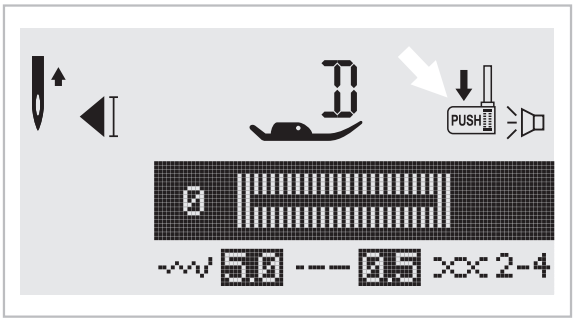

Observe:

Ao selecionar qualquer padrão de caseado, a tela LCD exibirá o número " ", para lembrá-lo de abaixar a alavanca de caseado.

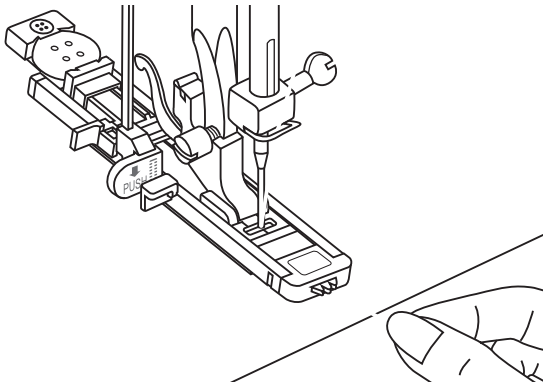

Antes de costurar, segure a linha com a mão.

Observe:

Alimente o tecido suavemente com a mão.

Antes de parar, a máquina costurará automaticamente um ponto de reforço após o caseado ser costurado.

* As casas de botão são costuradas da frente do calcador para trás, como mostrado.

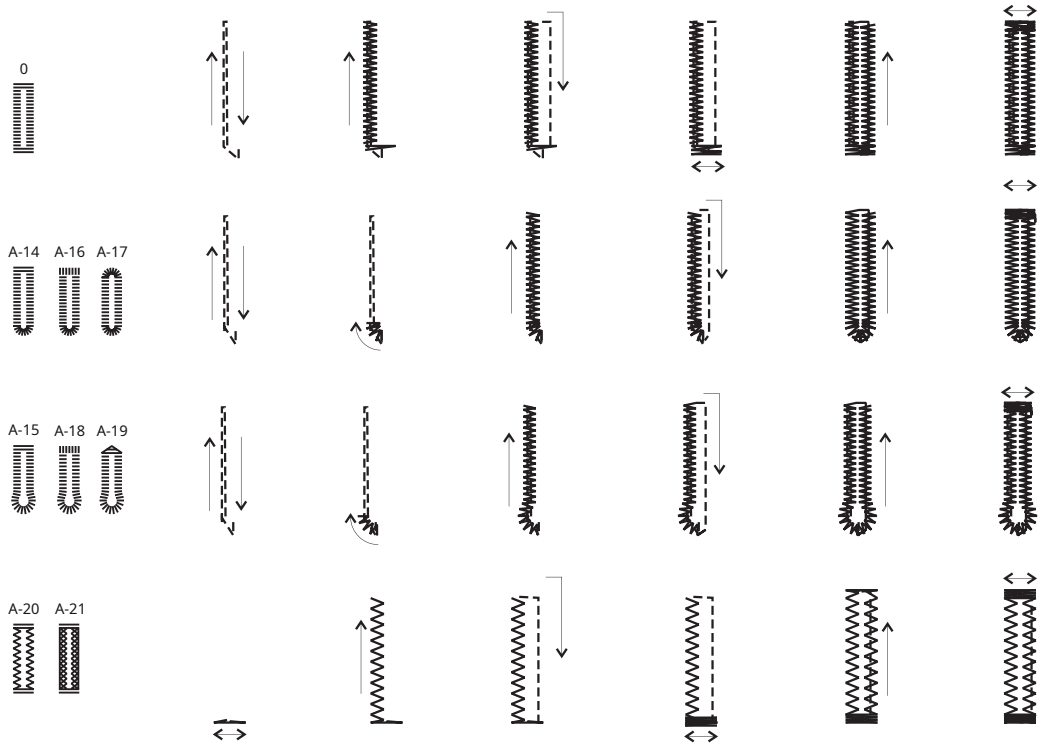

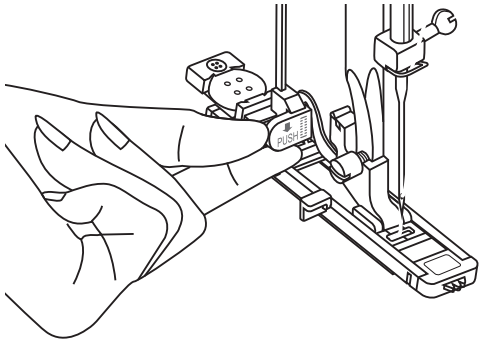

Levante o calcador e corte a linha.

Para costurar sobre o mesmo caseado, levante o calcador (voltará à posição original).

Depois de costurar o ponto de caseado, levante a alavanca de caseado até que ela pare.

Atenção:

Depois de costurar os caseados, levante a alavanca do caseado até sua posição original para outras costuras.

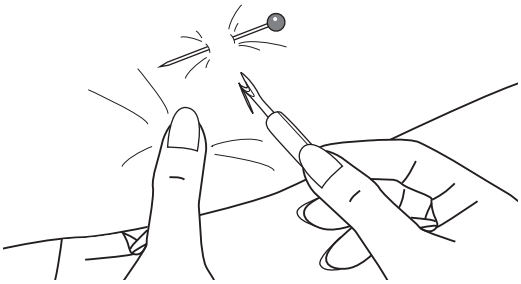

Corte o centro do caseado tomando cuidado para não cortar nenhum ponto em ambos os lados. Use um alfinete como rolha no travete para não cortar demais.

Observe:

Ao cortar a casa de botão com o abridor de costura, não coloque as mãos na direção do corte, caso contrário podem ocorrer ferimentos.

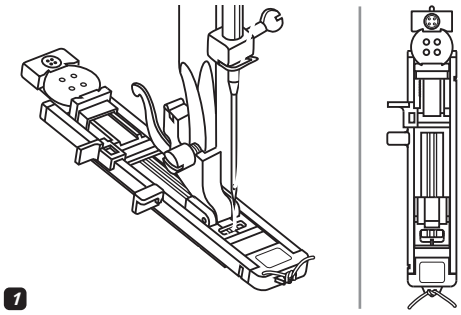

1

Fazendo uma casa de botão em tecidos elásticos

1 Ao costurar caseados em tecido elástico, prenda linha ou cordão grosso sob o calcador de caseado.

Prenda o calcador de caseado e prenda a linha de reforço na parte de trás do calcador.

Traga as duas pontas do fio de reforço para a frente do calcador e insira-as nas ranhuras, depois amarre-as temporariamente lá. Abaixe o calcador e comece a costurar.

Defina a largura do ponto para corresponder ao diâmetro da linha de reforço.

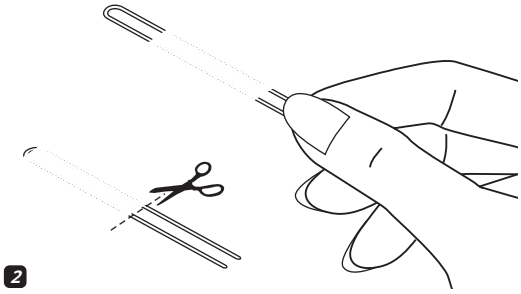

2

2 Quando a costura estiver concluída, puxe a linha de reforço com cuidado para remover qualquer folga e, em seguida, corte o excesso.

Observe:

Sugere-se que você use entretela na parte de trás do tecido.

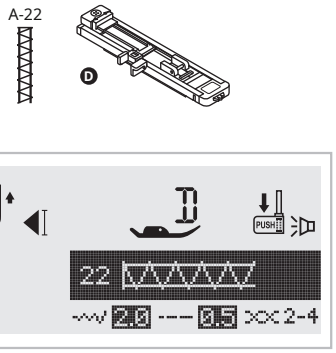

1 Selecione o padrão 22 do Grupo Padrões "A" para obter o ponto de travete. Troque o calcador para o calcador de caseado.

2 Puxe o suporte do botão para trás. Colocou o guia de botão no calcador de caseado para o comprimento desejado.

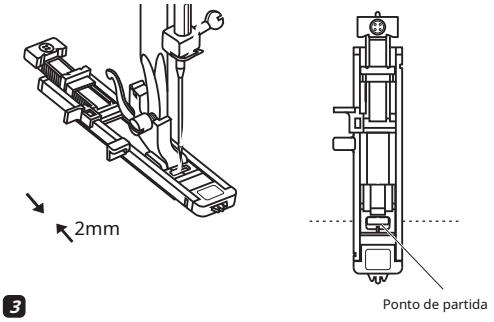

3 Posicione o tecido de forma que a agulha fique 2 mm (1/16") na frente de onde você deseja que a costura comece e, em seguida, abaixe o calcador.

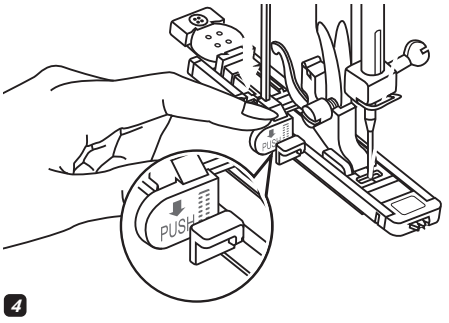

4 Passe a linha superior para baixo pela furo no calcador. Puxe para baixo a alavanca de caseado. A alavanca de caseado está posicionada atrás do suporte no calcador de caseado. Segure delicadamente a ponta da linha superior com a mão esquerda e comece a costurar.

5 Pontos de travete são costurados.

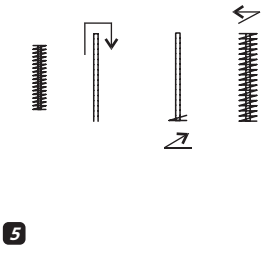

6 Como exemplo, a ilustração mostra o procedimento para costurar travetes nos cantos dos bolsos.

Os pontos de ilhós são usados para fazer furos de cinto e outras aplicações semelhantes.

A-23: Selecione para costurar ilhós em cintos, etc.

A-24: Selecione para costurar ilhós em cintos, etc.

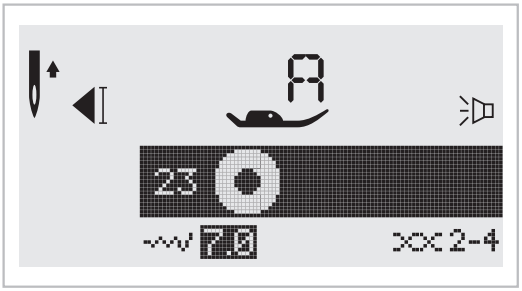

Selecione o padrão 23 ou 24 do Grupo de Padrões "A" para obter o ponto de ilhós. Encaixe o calcador no calcador "A".

UMA **B** **C**

Pressione o botão de ajuste da largura do ponto "–" ou "+" para selecionar o tamanho do ilhó.

Tamanho do ilhó.

A. Pequeno: 5,0 mm (3/16 polegadas).

B. Médio: 6,0 mm (15/64 polegadas).

C. Grande: 7,0 mm (1/4 de polegada).

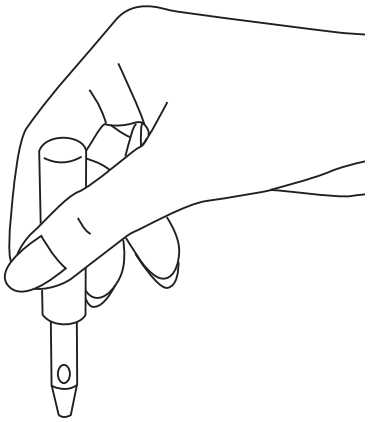

Abaixe a agulha no tecido no início da costura e, em seguida, abaixe a alavanca do calcador.

Quando a costura estiver concluída, a máquina costura automaticamente pontos de reforço e depois para.

Faça um buraco no centro usando um ilhó soco.

* O perfurador de ilhós não está incluído com a máquina.

Observe:

- Ao usar o furador de ilhós, coloque papel grosso ou alguma outra folha protetora sob o tecido antes de fazer o furo no tecido.
- Se for usada linha fina, a costura pode ficar grossa. Se isso ocorrer, costure o ilhó duas vezes, um em cima do outro.

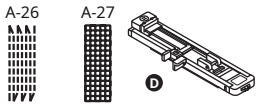

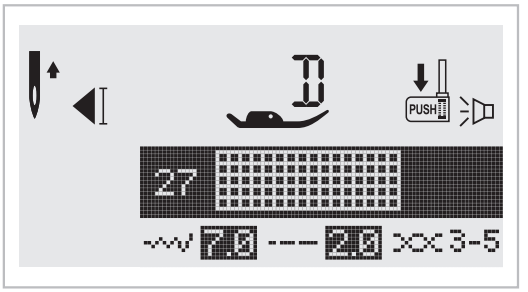

Selecione o padrão 26 ou 27 do Grupo de padrões "A" para obter o ponto de cerzido. Troque o calcador para o calcador de caseado.

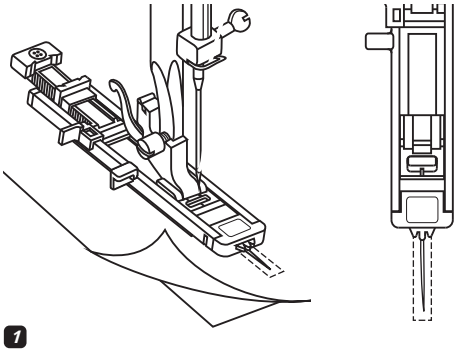

1 Alinhave o tecido superior e o tecido inferior juntos. Selecione a posição da agulha. Abaixe o calcador sobre o centro do rasgo.

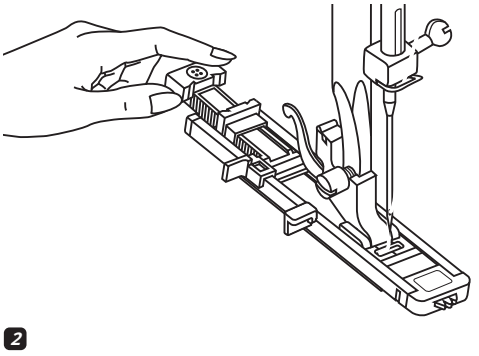

2 Puxe o suporte do botão para trás.

Ajuste a placa de guia de botão no calcador de caseado para o comprimento desejado.

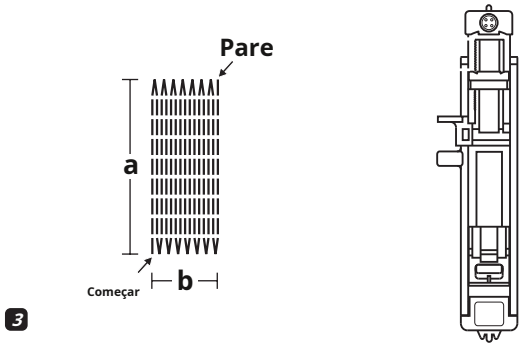

3 O tamanho de um ciclo danado é variável.

No entanto, o comprimento máximo do ponto é de 2,6 cm (1 polegada) e a largura máxima do ponto é de 7 mm (9/32 polegada).

a. O comprimento da costura.

b. A largura da costura.

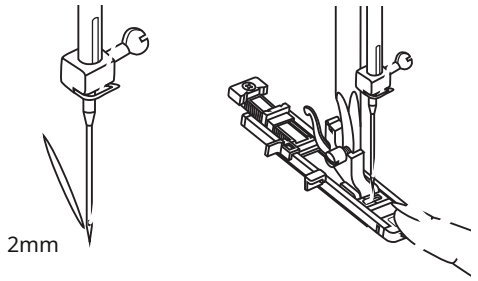

4

4 Posicione o tecido de forma que a agulha fique com 2mm (1/16 polegada) na frente da área a ser cerzida e, em seguida, abaixe a alavanca do calcador.

Observe:

Ao abaixar o calcador, não empurre na frente do calcador, caso contrário o cerzido não será costurado com o tamanho correto.

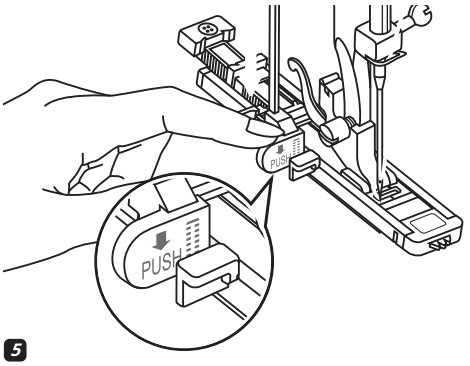

5

5 asse a linha superior para baixo pela furo no calcador.
Puxe para baixo a alavanca de caseado. A alavanca de caseado está posicionada atrás do suporte no calcador de caseado.
Segure delicadamente a ponta da linha superior com a mão esquerda e comece a costurar.

Observe:

Ao selecionar qualquer padrão de caseado ou padrão de cerzido, a tela LCD exibirá o número " PUSH " para lembrá-lo de abaixar a alavanca de caseado.

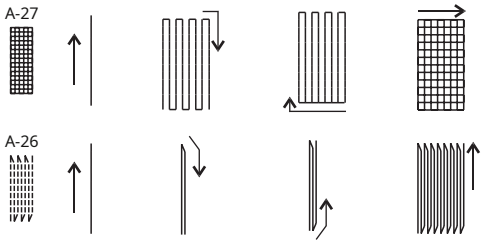

6 Os pontos de cerzido são costurados da frente do calcador para trás, conforme mostrado.

Observe:

Se o tecido não avançar, por exemplo, porque é muito grosso, aumente o comprimento do ponto.

6

Se o intervalo de costura for muito grande para costurar, sugerimos que você possa costurar várias vezes (ou costurar em cruz) para obter um melhor resultado de costura.

Este calcador pode ser ajustado para costurar em cada lado do zíper, a borda do calcador guia o zíper para garantir um posicionamento reto.

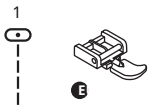

3,5	1,5~3,0

Atenção:

O calcador de zíper deve ser usado apenas para costurar ponto reto na posição central da agulha. É possível que a agulha atinja o calcador e quebre ao costurar outros padrões.

Inserindo um zíper centralizado

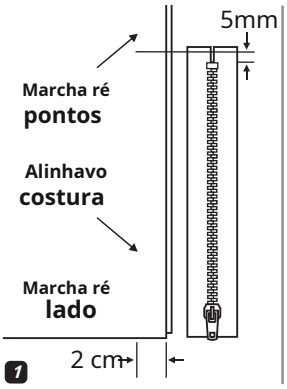

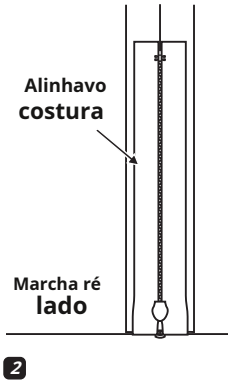

1 Coloque os lados direitos do tecido juntos. Costure uma costura inferior a 2 cm da borda direita até a posição inferior do zíper. Costure alguns pontos ao contrário para travar. Aumente o comprimento do ponto ao máximo, defina a tensão abaixo de 2 e alinhave o comprimento restante do tecido.

2 Pressione para abrir a margem de costura. Coloque o zíper virado para baixo na margem de costura com os dentes contra a linha de costura. Alinhave a fita do zíper.

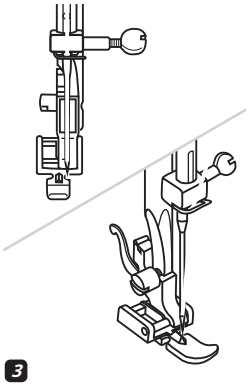

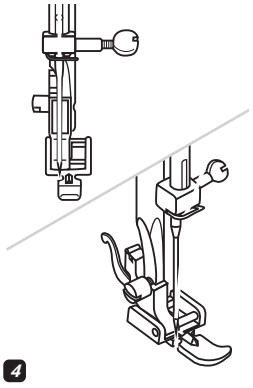

3 Coloque o calcador de zíper. Prenda o lado direito do pino do calcador ao suporte ao costurar o lado esquerdo do zíper.

4 Prenda o lado esquerdo do pino do calcador ao suporte do calcador ao costurar o lado direito do zíper.

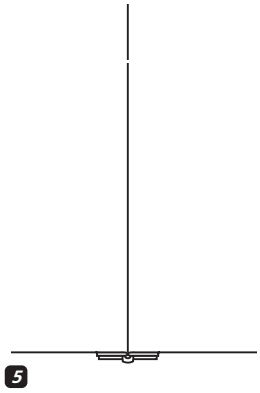

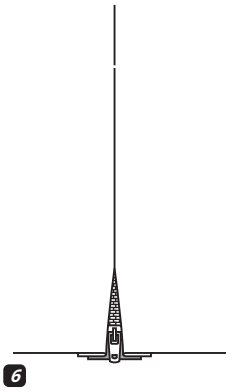

5 Costura ao redor do zíper.

Observe:

Ao costurar, certifique-se de que a agulha não toque no zíper, caso contrário a agulha pode dobrar ou quebrar.

6 Remova o alinhavo e pressione.

Inserindo um zíper lateral

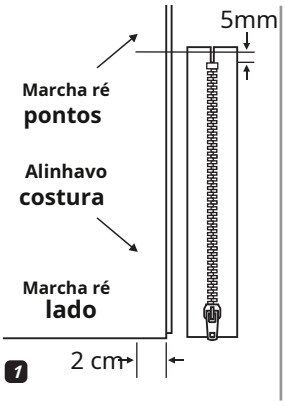

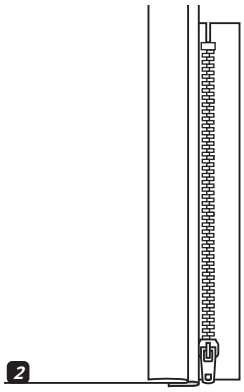

1 Coloque os lados direitos do tecido juntos. Costure uma costura inferior a 2 cm da borda direita até a posição inferior do zíper. Costure alguns pontos ao contrário para travar. Aumente o comprimento do ponto ao máximo, defina a tensão abaixo de 2 e alinhave o comprimento restante do tecido.

2 Dobre de volta para a margem de costura esquerda.

Vire sob a margem de costura direita para formar uma dobra de 3 mm (1/8 de polegada).

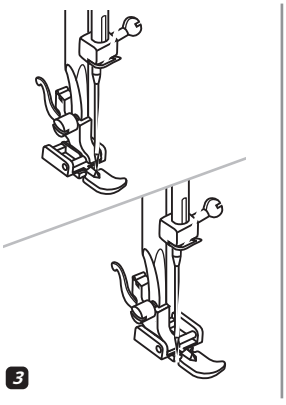

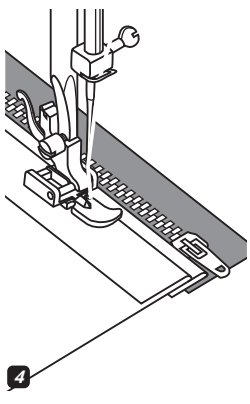

3 Coloque o calcador de zíper. Prenda o lado direito do pino do calcador ao suporte ao costurar o lado esquerdo do zíper. Prenda o lado esquerdo do pino do calcador ao suporte do calcador ao costurar o lado direito do zíper.

4 Costure o lado esquerdo do zíper de baixo para cima.

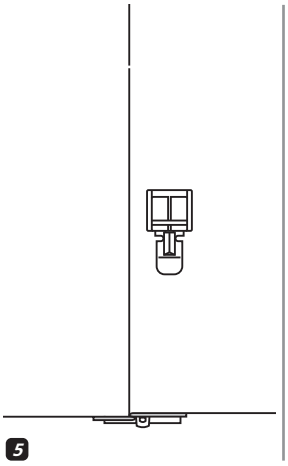

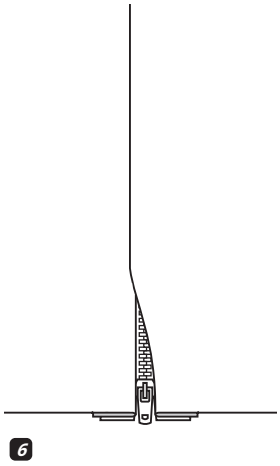

5 Vire o tecido para o lado direito, costure na extremidade inferior e no lado direito do zíper.

6 Pare cerca de 5 cm (2 polegadas) do topo do zíper. Remova o alinhavo e abra o zíper. Costure o restante da costura.

O pé de bainha é usado para costurar as bainhas enroladas estreitas geralmente encontradas em caudas de camisas, toalhas de mesa e ao longo da borda de babados.

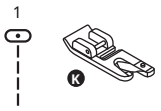

3,5	1,5~3,0

* O acessório de calcador Hemmer é opcional.
Não está incluído com esta máquina.

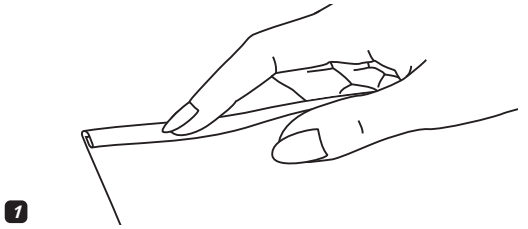

1 Dobre a borda do tecido cerca de 3 mm (1/8 polegada) e, em seguida, dobre novamente 3 mm (1/8 polegada) por cerca de 5 cm (2 polegadas) ao longo da borda do tecido.

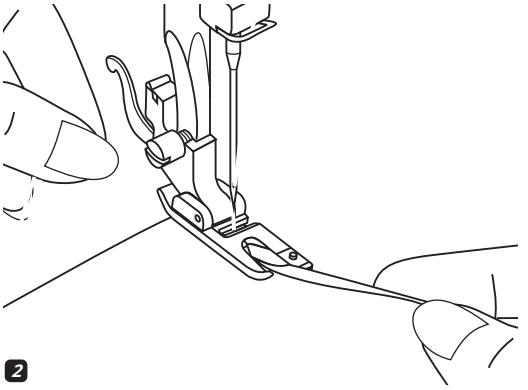

2 Insira a agulha na dobra girando o volante em sua direção e abaixe o calcador. Costure vários pontos e levante o calcador.

Insira a dobra do tecido na abertura em espiral do calcador de bainha. Mova o tecido para frente e para trás até que a dobra forme uma forma de rolagem.

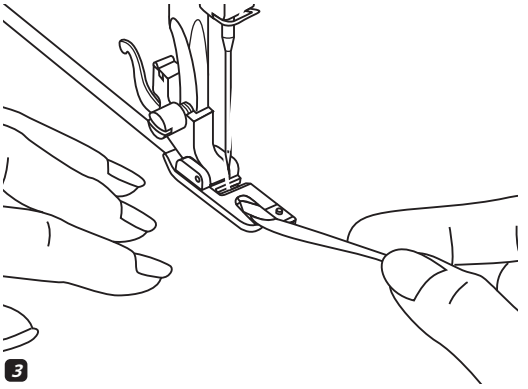

3 Abaixe o calcador e comece a costurar lentamente guiando a borda crua do tecido na frente do calcador de bainha uniformemente na espiral do calcador.

Usado para embelezar 1 a 3 cordões ou fios decorativos.

Costure sobre um fio de cordão para criar um belo desenho em espiral em uma jaqueta ou colete ou costure sobre três fios de cordão para guarnições de borda. Algodão pérola, fio de tricô, fio de bordar, fio de renda, lã fina ou fio de lírio podem ser usados para cordões.

* O acessório de calcador é opcional. Não está incluído com esta máquina.

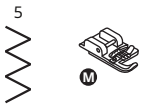

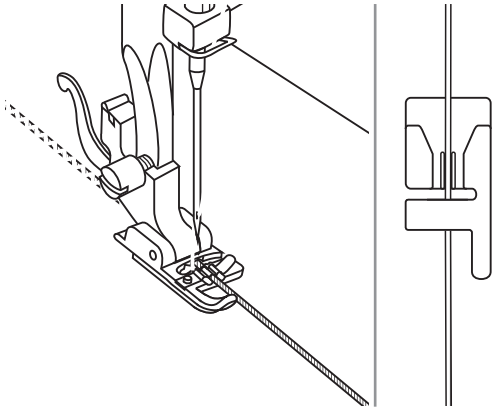

Cordões simples

Marque o desenho no tecido.

Insira o cordão na ranhura central do calcador de cordão a partir da abertura do lado direito.

Coloque o cordão sob as ranhuras do calcador e puxe o cordão cerca de 5 cm (2 polegadas) atrás do calcador. As ranhuras sob o calcador manterão o comprimento do cordão no lugar enquanto os pontos estão sendo formados sobre o cordão.

Selecione o ponto e ajuste a largura do ponto para que os pontos cubram apenas o cordão.

Abaixe o calcador e costure lentamente, guiando o cordão sobre o desenho.

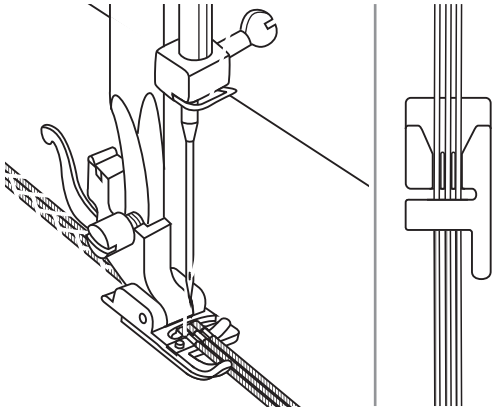

Cordão triplo

Marque o desenho no tecido.

Insira três cabos nas ranhuras do pé da abertura do lado direito.

Coloque o cordão sob as ranhuras do calcador e puxe o cordão cerca de 5 cm (2 polegadas) atrás do calcador. As ranhuras sob o calcador manterão o comprimento do cordão no lugar enquanto os pontos estão sendo formados sobre o cordão.

Selecione o ponto e ajuste a largura do ponto para que os pontos cubram apenas o cordão.

Abaixe o calcador e costure lentamente, guiando o cordão sobre o desenho.

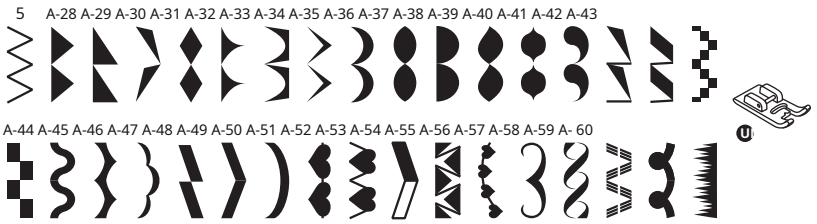

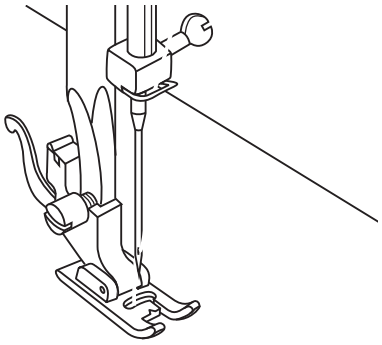

Use o calcador de ponto acetinado para costurar acetinado e costurar pontos decorativos. Este calcador tem um recuo completo na parte inferior para permitir costura fácil sobre a espessura dos pontos formados por pontos em ziguezague bem espaçados e até mesmo alimentação do tecido.

Para personalizar o padrão de ponto acetinado ou decorativo, você pode ajustar o comprimento e a largura do padrão pressionando os botões de ajuste de comprimento e largura do ponto. Experimente com retalhos de tecido até obter o comprimento e a largura desejados.

Observe:

Ao costurar tecidos muito finos, é recomendável usar entretela na parte de trás do tecido.

A colocação de rebatidas entre as camadas superior e inferior do tecido é chamada de "Quilting".

A camada superior é geralmente formada por várias peças de materiais de forma geométrica unidas.

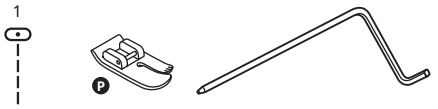

3,5	1,0~3,0

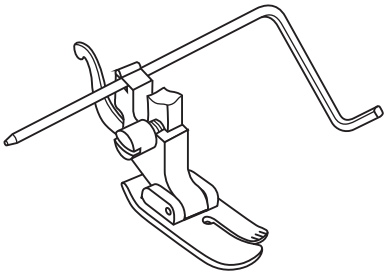

* O acessório calcador para Quilting é opcional. Não está incluído com esta máquina.

Insira a guia de borda/acolchoado no suporte do calcador conforme ilustrado e ajuste o espaço como desejar.

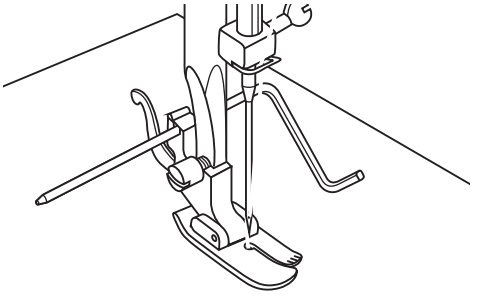

Costure a primeira fileira e mova-se sobre o tecido para costurar fileiras sucessivas com a guia passando pela fileira anterior de pontos.

Observe:

Ao usar o calcador de quilting, use apenas pontos de posição central da agulha para evitar danos à máquina.

O calcador para franzir é usado para franzir tecidos. Ideal para roupas e decoração de casa, funciona melhor em tecidos finos a médios.

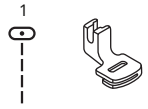

3,5	4,5

* O acessório calcador de coleta é opcional. Não está incluído com esta máquina.

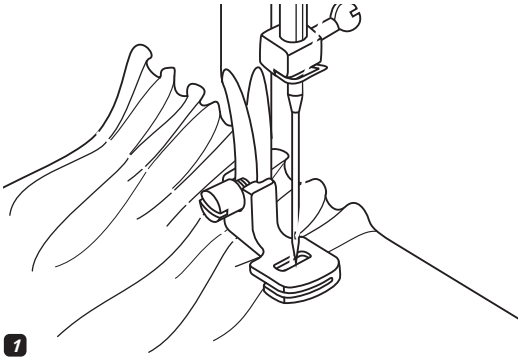

1

Tecido franzido

1 Remova o suporte do calcador e encaixe o calcador, abaixando o ajuste de tensão para menos de 2.

Coloque o tecido a ser franzido sob o calcador à direita do calcador.

Costure uma fileira de pontos, mantendo a borda crua do tecido alinhada com a borda direita da sapatilha. Os pontos automaticamente fazem o tecido franzir.

Adequado para tecidos leves a médios. Se o seu tecido for leve, como batiste ou renda, você terá mais franzidos.

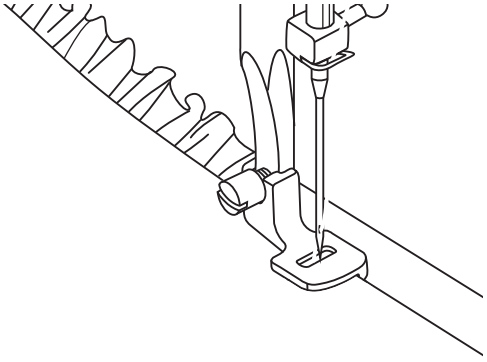

2

Para franzir e prender o tecido franzido em uma única etapa

2 Olhe atentamente para o pé de coleta para ver uma ranhura na parte inferior.

Ao usar o slot, você pode reunir a camada inferior do tecido enquanto o prende a uma camada superior plana, como o cós de um corpete de vestido.

- Remova o suporte do calcador e coloque o calcador de coleta.
- Coloque o tecido a ser franzido com o lado direito para cima sob o calcador.
- Coloque a camada superior do tecido com o lado direito para baixo na ranhura.
- Guie as duas camadas conforme ilustrado.

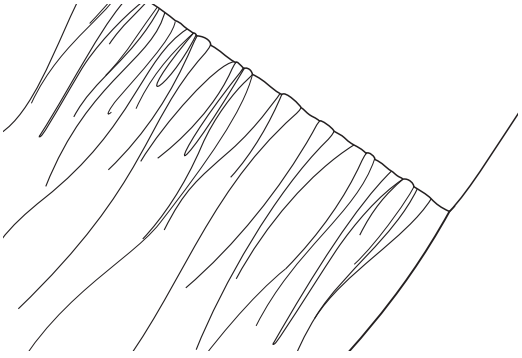

Observe:

- Ao testar a máquina para ajustes para atingir a plenitude desejada, trabalhe com incrementos de 10" do tecido, acabamentos ou elásticos. Isso torna mais fácil determinar os ajustes e quanta mudança é necessária para o seu projeto. a mesma linha de granulação que será usada em seu projeto finalizado.
- Costure em velocidade lenta a média para melhor controle do tecido.

O ponto decorativo criado por costura ou bordado sobre franzidos é chamado de "smocking". É usado para decorar a frente de blusas ou punhos. O ponto franzido adiciona textura e elasticidade ao tecido.

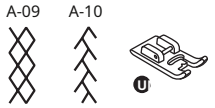

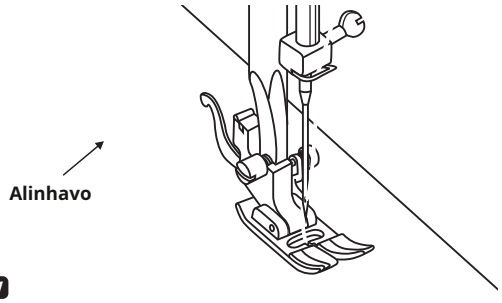

1

1 Use o calcador para todos os fins para costurar linhas de alinhavo 1 cm (3/8 de polegada) de distância, em toda a área a ser protegida.

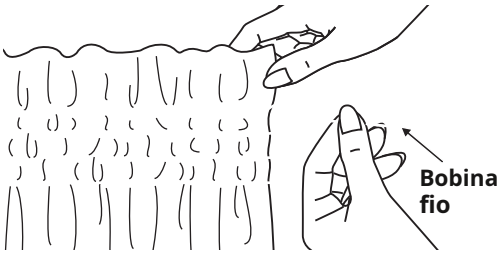

2

2 Dê um nó nos fios ao longo de uma borda.

Puxe as linhas da bobina e distribua as pregas uniformemente. Prenda os fios na outra extremidade.

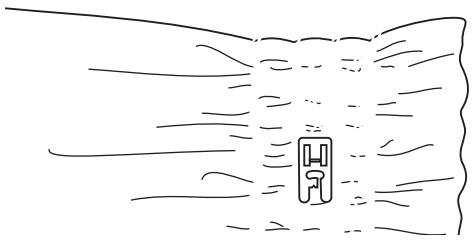

3

3 Reduza a tensão, se necessário, e costure pontos decorativos entre as costuras retas.

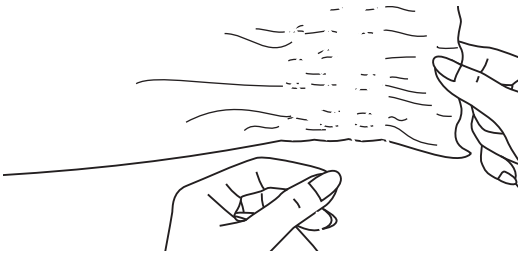

4

4 Puxe o alinhavo.

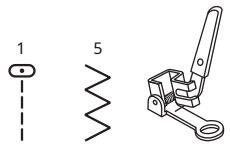

* O acessório calcador para cerzir/bordar é opcional. Não está incluído com esta máquina.

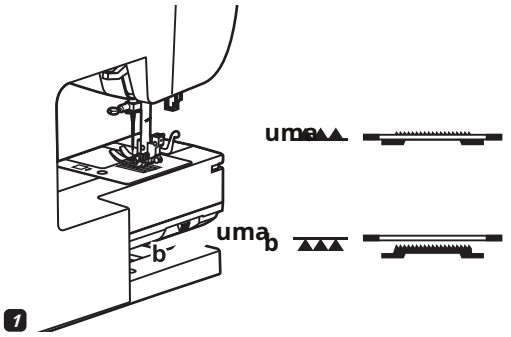

1

1

Mova o controle de queda de alimentação para os " " abaixar dentes impelentes.

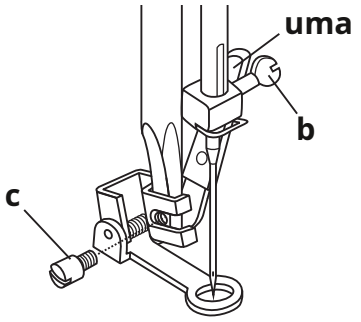

2

2 Remova o suporte do calcador e coloque o calcador de cerzir na barra do suporte do calcador.

A alavanca (a) deve estar atrás do parafuso de fixação da agulha (b). Pressione o calcador de cerzir firmemente por trás com o dedo indicador e aperte o parafuso (c).

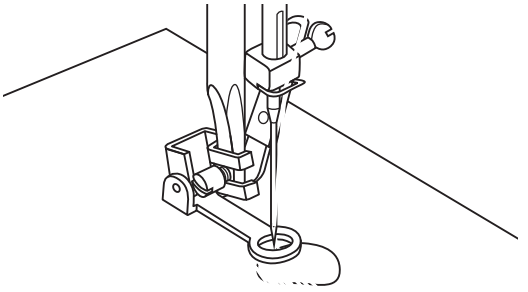

3

Cerzido

3 Primeiro costure ao redor das bordas do buraco (para prender os fios). Trabalhando da esquerda para a direita, costure sobre o buraco em um movimento constante e contínuo.

Vire o trabalho em 1/4 e costure sobre o primeiro ponto movendo o trabalho mais devagar sobre o buraco para separar os fios e não formar grandes lacunas entre os fios.

Observe:

O cerzido de movimento livre é realizado sem o sistema de alimentação interno da máquina de costura. O movimento do tecido é controlado pelo operador. É necessário coordenar a velocidade de costura e o movimento do tecido.

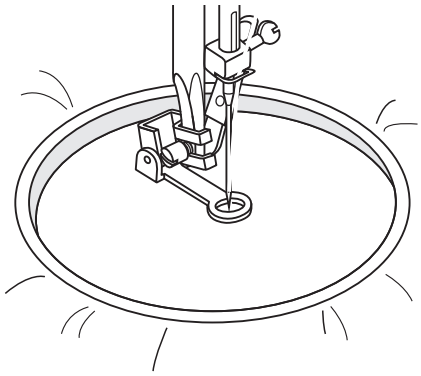

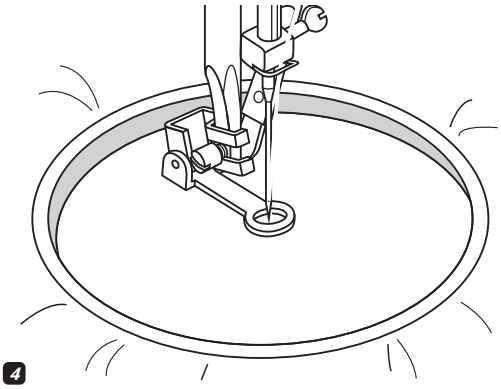

4

Bordado

4 Selecione o padrão de ponto em ziguezague e ajuste a largura do ponto conforme desejado.

Costure ao longo do contorno do desenho movendo o bastidor de bordar. Certifique-se de manter uma velocidade constante.

Preencha o desenho trabalhando do contorno para dentro. Mantenha os pontos juntos.

Você obterá pontos mais longos movendo o bastidor mais rápido e pontos mais curtos movendo o bastidor mais devagar.

Prenda com pontos de reforço no final pressionando o botão Auto-lock.

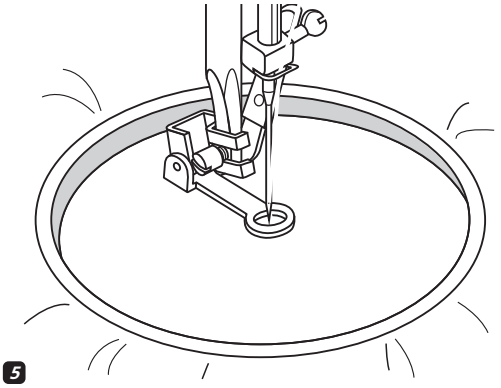

5

Monograma

5 Selecione o padrão de ponto ziguezague e ajuste a largura do ponto conforme desejado. Costure a uma velocidade constante, movendo o bastidor lentamente ao longo das letras.

Quando a carta terminar. Prenda com pontos de reforço no final pressionando o botão Auto-lock.

* O bastidor de bordar não acompanha a máquina.

Observe:

Quando terminar o trabalho, mova o controle de queda de alimentação para " ▲▲▲ " para levantar os dentes impelentes.

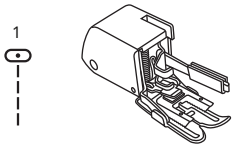

* O acessório de pé é opcional. Não está incluído com esta máquina.

Sempre tente costurar primeiro sem o acessório calcador que deve ser usado somente quando necessário.

É mais fácil guiar o tecido e você tem uma visão melhor da costura ao usar o calcador padrão e regular em sua máquina.

Sua máquina de costura oferece excelente qualidade de ponto em uma ampla variedade de tecidos, desde chiffons delicados até várias camadas. jeans.

O acessório Walking Foot equaliza a alimentação das camadas superior e inferior do tecido e melhora a combinação de xadrezes, listras e estampass. Também ele lps para evitar a alimentação desigual de tecidos muito difíceis.

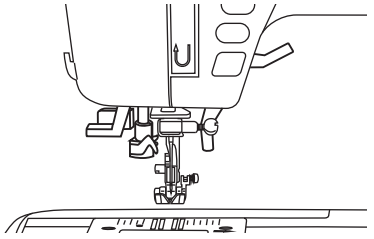

Levante o levantador do calcador parar levante a barra do calcador.

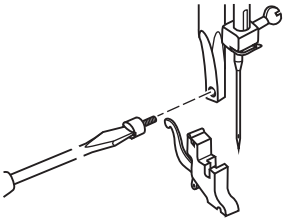

Remova o suporte do calcador desaparafusando (no sentido anti-horário) o parafuso de fixação da barra do calcador.

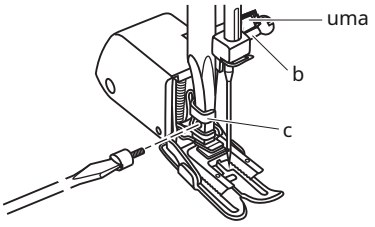

Fixe o pé de passeio à máquina da seguinte forma:

- O braço (a) deve encaixar-se acima do parafuso da agulha e da braçadeira (b).
- Deslize a cabeça de fixação de plástico (c) da esquerda para a direita para que ela se encaixe na barra do calcador.
- Abaixe a barra do calcador.
- Recoloque e aperte (no sentido horário) o parafuso de fixação da barra do calcador.
- Certifique-se de que o parafuso da agulha e o parafuso de fixação da barra do calcador estejam bem presos.

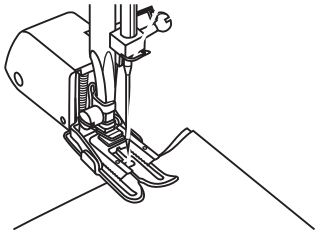

Puxe a linha da bobina para cima e coloque a linha da bobina e a linha da agulha atrás do acessório do calcador.

Costurar através de uma costura aberta é chamado de "fagoting". É usado em blusas e roupas infantis. Este ponto é mais decorativo quando uma linha mais grossa é usada.

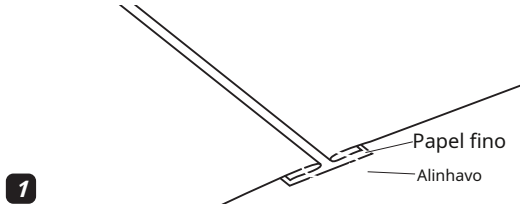

1 Separe as bordas dobradas dos pedaços de tecido com um espaço de 4 mm (1/8 polegada) e alinhave-os em um pedaço de papel fino ou folha estabilizadora solúvel em água.

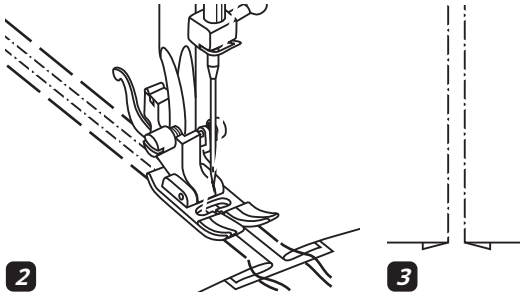

2 Alinhe o centro do calcador com o centro dos dois pedaços de tecido e comece a costurar.

3 Depois de costurar, retire o papel.

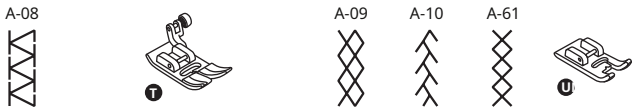

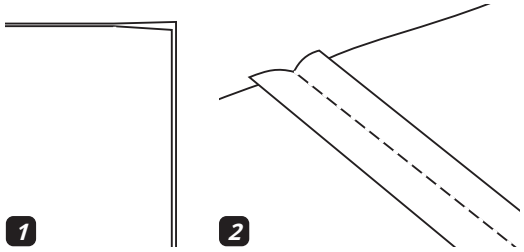

1 Coloque os dois pedaços de tecido com o lado direito juntos e costure com o ponto reto.

2 Abra as margens de costura e pressione-a plana.

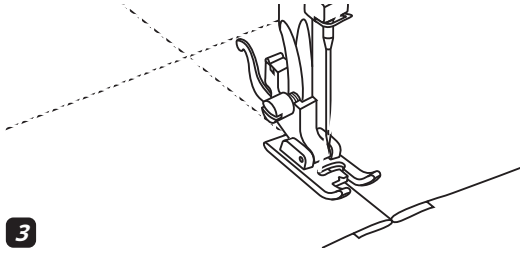

3 Coloque o centro do calcador na linha de costura dos pedaços de tecido unidos e costure sobre a costura.

O padrão de repetição em forma de onda que se parece com conchas é chamado de "scalloping". É usado nas golas das blusas e para decorar as bordas dos projetos.

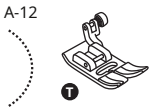

Bainha de vieira

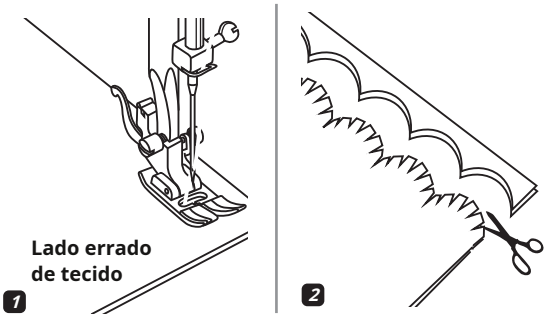

1 Dobre o lado direito do tecido e costure ao longo da borda.

2 Corte o tecido ao longo da costura deixando uma margem de 3 mm (1/8 de polegada) para costura. Arremate o abono.

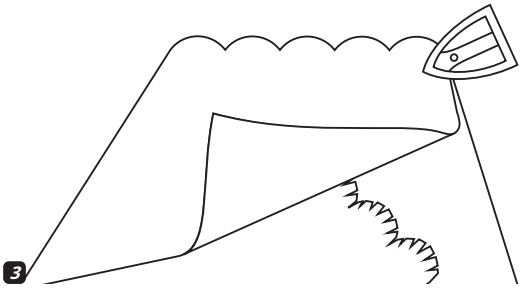

3 Vire o tecido e empurre a costura curvada para a superfície e passe a ferro.

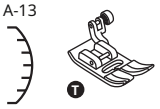

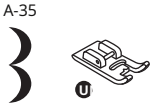

Afiação de vieira

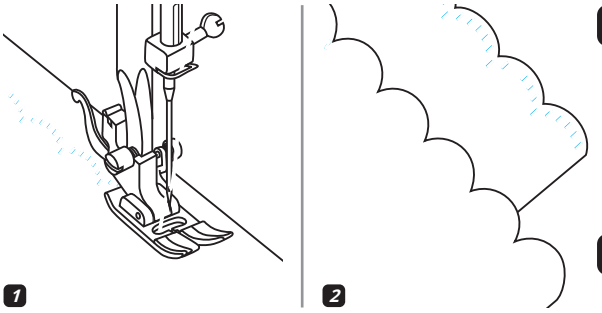

1 Costure ao longo da borda do tecido, tomando cuidado para não costurar diretamente na borda do tecido.

* Para melhores resultados, aplique goma em spray no tecido e passe com um ferro quente antes de costurar.

1 orte ao longo dos pontos.

* Cuidado para não cortar os pontos.

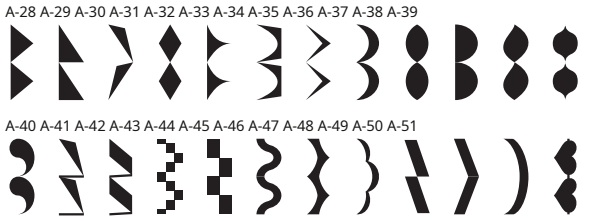

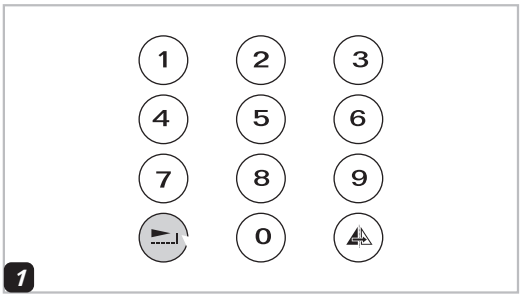

1 Os pontos mostrados no diagrama acima pode ser alongado até cinco vezes o comprimento normal pressionando o botão de alongamento.

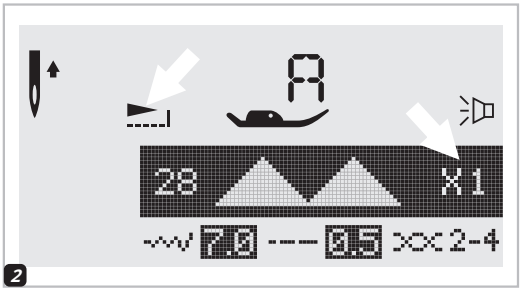

2 O ícone da tela LCD para alongamento imagem do padrão aparece.

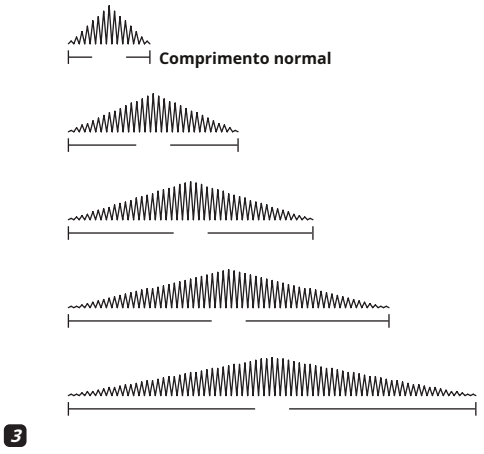

3 Quando a largura ou o comprimento do ponto alterado, uma variedade maior do padrão selecionado está disponível.

Observe:

Os padrões do Grupo A 28-51 podem ser alongados e espelhados simultaneamente.

Observe:

- Os Padrões Diretos " " e os Padrões de Grupo A 14-27 não podem ser espelhados.
- Padrões espelhados também podem ser combinados com outros padrões.

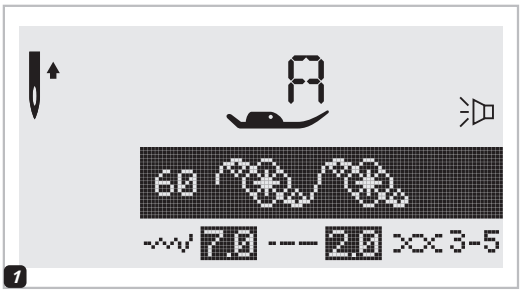

1 Selecione o padrão.

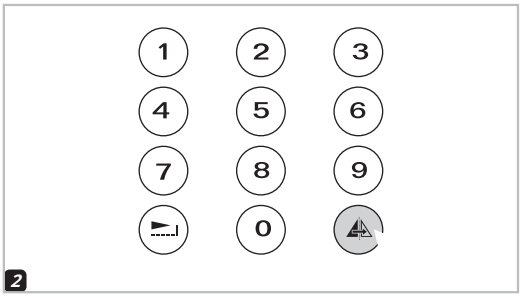

2 Pressionando o botão do espelho.

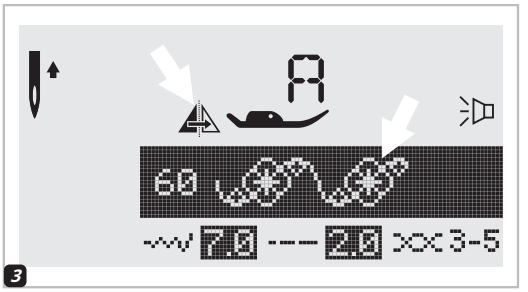

3 O ícone da tela LCD para imagem espelhada de o padrão aparece.

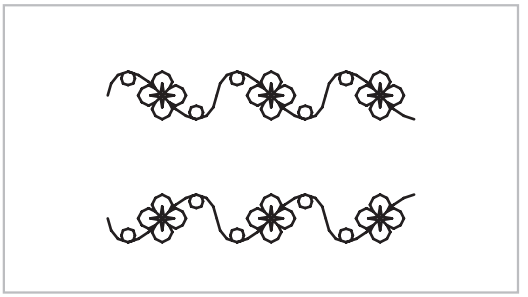

A. Costura padrão normal.

B. Costura de padrão espelhado.

Observe:

Ao usar agulhas duplas, use o calcador "T", independentemente do tipo de costura que será realizada.

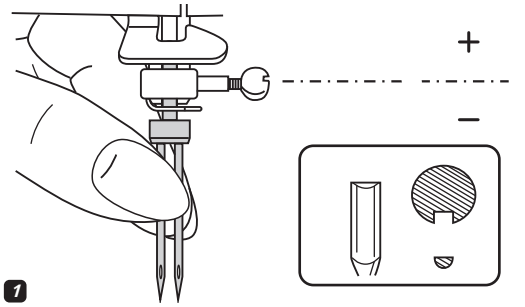

1

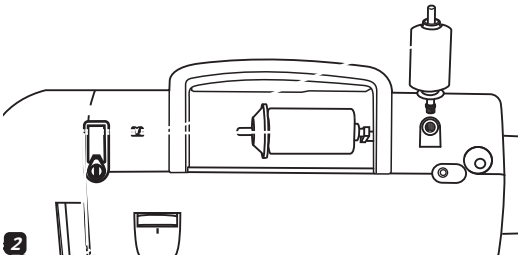

2

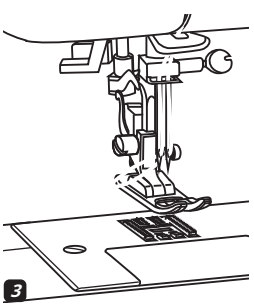

3

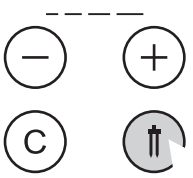

4

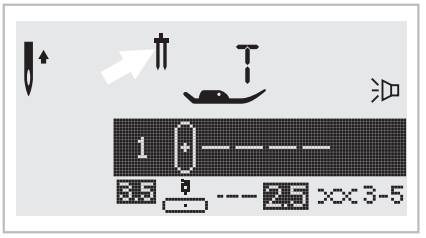

5

1 Insira a agulha dupla.

Atenção:

Ao usar agulhas duplas, use o calcador multifuncional (T), independentemente do tipo de calcador a ser usado.

Use apenas conjuntos de agulha dupla com máx. distância da agulha de 2 mm.

2 Siga as instruções para agulha única enfiar usando o pino de carretel horizontal. Passe pela agulha esquerda.
Coloque o segundo pino de carretel (incluído com os acessórios) no orifício na parte superior da máquina. Passe a linha pelos pontos restantes, certificando-se de omitir a guia da linha acima da agulha e passe a linha pela agulha direita.

3 Passe a linha em cada agulha separadamente.

Observe:

Certifique-se de que as duas linhas usadas para enfiar a agulha dupla tenham o mesmo peso. Você pode usar uma ou duas cores.

4 Pressione o botão Agulha dupla e o máquina reduz automaticamente a largura máxima para costura com agulha dupla.

6 Selecione um padrão e comece a costurar. Exceto o Padrões diretos " " padrões de Grupo A 14-27, os outros padrões podem ser usados.
Duas linhas de costura são costuradas paralelas uma à outra.

Observe:

Ao costurar com agulha dupla, sempre prossiga devagar e certifique-se de manter uma velocidade baixa para garantir uma costura de qualidade.

Padrões combinados podem ser armazenados para uso posterior. Como os padrões armazenados não são perdidos depois que a máquina de costura é desligada, eles podem ser recuperados a qualquer momento. Isso é conveniente para padrões como nomes, que podem ser usados com frequência.

Observe:

- Vários padrões selecionando os modos de padrão , , A , pode ser combinado e costurado juntos.
- Esta máquina possui 4 módulos de memória de programa e cada módulo pode reter 20 unidades de pontos.
- Os padrões de modo direto e os padrões de grupo A 14-27 não podem ser inseridos na memória.
- Todas as unidades na memória podem ser editadas para definir sua função, como comprimento do ponto, largura do ponto, alongamento, espelho e travamento automático.

Combinando padrões ou letras

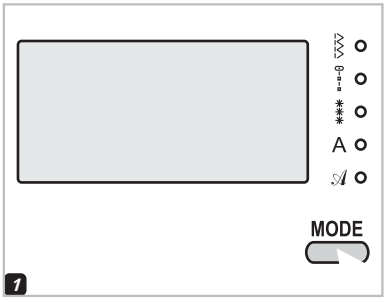

1 Pressione o botão "MODE" para selecionar qualquer padrão desejado grupo entre , , A , na capa.
O LED indicará o grupo selecionado.

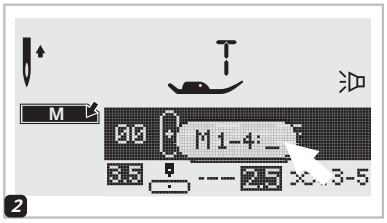

2 Aperte o " M botão " para abrir o modo de memória e então aparece uma sub-tela no centro. Está disponível para selecionar o número do módulo de memória quando o cursor começar a piscar.

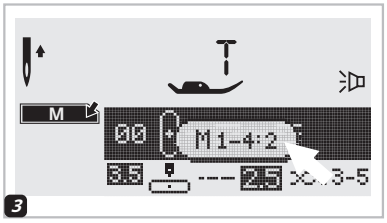

3 Pressione o número do módulo de memória. (por exemplo, 2)

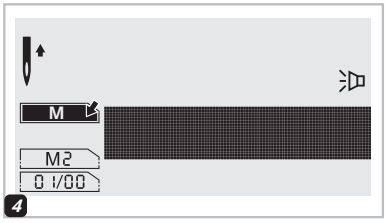

4 A tela de memória aparece automaticamente.

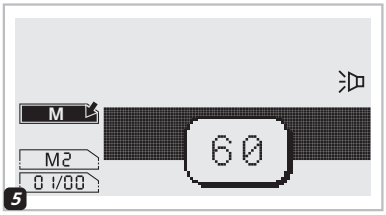

5 Pressione o número do padrão desejado. (por exemplo, 60)

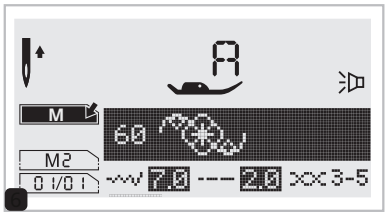

6 O padrão selecionado é exibido na tela LCD.

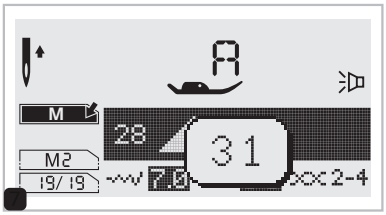

7 Repita os passos 5, 6 para mais padrões a serem armazenados na memória.

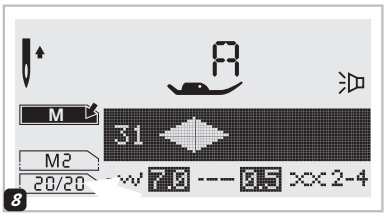

Observe:

Quando a memória estiver cheia com 20 unidades de padrões, a máquina emitirá um bipe para sinalizar.

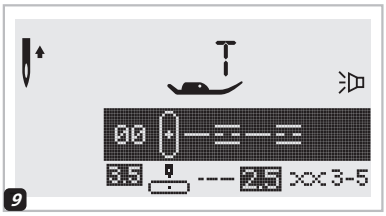

9 Pressione o botão "M " para sair do modo de memória e retornar à tela normal.

Atenção:

O padrão selecionado será apagado do módulo de memória após fechar a máquina se você não pressionar o botão " M " novamente quando tiver concluído sua seleção.

Adicionando padrões ou letras

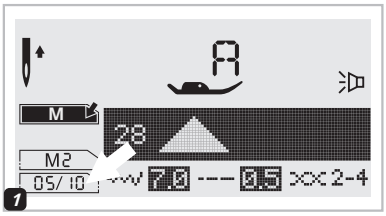

1 Enquanto estiver no modo de memória, pressione a largura do ponto botão de ajuste até que o número do ponto que você selecionou seja exibido, então adicione o novo ponto.

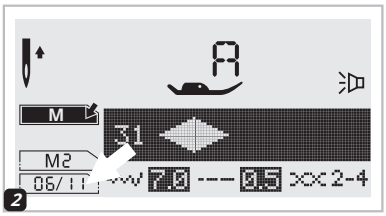

2 Pressione o número do padrão (por exemplo, 31) O padrão selecionado será inserido.

Padrões de edição

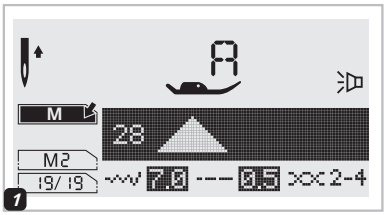

1 Use o botão de ajuste da largura do ponto para selecionar o padrão que você deseja editar enquanto estiver no modo de memória.

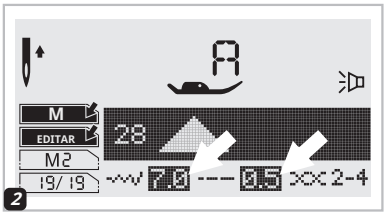

2 Aperte o " EDIT botão " para editar o padrão. O ponto comprimento, largura do ponto, alongamento, espelho e travamento automático dos padrões podem ser ajustados manualmente.

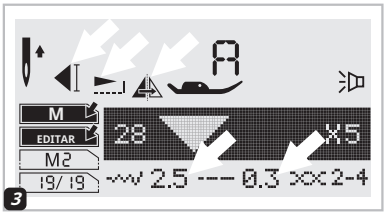

Observe:

O comprimento do ponto, largura do ponto, alongamento, espelho e travamento automático dos padrões podem ser ajustados manualmente.

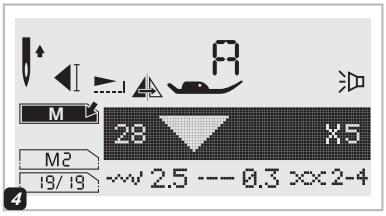

4 Aperte o " EDIT botão " quando terminar e voltar para estado de navegação.

Limpar padrões ou letras

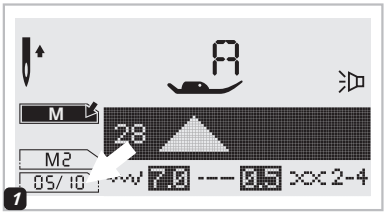

1 Enquanto estiver no modo de memória, pressione a largura do ponto botão de ajuste para selecionar o padrão que deseja limpar.

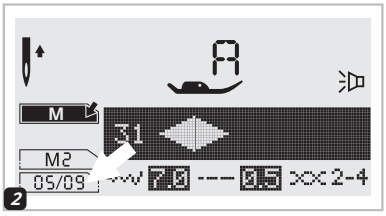

2 Aperte o " C " botão para excluir o padrão selecionado e o próximo padrão na parte de trás avançará.

Recuperando e costurando o padrão memorizado

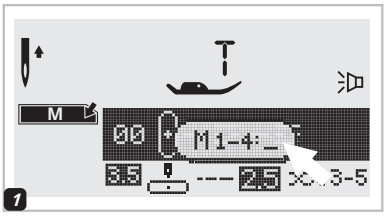

1 Pressione o botão " M " para entrar no modo de memória e, em seguida, insira o número do módulo de memória quando o cursor começar a piscar.

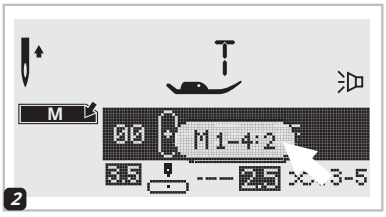

2 Insira o número do módulo de memória. (por exemplo, 2)

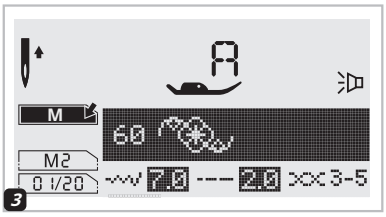

3 A tela LCD mostra o primeiro padrão do módulo de memória selecionado.

Selecione ou navegue pelos padrões da memória pressionando os botões de largura do ponto " – " ou " + ".

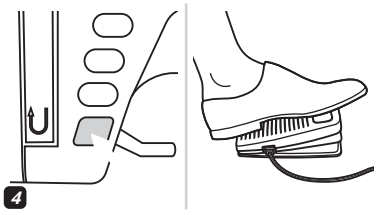

4 Pressione o pedal de controle ou pressione o botão start/stop para iniciar a máquina de costura.

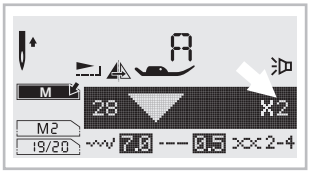

5 A tela mostra o padrão de costura atual.

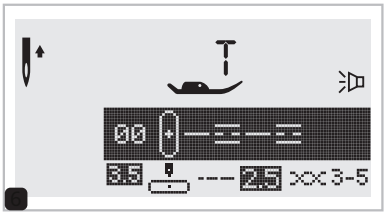

6 Pressione o botão "M " para sair do modo de memória e retornar à tela normal.

Exibição de mensagem de animação de aviso

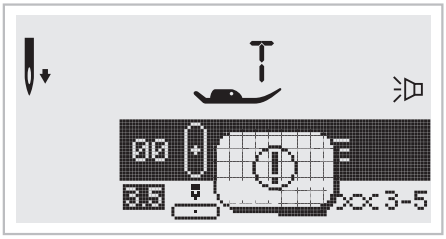

A máquina de costura está com problemas

A mensagem de animação significa que o fio está torcido ou preso e o eixo do volante não pode se mover. Consulte o "Guia de resolução de problemas" na página 71 ou 72 para encontrar a solução. Depois que o problema for resolvido, a máquina continuará a costurar.

Exibição de mensagem de animação de instruções

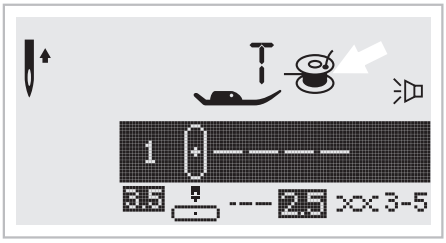

Enrolamento da bobina

O enchedor de bobina está enchendo a bobina.

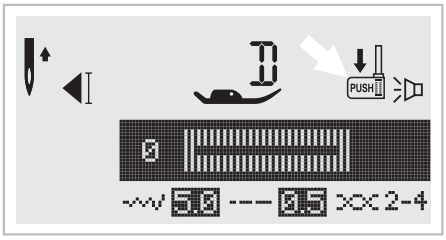

Abaixe a alavanca de caseado

Quando você selecionar qualquer caseado ou ponto de cerzido, a tela LCD mostrará a figura " ", é para lembrá-lo de abaixar a alavanca do caseado.

Som de aviso sonoro

- Ao operar corretamente: 1 bip
- Ao operar incorretamente: 3 bips curtos
- Quando a máquina de costura está com problemas e não consegue costurar: 3 bips curtos

Isso significa que o fio está torcido ou preso e o eixo do volante não pode se mover. Consulte o "Guia de resolução de problemas" na página 71/72 para encontrar a solução. Depois que o problema for resolvido, a máquina continuará a costurar.

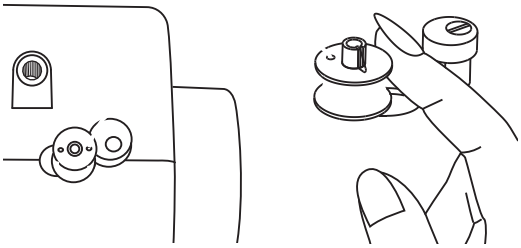

Retorne o eixo do enchedor de bobina para a esquerda

Se você pressionar qualquer botão da máquina quando a bobina estiver cheia ou o eixo do enchedor de bobina estiver na posição correta, a máquina emitirá 3 bipes como aviso.

Retorne o eixo do enchedor de bobina para a posição esquerda.

Observe:

Se o problema ainda não for resolvido, entre em contato com seu revendedor local.

Atenção:

Durante a costura, se a linha ficar presa dentro da lançadeira impedindo o movimento da agulha e você continuar pressionando o pedal, o interruptor de segurança irá parar a máquina completamente. Para reiniciar a máquina de costura, você terá que colocar o interruptor liga/desliga na posição DESLIGAR e depois LIGAR novamente.

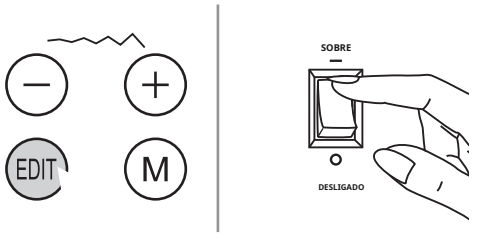

1

1 Pressione o botão " EDIT botão " e ligue o interruptor de alimentação ao mesmo tempo.

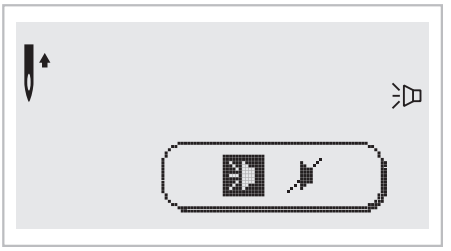

2 Você pode selecionar o modo pressionando o botão largura do ponto botão "+" ou "-". Selecione o modo desejado som ligado " "ou som desligado " ".

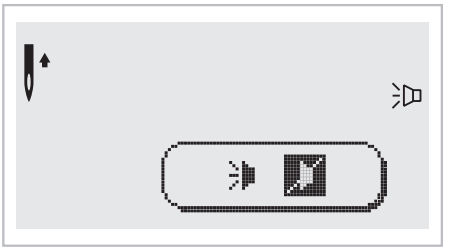

2

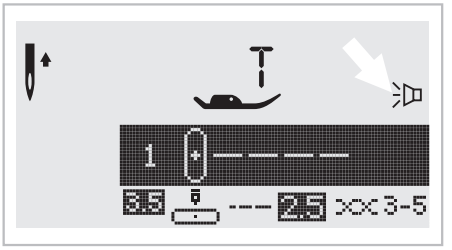

3

3 Pressionando o botão " EDIT botão ". A campainha marca de configuração de som aparecerá na tela LCD quando você a definir.

Atenção:

Desconecte o cabo de alimentação da tomada antes de limpar a tela e a superfície da máquina de costura, caso contrário podem ocorrer ferimentos ou choque elétrico.

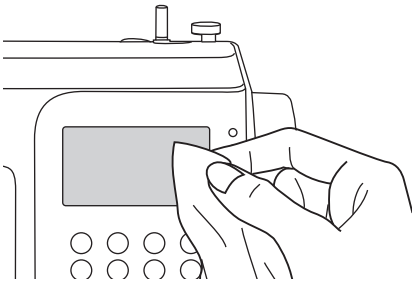

Limpando a tela

Se o painel frontal estiver sujo, limpe-o suavemente com um pano macio e seco. Não use solventes orgânicos ou detergentes.

Limpando a superfície da máquina de costura

Se a superfície da máquina de costura estiver suja, molhe levemente um pano em detergente neutro, aperte-o firmemente e depois limpe a superfície. Depois de limpá-lo uma vez desta forma, limpe a superfície novamente com um pano seco.

Atenção:

Esta máquina está equipada com uma lâmpada LED de 100mW. Se for necessária a substituição da lâmpada, entre em contato com o revendedor autorizado mais próximo.

Limpando o gancho

Se fiapos e pedaços de linha se acumularem no gancho, isso interferirá no bom funcionamento da máquina. Verifique regularmente e limpe o mecanismo de costura quando necessário.

Atenção:

Desligue a máquina da tomada de parede antes de realizar qualquer manutenção.

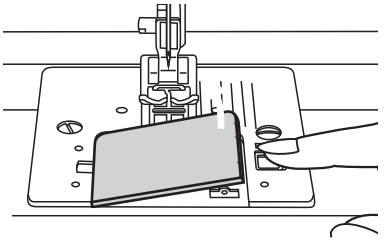

Remova a tampa da chapa da agulha e a bobina.

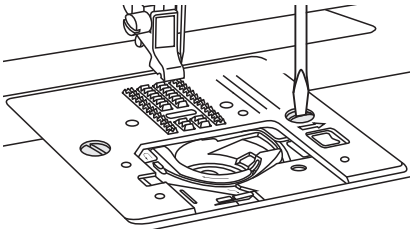

Remova a agulha, o calcador e o suporte do calcador.

Remova o parafuso que prende a chapa da agulha e remova a chapa da agulha.

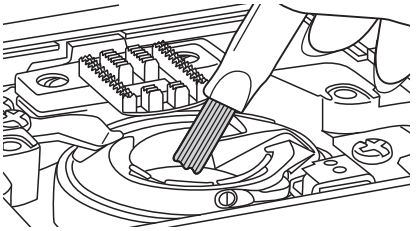

Limpe os dentes impelentes e a caixa da bobina com uma escova. Limpe-os também com um pano macio e seco.

Antes de chamar o serviço, verifique os seguintes itens. Se o problema persistir, entre em contato com o local de compra ou com o revendedor autorizado mais próximo.

Problema	Causa	Correção	Referência
Linha superior rompe	1.A máquina não está enfiada corretamente.	1. Volte a enfiar a máquina.	Página 13
	2.A tensão da linha está muito apertada.	2.Reduza a tensão da linha (número menor).	Página 19
	3.A linha é muito grossa para a agulha.	3.Selecione uma agulha maior.	Página 22
	4.A agulha não está inserida corretamente.	4.Retire e reinsira a agulha (lado plano para trás).	Página 23
	5. A linha é enrolada em torno do pino do porta-carretel.	5.Retire o carretel e enrole a linha no carretel.	Página 13
	6.A agulha está danificada.	6.Substitua a agulha.	Página 23
Linha inferior rompe	1.A caixa da bobina não está inserida corretamente.	1.Remova e reinsira a caixa da bobina e puxe a linha. A linha deve puxar facilmente.	Página 12
	2.A caixa da bobina está mal passada.	2.Verifique a bobina e a caixa da bobina.	Página 12
Ignorado pontos	1.A agulha não está inserida corretamente.	1.Retire e reinsira a agulha (lado plano para trás).	Página 23
	2.A agulha está danificada.	2.Insira uma nova agulha.	Página 23
	3. Foi usada uma agulha de tamanho errado.	3.Escolha uma agulha adequada à linha.	Página 22
	4.O pé não está encaixado corretamente.	4.Verifique e conecte corretamente.	Página 20
	5.A máquina não está enfiada corretamente.	5. Volte a enfiar a máquina.	Página 13
Quebra de agulha	1.A agulha está danificada.	1.Insira uma nova agulha.	Página 23
	2.A agulha não está inserida corretamente.	2.Insira a agulha corretamente (lado plano para trás).	Página 23
	3. Tamanho da agulha errado para o tecido.	3.Escolha uma agulha adequada à linha e ao tecido.	Página 22
	4.O pé errado está preso.	4.Selecione o pé correto.	Página 73
	5. O parafuso de fixação da agulha está solto.	5.Use a chave de fenda para apertar firmemente o parafuso.	Página 23
	6.O calcador usado não é apropriado para o tipo de ponto que você deseja costurar.	6.Coloque o calcador apropriado para o tipo de ponto que deseja costurar.	Página 73
	7.A tensão da linha superior está muito apertada.	7.Afrouxe a tensão da linha superior.	Página 19
Pontos soltos	1.A máquina não está rosqueada corretamente.	1.Verifique o rosqueamento.	Página 13
	2.A caixa da bobina não está enfiada corretamente.	2. Passe a linha na caixa da bobina conforme ilustrado.	Página 12
	3.A combinação de agulha/tecido/linha está errada.	3.O tamanho da agulha deve ser adequado ao tecido e à linha.	Página 23
	4.A tensão da linha está errada.	4.Corrija a tensão da linha.	Página 19
Costura reunir ou franzir	1.A agulha é muito grossa para o tecido.	1.Selecione uma agulha mais fina.	Página 22
	2. O comprimento do ponto foi ajustado incorretamente.	2.Reajuste o comprimento do ponto.	Página 27
	3.A tensão da linha está muito apertada.	3.Afrouxe a tensão da linha.	Página 19

Problema	Causa	Correção	Referência
Costura franzindo	1.A tensão da linha da agulha está muito apertada.	1.Afrouxe a tensão da linha.	Página 19
	2.A linha da agulha não está enfiada corretamente.	2. Volte a enfiar a máquina.	Página 13
	3.A agulha é muito pesada para o tecido que está sendo costurado.	3.Escolha uma agulha adequada à linha e ao tecido.	Página 22
	4. O comprimento do ponto encurtado é muito longo para o tecido.	4. Faça o ponto denso.	Página 27
Os padrões são distorcido	1.O calcador correto não é usado.	1.Selecione o pé correto.	Página 73
	2.A tensão da linha da agulha está muito apertada.	2.Afrouxe a tensão da linha.	Página 19
	3.O comprimento do ponto não é adequado para o tecido que está sendo costurado.	3.Faça o ajuste do ponto.	Página 27
A máquina geléias	1.A linha está presa no gancho.	Remova a linha superior e a caixa da bobina. Gire o volante para trás e para frente com a mão e remova os restos de linha.	Página 69
	2.Os dentes de transporte são embalados com fiapos.		
A máquina é barulhento	1.Acumulou fiapos ou óleo no gancho ou na barra da agulha.	1.Limpe o gancho e os dentes impelentes conforme descrito.	Página 69
	2.A agulha está danificada.	2.Substitua a agulha.	Página 23
	3.Ligeiro zumbido vindo do motor interno.	3.Normal	- -
	4.A linha está presa no gancho.	Remova a linha superior e a caixa da bobina. Gire o volante para trás e para frente com a mão e remova os restos de linha.	Página 69
	5.Os dentes de transporte são embalados com fiapos.		
Desigual pontos, alimentação irregular	1. Fio de má qualidade.	1.Selecione uma linha de melhor qualidade.	Página 22
	2.A caixa da bobina está mal passada.	2.Retire a caixa da bobina, a linha e recoloque-a corretamente.	Página 12
	3. O tecido foi puxado.	3.Não puxe o tecido enquanto costura, deixe-o ser puxado pela máquina.	- -
A costura máquina não operar	1.A máquina não está ligada.	1.Ligue a máquina.	Página 9
	2.O botão Iniciar/parar não foi pressionado.	2.Pressione o botão Iniciar/parar.	Página 24
	3. O levantador do calcador está levantado.	3.Abaixe o elevador do calcador.	Página 17
	4.O botão Iniciar/Parar foi pressionado, mesmo com o pedal conectado.	4. Não use o botão Iniciar/Parar quando o pedal estiver conectado. Para usar o botão Iniciar/parar, desconecte o pedal.	Página 24
	5.Um fio está preso na pista do gancho.	5.Retire a linha superior e a caixa da bobina. Gire o volante para trás e para frente com a mão e remova os restos de linha.	Página 69
	6.A máquina não está conectada.	6.Conecte o plugue da linha de alimentação à tomada elétrica.	Página 9

Não descarte aparelhos elétricos como lixo municipal indiferenciado, use instalações de coleta separada.

Entre em contato com o governo local para obter informações sobre os sistemas de coleta disponíveis.

Se os aparelhos elétricos forem descartados em aterros sanitários ou lixões, substâncias perigosas podem vazar para as águas subterrâneas e entrar na cadeia alimentar, prejudicando sua saúde e bem-estar.

Ao substituir aparelhos antigos por novos uma vez, o revendedor é legalmente obrigado a devolver seu aparelho antigo para descarte pelo menos gratuitamente.

021H5E0102(PT)